ENERGY

WE ENERGIZE
THE WORLD

SCHRANK- UND GEHÄUSESYSTEME

WIDERSTANDSFÄHIGE GEHÄUSE FÜR DIE ENERGIEVERTEILUNG

OUTDOOR & INDOOR



ELSTA

MOSDORFER
KNILL GRUPPE

Unser Schranksystem - Ihr Erfolg

Leistungsstärker mit erstklassigen Schränken

Elsta Mosdorfer ist Ihr verlässlicher Partner für Schranksysteme aus Polyester in der Energieverteilung, Telekommunikation, Verkehrstechnik und Industrie. Mit mehr als 40 Jahren Erfahrung auf diesem Gebiet zählt Elsta Mosdorfer heute zu den international führenden Anbietern.



Top-Schutz für technische Anwendungen seit über 40 Jahren

Mit unserem breiten Produktspektrum vom genormten Standardschrank bis hin zum anschlussfertigen Komplettsystem bieten wir Ihnen für jede Anwendung den optimalen Schrank. Beim speziellen Fertigungsverfahren von Elsta Mosdorfer kommen heißverpresste, glasfaserverstärkte Verbundwerkstoffe zum Einsatz. Das macht die gefertigten Verteilerschränke besonders UV- und witterungsbeständig – und so jede Investition nachhaltig.

Experte bei extrem widerstandsfähigen Schranksystemen

Unsere Kernkompetenzen sind die Verarbeitung von heißverpressten, glasfaserverstärkten Verbundwerkstoffen sowie die Projektierung und der elektrotechnische Ausbau von fabriksfertigen Schaltgerätekombinationen. Unsere besonders UV- und witterungsbeständigen Schranksysteme schützen die darin verbauten elektrotechnischen Komponenten optimal.

Customized Design nach individuellen Kundenwünschen

Das Design von kundenspezifischen Lösungen haben wir bei Elsta Mosdorfer stets im Fokus – egal ob Leergehäuse oder anschlussfertige Komplettsysteme. Durch die ständige Weiterentwicklung unseres Produktprogramms können wir unsere Kunden auch bei spezifischen technischen Herausforderungen optimal unterstützten.

Premium-Qualität mit Innovation & Preisattraktivität

Um unsere hohen Qualitätsansprüche und Standards zu sichern, unterziehen wir unsere Produkte regelmäßig externen und internen Prüfungen. Elsta Mosdorfer ist nach ISO 9001 und ISO 14001 zertifiziert. Innovative Lösungen für Spezialanwendungen, Flexibilität, Verlässlichkeit und ein optimales Preis-Leistungsverhältnis machen uns zu einem bewährten Partner.

Impressum
Herausgeber und für den Inhalt verantwortlich:
ELSTA Mosdorfer GmbH
Bahnstraße 29, 8430 Kaindorf/Sulm, Austria
Phone +43 3452 71660-0
Fax +43 3452 71660-222
office@elsta.com

Irrtümer, Änderungen und Druckfehler vorbehalten!

INHALT

Allgemein	Seite
Lösungen für Schranksysteme	05
Produktportfolio	06
Systemübersicht	08
Expertenwissen	09
Technologie SMC	12
Lackierung und Farbe	13



Polyesterschränke freistehend - Normschränke	
Schutzart IP 44 / IP 54	14



Sockel für Verteilerschränke	
Eingrabsockel, Sockel zur Bodenmontage, Sockelverlängerung, Festplatzsockel	64



Polyestersäulen	
Schutzart IP 44 / IP 54	118



Polyestergehäuse Unterputz	
Schutzart IP 44 / IP 54	130



Polyestergehäuse Aufputz	
Schutzart IP 44 / IP 54	148



Modulgehäuse Thermoplast Unterputz / Aufputz	
Schutzart IP 30D / IP 43	164



Zubehör	
Zubehör für Schrankserien siehe bei den Produktgruppen	-
Zubehör für den Verteilerbau	172
Oberflächenbehandlung, Lack- Reparatur & Reinigung	180

Anhang	
Maßzeichnungen	A03
Register	A107

Ihre Anforderungen bestimmen Funktion und Design

Das Design von Schränken für kundenspezifische Lösungen haben wir stets im Fokus. Wir beschäftigen uns laufend mit den aktuellen Aufgabenstellungen in der Energieverteilung und sehen uns als Schranksysteme-Partner für die unterschiedlichen Branchen, Märkte und Kundengruppen. Unsere Schranksysteme und anschlussfertigen Verteilersysteme bilden dabei die perfekte Grundlage für Ihre Anwendung.

ENERGIEVERSORGER & NETZBETREIBER



- Energieverteilung, -zählung, -messung, -überwachung und -schaltung
- erneuerbare Energien
- Entwicklung & Auslegung von Netzinfrastruktur
- Energiemanagement & Smart Grid
- Elektromobilität

INDUSTRIE



- Energieverteilung im Freien
- kluge Konzepte für intelligente Netze
- sicherer Schutz für Steuerungs- und Regeltechnik
- kathodischer Korrosionsschutz

GEWERBE & ELEKTROTECHNIKER



- von der Planung bis zum Betrieb
- normgerechte Auslegung und Dimensionierung der Schaltgerätekombinationen nach IEC61439

VERKEHRSTECHNIK, SIGNALTECHNIK & BAHNANWENDUNG



- Straßenverkehr: Straßenbeleuchtung, Ampelsteuerung und Lichtsignalanlagen, Verkehrsleitsysteme und Kreuzungssteuerungen, Autobahn- und Tunnelleitsysteme, Parkleitsysteme, Infrastruktur für Elektromobilität
- Schienenverkehr & Bahnanwendung: Weichenheizung, Kommunikationstechnik, Datenerfassung und Überwachung, Signalanlagen, Bahnerdungssysteme

LÖSUNGEN FÜR SCHRANKSYSTEME

TELEKOMMUNIKATION & IT



- Breitband und Telefon
- Glasfasertechnik: FTTx (FTTH, FTTB, FTTC), Outside plant OSP (Passivschränke, Straßenschränke), Kabelverzweiger, u.v.m.
- Kupfer- und Datennetze: LAN, WLAN
- Fernmeldetechnik

WASSER - & ABWASSERTECHNIK



- Steuerschränke für Pumpstationen, Klärwerkstechnik oder Hebeanlagen
- Kontrollleuchten und Signalanlagen
- Beregnungsanlagen, Feldbewässerung & Beschneiungsanlagen
- Schutz von Komponenten für die Kommunikation
- Netzanschluss von freistehenden Anlagen

PHOTOVOLTAIK & ALTERNATIVE ENERGIEN



- Verteilung von Energie aus erneuerbaren Quellen (Photovoltaik, Windenergie)
- Entwicklung und Fertigung der Produkte nach den regional spezifischen Anschlussbedingungen der Stromnetzbetreiber sowie nach den gesetzlichen Bestimmungen und Normforderungen.

E-MOBILITY



- Produkte für eine individuelle Versorgung von E-Ladestationen
- vom Netzanschluss bis zu direkten und indirekten Energiezählsystemen

SCHALTSCHRANKBAU & VERTEILERBAU



- industrielle Serienfertigung mit gleichbleibend hoher Qualität
- kompetente und zuverlässige Lieferanten für Schaltgeräte, Meldegeräte und Steuerungstechnik
- großes Sortiment an lagernden Betriebsmitteln und Einbauteilen
- hauseigenes Prüflabor für Erwärmungsprüfung

Hier finden Sie das passende Produkt

Egal ob Outdoor oder Indoor, fertig ausgebaut oder zum individuellen Ausbau
Mit dem umfangreichen Produktprogramm bietet Elsta Mosdorfer neben den Schrank- und Gehäusesystemen für zahlreiche Anwendungen und in jeder möglichen Ausbaustufe auch das passende Zubehör. Gefertigt aus heißverpresstem, glasfaserverstärktem duroplastischem Polyester punkten unsere Produkte mit ihrer besonderen Witterungsbeständigkeit. So bieten sie Ihrer technischen Anwendung den besten Schutz.

SCHRANK- UND GEHÄUSESYSTEME



Geprüfte Schranksysteme und bewährte Gehäusetechnik von ELSTA Mosdorfer für den Außenbereich und Innenbereich - als Basis für alle Aufgabenstellungen in der Energieverteilung sowie im industriellen und gewerblichen Einsatz.
Alle Serien und Größen, finden Sie in diesem Katalog.

EVU-VERTEILER



- vom Kabelverteilerschrank bis zum Netzausläufer und Hausanschluss
- Niederspannungsverteilung bis zur Messeinrichtung,
- aufgebaut entsprechend Spezifikation und Ausführungsrichtlinien der Stromnetzbetreiber

ZÄHLERSCHRÄNKE UND INSTALLATIONSVERTEILER



- Normzählerverteiler für die direkte Messung von elektrischer Energie
- Zählerschränke für Gas und kombinierte Strom-/ Gaszählerverteiler
- Kabelverteilerschränke, Sicherungsverteiler und Installationsverteiler für die Hauptverteilung nach der Zählung

WANDLERSCHRÄNKE



Wandlermessfelder als Strom-Messeinrichtung für gewerbliche und industrielle Großabnehmer mit hohem Energiebedarf, sowie größere Photovoltaikanlagen oder Baustellen.

Verteiler für spezielle Anwendungen

Flexible Sonderlösungen für die Energieverteilung

- Bekannte und bewährte Verteilersysteme, angepasst an die speziellen Anforderungen neuer Technologien wie E-Mobility oder Photovoltaik.
- Vom Baustrom-, Steckdosen-, Campingstrom- bis hin zum Straßenbeleuchtungsverteiler, ELSTA Mosdorfer fertigt nach Kundenwunsch.
- Innovative Produkte für ganzheitliche Lösungen in der Energieverteilung, Verkehrstechnik, Telekommunikation und Wasser-/ Abwassertechnik.

MARKTPLATZVERTEILER / STECKDOSENVERTEILER



Gezählte und ungezählte Steckdosenverteiler für die Stromversorgung auf öffentlichen Plätzen, Veranstaltungsgeländen oder in der gewerblichen und industriellen Anwendung.

BAUSTROMVERTEILER



Anschlussschränke zum Netzanschluss und Endverteiler zur Zählung und Verteilung von Energie auf Baustellen.

PHOTOVOLTAIKANLAGEN



- Wandlerschränke / Einspeiseschränke zum Anschluss der PV-Anlage an das öffentliche Niederspannungsnetz.
- AC-Sammlerschränke (PV Kabelverteilerschränke) mit und ohne Einrichtung zur Netzüberwachung.

STRASSENBELEUCHTUNGSVERTEILER



Straßenbeleuchtungsverteiler sind vorwiegend als Zählerschränke ausgebaut und dienen zum Anschluss und zur Steuerung von Beleuchtungseinrichtungen im Freien.

CAMPINGVERTEILER



- Steckdosenabgänge für Stellplätze
- Haupt- und Unterverteilung für ganzheitliche Lösungen auf großen Campinganlagen
- Verteiler für Gas- und Wasseranschluss
- TV-, Multimedia- und Netzwerk-Verteilung

WASSER- / ABWASSERTECHNIK



- Steuerschränke für Pumpstationen, Klärwerkstechnik oder Hebeanlagen
- Beregnungsanlagen, Feldbewässerung und Beschneiungsanlagen
- Netzanschluss von freistehenden Anlagen an das öffentliche Stromnetz

E-MOBILITY VERTEIL- & ANSCHLUSSSCHRÄNKE



Verteilerschränke zur Versorgung, Absicherung und Vernetzung von Ladeinfrastruktur für Elektromobilität.

VERKEHRSTECHNIK / SIGNALTECHNIK & BAHNANWENDUNG



Verteilersysteme mit getrennten Funktionsräumen oder Bedientüren für nahezu jede denkbare Anwendung in der Energieverteilungs- und Steuerungstechnik im Straßenverkehr und im Schienenverkehr.

Leer oder ausgebaut - immer mit System

GEHÄUSE (LEER)

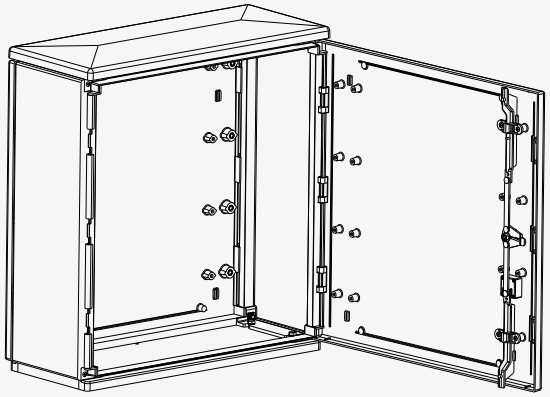

AUSSTATTUNG

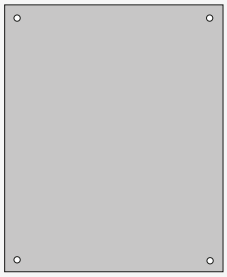

Montageplatte zum individuellen Ausbau

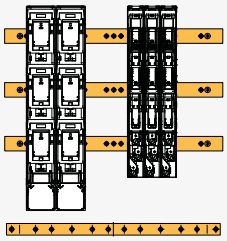

Cu-Sammelschienensystem für Kabelverteilerschränke

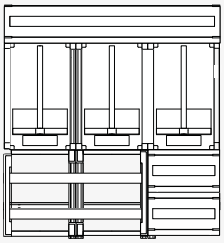

Ausbau als Zählerschrank, Installationsverteiler oder Feldverteiler

SOCKEL

Eingrabsockel auf Kunststoffsockelrost

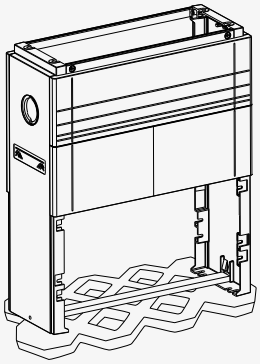

Bodenmontagesockel auf Fundament

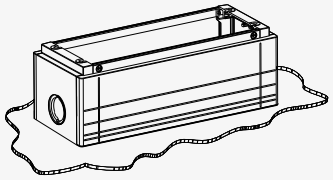

SOCKELZUBEHÖR

Schaumstoffzuschnitt



Sockelfüller



Kunststoffsockelrost



Schutzart von Gehäusen

Auswahl der passenden Schutzart für Ihre Anwendung
Ein Auszug der Schutzklassen, festgelegt durch die Produktnorm IEC 61439 für Schaltgerätekombinationen.



Ursprünglich konzipiert als Kabelverteilerschrank, sind die Schänke standardmäßig unten (zum Sockel hin) offen, um den maximalen Querschnitt zur Leitungseinführung zur Verfügung zu stellen. In der Praxis kann es sinnvoll sein, den Schrank auch gegenüber dem Sockelraum zu schützen oder den Schrank-Sockelübergang in einer höheren IP-Schutzart auszuführen, wenn die Anwendung es erfordert.

mehr auf
www.elsta.com/expertenwissen

ÜBERSICHT	IP 44* **Katalogtype**	IP 44 *mit Bodenplatte*	IP 54* **Katalogtype**	IP 54 *mit Bodenplatte*	IP 54 *mit gedichteter Bodenplatte*
			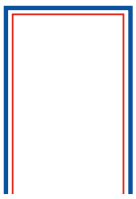	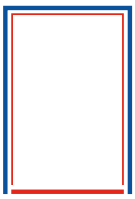	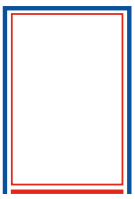
typische Anwendungs-beispiele	KVS, Zählerschränke und -säulen	Installationsverteiler, Steuerschränke (wenn nicht IP 54)	erhöhter Schutz gegen Wasser von außen, bei Verwendung kundeneigener Bodenplatte	Telekom, Verkehrstechnik	Wandmontage, vollständiger Staubschutz auch gegen Erdreich

** Ausführung ohne Bodenplatte (Standard - Leergehäuse)*

PRAXISTAUGLICHE LÖSUNGEN FÜR ERHÖHTEN SCHUTZ

einfache Bodenplatten

- verschließen den Schrank nach unten hin
- erhöhen den Schutz gegen das Eindringen von z.B. Tieren, Pflanzen, Wasser bzw. (Erd-)feuchte

gedichtete Bodenplatten

- schützen den Schrank zusätzlich vor Staubeintritt über den Sockel und noch besser gegen aufsteigende Erdfeuchte
- Achtung, in Kombination mit einem IP54-Schrank wird durch diese zusätzliche Abdichtung nach unten die Kondensatbildung verstärkt! (z.B. Entlüftungstopfen verwenden oder Entwässerung vorsehen!)

gezielte Abdichtung des Übergangs Schrank-Sockel mit zusätzlicher Dichtung

- Diese Lösung in Kombination mit ausreichend Sockelfüller ist eine Absicherung gegen das Eindrigen von Tieren, Pflanzen oder Spritz-wasser von außen über den Sockel in den Sockel-Schrank-Raum.

ELSTA Mosdorfer verfügt über Erfahrung beim Prüfen und hat hauseigene Prüfmöglichkeiten für die Prüfung von Wassereintritt. Sprechen Sie mit uns, wenn Sie unsicher sind.

GERNE UNTERSTÜTZEN WIR SIE BEI DER BEWERTUNG EINER KONKRETEN GEHÄUSEAUSFÜHRUNG FÜR IHRE ANWENDUNG!

IP-Schutzart nach IEC 60529

Standardisierter Schutz gegen Berührung, Fremdkörper und Wasser

Der Schutz eines Gehäuses gegen Eindringen fremder Gegenstände und Wasser wird mit einer Buchstaben-Zahlen-Kombination gekennzeichnet. Der so entstehende Code definiert standardisierte Schutzniveaus, die als Schutzart angegeben werden.



mehr auf
www.elsta.com/expertenwissen

BASISSCHUTZ DURCH EIN GEHÄUSE

Der Schutz, den ein Gehäuse durch die Umhüllung gefährlicher oder sensibler Teile bieten kann, wird gemäß IEC 60529 mit einer Kombination aus Ziffern und Buchstaben gekennzeichnet.

Der Code definiert standardisierte Schutzniveaus gegen
- das **direkte Berühren** gefährlicher elektrischer oder mechanischer Teile (Basisschutz)
- das **Eindringen von Fremdkörpern** in den geschützten Bereich
- das **Eindringen von Feuchtigkeit** bzw. Wasser in den geschützten Bereich

und wird als Schutzart durch den IP-Code (International Protection) angegeben.

Erläuterungen zur IEC 61439

Begriffserklärungen, Rollenverteilung und Schnittstellendefinition

Die Normenreihe IEC 61439 befasst sich mit Anforderungen an Niederspannungs-Schaltgerätekombinationen und umfasst alle umgangssprachlichen „Verteilerschränke“ von der Hausinstallation über industrielle Niederspannungshauptverteilungen bis hin zu Schaltstellen im öffentlichen Niederspannungsnetz.



ENTWÄRMUNGSVERMÖGEN VON GEHÄUSEN

In ein Gehäuse kann nur eine gewisse beschränkte Verlustleistung (P_{max}) eingebracht werden, damit die Temperatur innerhalb des Gehäuses unter dem erlaubten Limit bleibt.

Als interne Festlegung ist das Entwärmungsvermögen P_{max} der Gehäuse von ELSTA als jene Leistung angegeben, die eingebracht werden kann, um die Differenz zwischen Außentemperatur und Innentemperatur (ΔT) auf ΔT = 20 K zu begrenzen. Das bedeutet, dass bei einer Außentemperatur von 35 °C die Innentemperatur maximal 35 °C + 20 K = 55 °C beträgt (gemessen wird unter dem Dach!). Eine Unterstützung durch passive oder aktive Kühlmaßnahmen (z.B. Lüftungsgitter, Lüfter) ist dabei noch nicht berücksichtigt.

mehr auf
www.elsta.com/expertenwissen

Strategien gegen Kondensat

Besondere Bedingungen erfordern besondere Lösungen
ELSTA Mosdorfer gehört zu den Vorreitern im Bereich der Vermeidung bzw. Minimierung von Kondenswasser in Verteilerschränken, die im Außenbereich stehen, um maximale Betriebssicherheit und Funktionalität auch unter anhaltend negativen Außeneinflüssen möglichst zu garantieren.



WIE ENTSTEHT KONDENSAT?

- Zum Beispiel durch aufsteigende Erdfeuchte bei freistehenden Schränken, oder
- durch nicht abgedichtete Kabelschutzrohre mit direkter Verbindung in einen feuchten Keller.

WANN MACHT KONDENSAT PROBLEME?

Kondensat führt zu einem Feuchtestau oder zu Betauung im Verteilerschrank oder verursacht Probleme durch Abtropfen vom Dach.

Wirkungsweise von Sockelfüllern?

mehr auf
www.elsta.com/expertenwissen

WIE VERMEIDET MAN KONDENSAT?

Beste Lösung: Sockelfüller (Blähton BT oder Hydrophob) verringert das Aufsteigen von Erdfeuchte.

Für beide Sockelfüller gilt, dass sie den Schrankinnenraum vom (feuchten) Erdreich so trennen, dass das Abrinnen von Nässe aus dem Schrank nicht behindert wird. Damit kann der Schrank nach Wassereintritt (z.B. durch Starkregen oder Kondensation an den Schrankwänden durch plötzliche Abkühlung nach Gewittern) wieder austrocknen – es entsteht kein feuchtes / kondensierendes Schrankklima.





Führend in Technologie und Materialeinsatz

ELSTA Mosdorfer verwendet ein technologisch ausgereiftes Material für optimale Ergebnisse im gesamten Leistungsanforderungsprofil unserer Schranksysteme: heißverpressten, glasfaserverstärkten duroplastischen Polyester (SMC = Sheet Moulding Compound). Nicht zuletzt dadurch sind wir Ihr erster Ansprechpartner für dauerhafte Lösungen.



Flexibles Multitalent SMC

SMC ist ein faserverstärkter, duroplastischer Kunststoff, welcher unter Druck und Temperatur in einer geschlossenen Form ausgehärtet wird. Duroplastisch heißt, dass die bei der Aushärtung eingenommene Form durch spätere Temperatureinwirkung nicht mehr verändert wird. SMC setzt sich aus Reaktionsharz, Glasfasern (Längen ca. 12 – 50 mm, Gewichtsanteil bei Verteilerschränken ca. 20 – 30%), Füllstoffen, Farbpaste und verschiedenen Additiven (z.B. zur Einstellung des Brandverhaltens) zusammen. Durch die sehr guten mechanischen und elektrischen Eigenschaften eignet sich SMC optimal für den Einsatz in der Energieverteilung.

Das Verfahren

Unsere hydraulischen Pressen mit bis zu 1000 Tonnen Presskraft verarbeiten das mattenförmige Vormaterial (SMC) zu robusten GFK-Bauteilen. Dabei wird das SMC-Material zugeschnitten und in Lagen zu Paketen zusammengelegt. Die Größe und Geometrie des Pressteils bestimmen dabei sowohl die Form des Pakets als auch die Aushärtezeit: Alle drei bis fünf Minuten wird ein SMC-Paket in die ca. 150 °C heiße Pressform eingelegt und bei einem Druck von bis zu 100 kg/cm² geformt und ausgehärtet. Die Pressform (Werkzeug) besteht aus Ober- und Unterform, die elektrisch oder mit Öl beheizt werden. In die Formen ist ein hydromechanisches Auswerfersystem integriert, das beim Entformen der fertigen Pressteile unterstützt. Die Innenseite der Werkzeuge ist gehärtet und poliert, um eine möglichst schöne Oberfläche der Pressteile und eine hohe Werkzeugstandzeit zu erreichen. Ab ca. 1000 Stück pro Jahr lassen sich somit wirtschaftlich duroplastische GFK-Bauteile herstellen.

Die von ELSTA Mosdorfer neu entwickelte und einzigartige Universalpressform macht das SMC-Heißpressverfahren auch für kleinere Stückzahlen interessant, da die Investitionskosten für den Werkzeugbau weitaus geringer sind – so können Sie auch Ihre Bauteile wirtschaftlich in Serienqualität herstellen lassen.

EIGENSCHAFTEN VON SMC

elektrisch isolierendes Material	keine Korrosion	hohe mechanische Festigkeit
gute Temperaturbeständigkeit	witterungsbeständig	halogenfrei
einfach zu bearbeiten	geringes Gewicht	versprödet nicht bei tiefen Temperaturen

Lackierungen und Sonderfarben

Allgemeines
Alle Lacke, die bei ELSTA Mosdorfer zum Einsatz kommen, sind für den Außeneinsatz geeignet und verfügen über einen integrierten UV-Schutz. Verschiedene Sonderlackierungen sind auf Anfrage erhältlich.





Design

Integration in das Landschaftsbild
Corporate Identity - machen Sie auf sich aufmerksam
passend zur Wandfarbe (Innenraum)

Oberflächenschutz

Lackierung in Schrankfarbe - "LUV"
Langlebiger UV-Schutz für unsere Standardschränke in RAL7035 (lichtgrau).
Auf Kundenwunsch kann die Schichtdicke um ~50% erhöht werden. Dadurch wird die Verschleißfestigkeit erhöht.

Anti-Graffiti-Lackierung - "AGL"
Zusätzlich zum UV-Schutz bietet dieser Lack auch erhöhten Schutz gegen Graffiti durch erleichterte Reinigungsmöglichkeit.
Die Verunreinigungen sind mit einem speziellem Reiniger entfernbar.
Verfügbare Farben: RAL 7035 (lichtgrau), RAL 7032 (kieselgrau), RAL 6005 (moosgrün), RAL 6009 (tannengrün), RAL 9010 (reinweiß) und RAL 9016 (verkehrsweiß).
Auf Kundenwunsch sind bei entsprechender Stückzahl auch andere Farben möglich.

Standardlackierung - "bunt"
Die ELSTA Mosdorfer Standardlackierung "bunt" ist auch schon in kleinerer Stückzahl in nahezu allen Farben erhältlich.
Sie bietet wie die LUV-Lackierung einen guten UV-Schutz.

FARBTON NACH RAL - LUV/AGL

7035 (lichtgrau) - LUV/AGL	6003 (olivgrün) - AGL	9016 (verkehrsweiß) - AGL
7032 (kieselgrau) - AGL	6005 (moosgrün) - AGL	9010 (reinweiß) - AGL
	6009 (tannengrün) - AGL	

POLYESTERSCHRÄNKE FREISTEHEND (NORMSCHRÄNKE)



Inhalt

	Seite
Typenübersicht	17
Beschreibung | technische Daten	21
Einzelschränke | Schutzart IP 44 / IP 54	24
Schrankkombinationen DB | Schutzart IP 44	33
Schrankkombinationen Kombi | Schutzart IP 44 / IP 54	42
Schrankkombinationen DH | Schutzart IP 44 / IP 54	56
Zubehör für freistehende Schränke	62

Genormte Kunststoff-Schränke für Sockelmontage

DIN- und ÖNORM-Schränke und Sondergrößen aus heißverpresstem, glasfaserverstärktem duroplastischem Polyester, zur Montage auf einem Eingrabsockel oder Sockel für Bodenmontage.

Witterungsresistente Gehäusesysteme für den Außeneinsatz

Das UV-beständige und witterungsresistente Norm-Gehäusesystem ist die ideale Lösung für alle Aufgabenstellungen, in denen Gehäuse für den Außeneinsatz gesucht werden. Die Montage erfolgt auf einem Eingrabsockel oder auf einem Sockel für die Bodenmontage auf Erdniveau (Gehsteigverteiler).

Verfügbarkeiten

- ● *Ausführung standardmäßig verfügbar (siehe Best.Nr.)*
- ◐ *optional verfügbare Variante*
- ○ *Variante oder Best.Nr. auf Anfrage (Verfügbarkeit abhängig von der benötigten Menge)*

Erläuterung

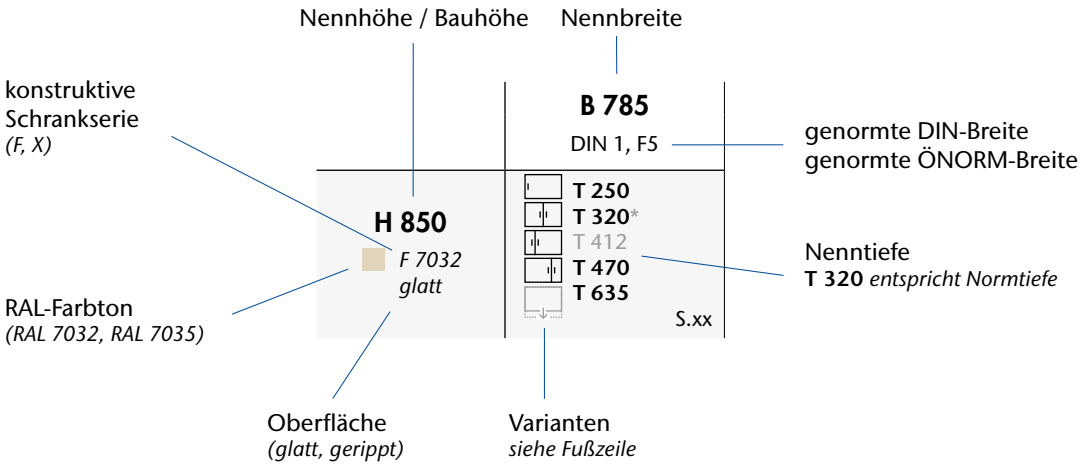

GETEILTE TÜREN / GETRENNTE FUNKTIONSRÄUME

Standardtüre

1-flügelig

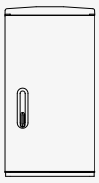

2-flügelig

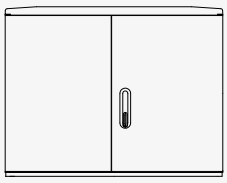

- Scharniertüre mit einem, bzw. zwei Türflügel und einem gemeinsamen Schwenkhebel versperrbar
- Schrank-Innenraum durchgehend

Geteilte Türen

1/2 - 1/2 Türen

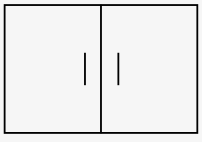

1/3 - 2/3 Türen

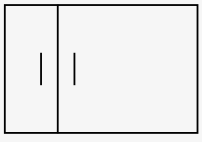

2/3 - 1/3 Türen

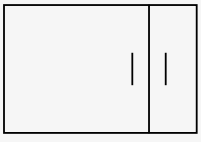

- getrennte Funktionsräume mit jeweils eigener Scharniertüre
- jede Türe mit eigenem Schwenkhebel versperrbar
- Schrank-Innenraum geteilt mit Schrankteilungsleiste und Trennwand (optional ohne Trennwand)

FARBEN & OBERFLÄCHEN



Farbe: RAL 7032
(kieselgrau)
Oberfläche: glatt



Farbe: RAL 7035
(lichtgrau)
Oberfläche: gerippt
(Plakatierschutz)

SONDERLACKIERUNGEN

auf Anfrage
siehe Seite 13

Einzelschränke

IP 44, IP 54



B 440-785
glatt/gerippt
Scharniertüre 1-flügelig

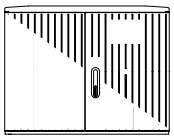

B 1115-1445
glatt/gerippt
Scharniertüre 2-flügelig

	B 440 F3/1	B 460 DIN 00	B 590 DIN 0, F4	B 785 DIN 1, F5	B 1115 DIN 2, F6	B 1445 DIN 3
H 650 *F 7032 glatt*	**T 250** S.24					
H 850 *F 7032 glatt*	**T 200** **T 250** **T 320*** S.24		**T 250** **T 320*** T 412 **T 470** **T 635** S.26	**T 250** **T 320*** T 412 **T 470** **T 635** S.28	**T 320*** T 412 **T 470** **T 635** S.30	
H 850 *X 7035 gerippt*		**T 320*** S.25	**T 320*** S.26	**T 320*** S.28	**T 320*** S.30	
H 1080 *F 7032 glatt*	**T 250** **T 320*** S.24		**T 250** **T 320*** T 412 **T 470** **T 635** S.26	**T 250** **T 320*** T 412 **T 470** **T 635** S.28	**T 320*** T 412 **T 470** **T 635** S.30	
H 1080 *F 7035 gerippt*			**T 250** **T 320*** **T 412** **T 470** **T 635** S.26	**T 250** **T 320*** **T 412** **T 470** **T 635** S.28	**T 320*** **T 412** **T 470** **T 635** S.30	**T 320*** **T 412** **T 470** **T 635** S.32
H 1350 *F 7032 glatt*			**T 250** **T 320*** T 412 **T 470** S.27	**T 250** **T 320*** T 412 **T 470** S.29	**T 320*** T 412 **T 470** S.31	
H 1350 *F 7035 glatt*			T 250 **T 320*** **T 412** **T 470** S.27	T 250 **T 320*** **T 412** **T 470** S.29	**T 320*** **T 412** **T 470** S.31	**T 320*** **T 412** **T 470** S.32

*B = Breite, H = Höhe, T = Tiefe, *Stülpvariante*
Tiefe 412 als Sondertiefe z.B. für Verkehrstechnik oder Telekomanwendung

Varianten: *1/2-1/2 Türen* *1/3-2/3 Türen* *2/3-1/3 Türen* *Tür mit Mulde* *Stülpvariante*

Schrankkombinationen DB

IP 44

Einzelschränke mit 2-flügeliger Scharniertüre mit durchgehendem Innenraum unter einem gemeinsamen Dach.

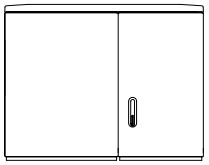

B 880-1570
glatt
Scharniertüre 2-flügelig

	B 880 440-440 F3/1-F3/1	B 1030 440-590 590-440 F3/1-F4 F4-F3/1	B 1180 590-590 DIN 0-0, F4-F4	B 1225 440-785 785-440 F3/1-F5 F5-F3/1	B 1375 590-785 785-590 DIN 0-1, F4-F5 DIN 1-0, F5-F4	B 1570 785-785 DIN 1-1, F5-F5
H 850 *F 7032 glatt*	T 320 S.33	T 320 S.34 S.35	T 320 S.36	T 320 S.37 S.38	T 320 S.39 S.40	T 320 T 470 S.41
H 1080 *F 7032 glatt*	T 320 S.33	T 320 S.34 S.35	T 320 S.36	T 320 S.37 S.38	T 320 T 470 S.39 S.40	T 320 T 470 S.41
H 1350 *F 7032 glatt*			T 320 S.36		T 320 T 470 S.39 S.40	T 320 T 470 S.41

B = Breite, H = Höhe, T = Tiefe

HINWEIS

- maximal zwei Einzelschränke kombinierbar
- Kombinationen in der Farbe RAL 7035 auf Anfrage
- Kombinationen in Tiefe 412 auf Anfrage

Schrankkombinationen KOMBI

IP 44, IP 54

Getrennte Einzelschräcke unter einem gemeinsamen Dach.
Scharniertüren getrennt versperrbar.

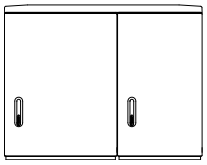

B 880-1570
glatt
Scharniertüre 2x 1-flügelig

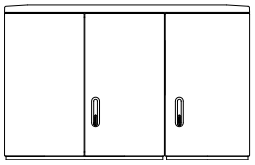

B 1705-1900
glatt
Scharniertüre 2-flügelig + 1-flügelig

	B 880 440-440 F3/1-F3/1	B 1030 440-590 590-440 F3/1-F4 F4-F3/1	B 1180 590-590 DIN 0-0, F4-F4	B 1225 440-785 785-440 F3/1-F5 F5-F3/1	B 1375 590-785 785-590 DIN 0-1, F4-F5 DIN 1-0, F5-F4	B 1570 785-785 DIN 1-1, F5-F5	B 1705 590-1115 1115-590 DIN 0-2, F4-F6 DIN 2-0, F6-F4	B 1900 785-1115 1115-785 DIN 1-2, F5-F6 DIN 2-1, F6-F5
H 850 *F 7032 glatt*	T 320 S.42	T 320 S.43 S.44	T 320 S.45	T 320 S.46 S.47	T 320 T 470 S.48 S.49	T 320 T 470 S.50		
H 1080 *F 7032 glatt*	T 320 S.42	T 320 S.43 S.44	T 320 S.45	T 320 S.46 S.47	T 320 T 470 S.48 S.49	T 320 T 470 S.50	T 320 T 470 S.52 S.53	T 320 T 470 S.54 S.55
H 1350 *F 7032 glatt*			T 320 S.45		T 320 T 470 S.48 S.49	T 320 T 470 S.51	T 320 T 470 S.52 S.53	T 320 T 470 S.54 S.55

B = Breite, H = Höhe, T = Tiefe

HINWEIS

- Kombinationen von mehr als zwei Einzelschränken auf Anfrage
- Kombinationen in der Farbe RAL 7035 auf Anfrage
- Kombinationen in Tiefe 412 auf Anfrage

mögliche Varianten siehe Einzelschränke

Schrankkombinationen DH

IP 44, IP 54

Getrennte Einzelschränke übereinander mit horizontaler Trennplatte. Scharniertüren getrennt versperrbar.

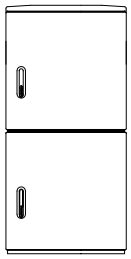

B 590-785
glatt
Scharniertüre 1-flügelig

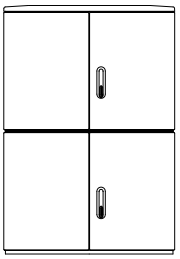

B 1115
glatt
Scharniertüre 2-flügelig

	B 590 DIN 0, F4	B 785 DIN 1, F5	B 1115 DIN 2, F6
H 1620 **850-850** *F 7032 glatt*	**T 320** **T 470** **T 635** S.56	**T 320** **T 470** **T 635** S.58	**T 320** **T 470** **T 635** S.60
H 1850 **850-1080** *F 7032 glatt*	**T 320** **T 470** **T 635** S.56	**T 320** **T 470** **T 635** S.58	**T 320** **T 470** **T 635** S.60
H 1850 **1080-850** *F 7032 glatt*	**T 320** **T 470** **T 635** S.57	**T 320** **T 470** **T 635** S.59	**T 320** **T 470** **T 635** S.61
H 2090 **1080-1080** *F 7032 glatt*	T 320* **T 470** **T 635** S.57	T 320* **T 470** **T 635** S.59	T 320* **T 470** **T 635** S.61

B = Breite, H = Höhe, T = Tiefe

**Schrankkombinationen DH 1080-1080 in Tiefe 320 sind nur mit zusätzlicher Befestigung (oben) an einer Wand zugelassen.*

HINWEIS

- ohne horizontaler Trennplatte zwischen Unter- und Oberschrank auf Anfrage
- durchgehender Innenraum ohne Trennplatte mit nur einer Scharniertüre auf Anfrage
- Bodenmontagesockel werden nur bei geschützter Aufstellung (z.B. an einer Wand) empfohlen. Das gilt insbesondere für Gehäuse mit einer Höhe ≥ 1350 mm (z.B. Schrankkombinationen DH).
- Bei ungeschützter Aufstellung (volle Windlast) sind vorzugsweise Eingrabsockel oder alternativ Gehäusevarianten mit Höhe < 1350 mm zu verwenden (z.B. DB oder Kombi)!

mögliche Varianten siehe Einzelschränke

Ausführungen

EINFACH- & DOPPELSPERRE



Schwenkhebelschloss
für einen Profilhalbzylinder
mit 40/45/50 mm Gesamtlänge



Schwenkhebelschloss
für zwei Profilhalbzylinder
mit 40/45 mm Gesamtlänge

DREIPUNKTVERRIEGELUNG AUS KUNSTSTOFF ODER METALL



standardmäßig mit
Kunststoffriegelstangensystem
(außer H 1350)



Metallriegelstangensystem
auf Anfrage
(H 1350 standardmäßig)

BODENPLATTE

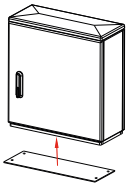

siehe Seite 09

TÜRANSCHLAG

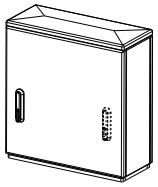

standardmäßig Türanschlag rechts
Türanschlag links auf Anfrage

BEIDSEITIGE TÜREN

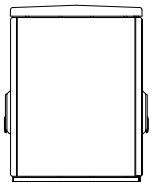

STÖRLICHTBOGEN PRÜFUNG

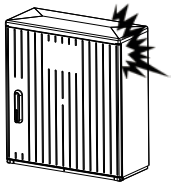

Serie X
Störlichtbogenprüfung nach
DIN EN 60439-1 Beiblatt 2:2009-05
PIP 005:2016-07

STÜLPVARIANTE

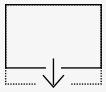

Der Innenausbau wird auf Seitenstehern mit Querträgern oder Montageplatten vorbereitet.
Der Schrank wird übergestülpt und an den Seitenstehern befestigt (Seitensteher aus verzinktem Stahl oder SMC).



Stülpvariante mit verzinktem Innengerüst

TÜR MIT SCHILDERMULDE



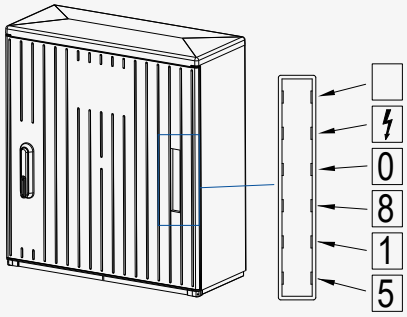

Tür mit Schildermulde

BEDIENTÜR



z.B. für Ampelsteuerungen (Polizeitür)

Aufbau/Eigenschaften

- Leergehäuse geeignet zum Ausbau als Schaltgerätekombination nach IEC 61439
- modular aufgebautes, selbsttragendes Kunststoffgehäuse, der Austausch einzelner Schrankkomponenten ist möglich
- herausnehmbare Sockelleiste (Verbindungsleiste) für erleichterte Kabeleinführung
- heißverpresster, glasfaserverstärkter duroplastischer Verbundwerkstoff auf Basis von ungesättigtem Polyesterharz, vollkommen durchgefärbt und halogenfrei
- Anbauten und Schließsystem aus halogenfreiem Thermoplast, teilweise glasfaserverstärkt und vollkommen durchgefärbt
- korrosionsbeständiges Material bei allen Metallteilen
- freistehende Montage auf einem Eingrabsockel oder Bodenmontagesockel (Verteiler-Anschlussmaße gemäß DIN- und ÖNORM)
- M10-Gewindeeinsätze in der Rückwand für die Montage von Sammelschienensystemen (185 mm System), Montageplatten und Montagerahmen
- Befestigungspunkte in Anlehnung an DIN 43629 / ÖNORM E 4381

SERIE F

- modulares System, erhältlich in verschiedene Höhen und Tiefen
- Kombinationsmöglichkeiten von Einzelschränken in Breite (DB, Kombi), Tiefe und Höhe (DH)
- erhältlich in Farbe RAL 7032 oder RAL 7035 mit glatter oder gerippter Oberfläche*
- Türöffnungswinkel 95°

SERIE X

- Standardtiefe 320 mm in Bauhöhe 850 mm
- Einzelschränke in DIN-Größen 00 bis 2 (keine Kombinationsmöglichkeiten)
- Farbe RAL 7035, Oberfläche gerippt
- Türöffnungswinkel 180°

** erhätliche Farbe / Oberfläche ist abhängig von der Schrankgröße (siehe Typenübersicht)*

Standardausführung

- Scharniertüre mit Einfachschwenkhebel für einen Profilhalbzylinder mit 40/45/50 mm Gesamtlänge
- ohne Ausstattung (leer)
- Lieferform komplett zusammengebaut
- Schutzart wahlweise IP 44 / IP 54
- Schrankboden zum Sockel hin offen, optional mit Bodenplatte verschließbar
- Farbe RAL 7032 oder RAL 7035 (je nach Serie)

Sonderausführung

- Lackierung in anderer RAL Farbe bzw. Sonderlackierungen zur Erhöhung der UV-Beständigkeit und Schutz vor Graffiti
- Türfeststeller
- mit Hartpapier-Montageplatte
- ausgerüstet mit Sammelschienensystemen, gegebenenfalls bestückt mit NH-Schaltgeräten, Beleuchtungseinrichtung, Belüftungssystemen, Heizung, ...
- kundenspezifisch ausgebaute Verteiler
- umfangreiches Zubehörsortiment für die Montage und für den Ausbau

Technische Daten

Einsatzbereich	
Umgebungstemperatureignung Untergrenze	-25 °C (-50 °C)[1]
Umgebungstemperatureignung Obergrenze / Dauergebrauchstemperatur	max. 120 °C
Elektrische Eigenschaften	
Schutzklasse	II (DIN EN 61140) bei korrekter Montage
Durchgangswiderstand	min 10^{14} Ohm cm (IEC 60093)
Durchschlagsfestigkeit	min. 130 kV/cm (IEC 60243-1)
Kriechstromfestigkeit	CTI 600 (IEC 60112)
Isolationsfestigkeit U_i	AC 1000 V / DC 1500 V (EN 62208, Abschnitt 9.10)
Mechanische Eigenschaften	
Schutz gegen mechanische Einwirkung	IK 10 (IEC/EN 62262)
Thermische Eigenschaften	
Glühdrahtprüfung	960 °C (EN 60695-2-12)
Entflammbarkeit	HB 40 a,b (EN 60695-11-10)
Wärmeformbeständigkeit von mitgepressten Domen und Butzen	min. 200 °C (ISO 75-2-Methode A)
Witterungsbeständigkeit	
UV-Beständigkeit, mechanisch	>> 70 % (EN 62208, Abschnitt 9.12)
UV-Beständigkeit, optisch	kein Glasaustritt (Q-UVB-Test – 800h)
Korrosionsbeständigkeit	alle Metallteile sind aus korrosionsbeständigem Material
Chemische Beständigkeit	
halogenfrei	ja
termitenfest	ja
beständig gegen:	Säuren: 10 % Salzsäure, 10 % Schwefelsäure, 10 % Essigsäure Salze: Natrium-/Kalziumchloride, Streusalz, Seewasser weitere: Öl, Alkohol, Bitumenmischgut, saure und basische Reaktionsstoffe im Erdreich, Urin

[1]*Tieftemperaturanwendungen zwischen -25 °C und -50 °C haben abweichende Anbauteile. Diese Anforderung daher bitte bei Bestellung bekanntgeben.*

Normen / Richtlinien

- Produktnormen IEC/EN 61439, IEC/EN 62208
- Konform Niederspannungsrichtlinie 2014/35/EU
- RoHS Richtlinie (EU) 2015/863 (Erweiterung zu RL 2011/65/EU)
- REACH Verordnung (EG) Nr. 1907/2006 – letztes Update siehe www.elsta.com/downloads

440x650
BxH

ÖNORM F3/1
Leerschrank zum Ausbau nach IEC 61439
Scharniertüre mit Einfachschwenkhebel für EHZ,
ohne Ausstattung (leer).

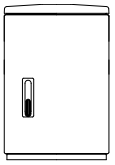

F 7032 glatt

Tiefe	Serie	RAL-Farbe 7035	RAL-Farbe 7032	Front glatt	Front ripp	Varianten	Außenmaße BxHxT	P_{max} ΔT=20K	Type	Best.Nr. IP 44	Best.Nr. IP 54
250	F		●	●			440x654x250	55 W	F3/1 650/250	1443.1	1443.54

440x850
BxH

ÖNORM F3/1
Leerschrank zum Ausbau nach IEC 61439
Scharniertüre mit Einfachschwenkhebel
für EHZ, ohne Ausstattung (leer).

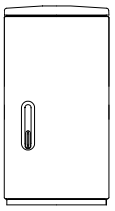

F 7032 glatt

Tiefe	Serie	RAL-Farbe 7035	RAL-Farbe 7032	Front glatt	Front ripp	Varianten	Außenmaße BxHxT	P_{max} ΔT=20K	Type	Best.Nr. IP 44	Best.Nr. IP 54
200	F		●	●			440x836x200	60 W	F3/1 850/200	0596.1	0596.54
250	F		●	●			440x836x250	65 W	F3/1 850/250	1451.1	1451.1.54
320	F		●	●		○	440x836x322	70 W	F3/1 850/320	0579.1	0579.1.54

440x1080
BxH

ÖNORM F3/1
Leerschrank zum Ausbau nach IEC 61439
Scharniertüre mit Einfachschwenkhebel
für EHZ, ohne Ausstattung (leer).

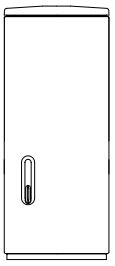

F 7032 glatt

Tiefe	Serie	RAL-Farbe 7035	RAL-Farbe 7032	Front glatt	Front ripp	Varianten	Außenmaße BxHxT	P_{max} ΔT=20K	Type	Best.Nr. IP 44	Best.Nr. IP 54
250	F		●	●			440x1065x250	70 W	F3/1 1080/250	1452	1452.54
320	F		●	●		○	440x1065x322	83 W	F3/1 1080/320	0580.1	0580.54

Zubehör

Eingrabsockel	Sockel für Bodenmontage	Zubehör für freistehende Schränke	Allgemeines Zubehör
Seite 68	Seite 90	Seite 62	Seite 170

Maßzeichnung

440x650	440x850	440x1080
Seite A03	Seite A03	Seite A04

Varianten: *1/2-1/2 Türen* *1/3-2/3 Türen* *2/3-1/3 Türen* *Tür mit Mulde* *Stülpvariante*

460x850

BxH

DIN 00
Leerschrank zum Ausbau nach IEC 61439
Scharniertüre mit Einfachschwenkhebel
für EHZ, ohne Ausstattung (leer).

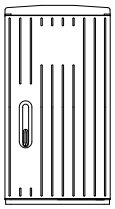

X 7035 gerippt

Tiefe	Serie	RAL-Farbe 7035	RAL-Farbe 7032	Front glatt	Front ripp	Varianten	Varianten	Varianten	Varianten	Varianten	Außenmaße BxHxT	P_{max} ΔT=20K	Type	Best.Nr. IP 44	Best.Nr. IP 54
320	X	●		●					◐	◐	460x869x320	74 W	X00 850/320	1733	1733.54

Zubehör

Eingrabsockel	Sockel für Bodenmontage	Zubehör für freistehende Schränke	Allgemeines Zubehör
Seite 69	Seite 91	Seite 62	Seite 170

Maßzeichnung

460x850
Seite A04

Varianten: *1/2-1/2 Türen* *1/3-2/3 Türen* *2/3-1/3 Türen* *Tür mit Mulde* *Stülpvariante*

590x850
BxH

DIN 0 und ÖNORM F4
Leerschrank zum Ausbau nach IEC 61439
Scharniertüre mit Einfachschwenkhebel
für EHZ, ohne Ausstattung (leer).

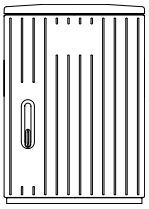

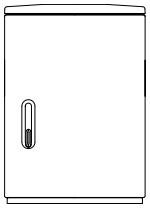

X 7035 gerippt *F 7032 glatt*

Tiefe	Serie[2]	RAL-Farbe 7035	RAL-Farbe 7032	Front glatt	Front ripp	Varianten	Außenmaße BxHxT	P_{max} ΔT=20K	Type	Best.Nr. IP 44	Best.Nr. IP 54
250	F		●	●			590x836x250	78 W	F4 850/250	1453	1453.54
320	F		●	●		○	590x836x322	90 W	F4 850/320	0284.1	0284.54
320	X	●			●	◐ ◐	590x869x320	92 W	X0 850/320	1265	1276
412[1]	F		●	●			590x850x411	102 W	F4 850/412	○	○
470	F		●	●			590x850x470	117 W	F4 850/470	1189	1189.54
635	F		●	●			590x850x635	145 W	F4 850/635	0164	0164.54

[1] Tiefe 412 als Sondertiefe z.B. für Verkehrstechnik oder Telekomanwendung
[2] Unterschied Serie F / Serie X siehe Allgemeinbeschreibung

590x1080
BxH

DIN 0 und ÖNORM F4
Leerschrank zum Ausbau nach IEC 61439
Scharniertüre mit Einfachschwenkhebel
für EHZ, ohne Ausstattung (leer).

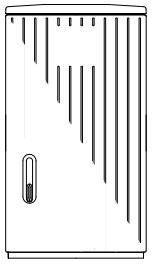

F 7032 glatt
F 7035 gerippt

Tiefe	Serie	RAL-Farbe 7035	RAL-Farbe 7032	Front glatt	Front ripp	Varianten	Außenmaße BxHxT	P_{max} ΔT=20K	Type	Best.Nr. IP 44	Best.Nr. IP 54
250	F		●	●			590x1065x250	93 W	F4 1080/250	1454	1454.54
250	F	●			●		590x1065x250	93 W	F4 1080/250	3209	3209.54
320	F		●	●		○	590x1065x322	107 W	F4 1080/320	0318.1	0318.54
320	F	●			●	◐	590x1065x322	107 W	F4 1080/320	2767	2767.54
412[1]	F		●	●			590x1080x411	121 W	F4 1080/412	○	○
412[1]	F	●			●		590x1080x411	121 W	F4 1080/412	3866	3866.54
470	F		●	●			590x1080x470	139 W	F4 1080/470	1188	1188.54
470	F	●			●		590x1080x470	139 W	F4 1080/470	3210	3210.54
635	F		●	●			590x1080x635	172 W	F4 1080/635	0180	0180.54
635	F	●			●		590x1080x635	172 W	F4 1080/635	3211	3211.54

[1] Tiefe 412 als Sondertiefe z.B. für Verkehrstechnik oder Telekomanwendung

Varianten: *1/2-1/2 Türen* *1/3-2/3 Türen* *2/3-1/3 Türen* *Tür mit Mulde* *Stülpvariante*

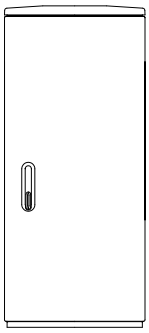

F 7032 glatt
F 7035 glatt

590x1350

BxH

DIN 0 und ÖNORM F4
Leerschrank zum Ausbau nach IEC 61439
Scharniertüre mit Einfachschwenkhebel
für EHZ, ohne Ausstattung (leer).

Tiefe	Serie	RAL-Farbe 7035	RAL-Farbe 7032	Front glatt	Front ripp	Varianten	Außenmaße BxHxT	P_{max} ΔT=20K	Type	Best.Nr. IP 44	Best.Nr. IP 54
250	F		●	●			590x1350x252	104 W	F4 1350/250	3395	3395.54
250	F	●		●			590x1350x252	104 W	F4 1350/250	○	○
320	F		●	●		○	590x1350x324	124 W	F4 1350/320	3397	3397.54
320	F	●		●		◐	590x1350x324	124 W	F4 1350/320	3397.1	3397.1.54
412[1]	F		●	●			590x1364x413	142 W	F4 1350/412	○	○
412[1]	F	●		●			590x1364x413	142 W	F4 1350/412	3775	3775.54
470	F		●	●			590x1364x472	156 W	F4 1350/470	3838	3838.54
470	F	●		●			590x1364x472	156 W	F4 1350/470	3838.1	3838.1.54

[1] Tiefe 412 als Sondertiefe z.B. für Verkehrstechnik oder Telekomanwendung

Zubehör

Eingrabsockel	Sockel für Bodenmontage	Zubehör für freistehende Schränke	Allgemeines Zubehör
Seite 70	Seite 92	Seite 62	Seite 170

Maßzeichnung

590x850	590x1080	590x1350
Seite A05	Seite A06	Seite A07

Varianten: *1/2-1/2 Türen* *1/3-2/3 Türen* *2/3-1/3 Türen* *Tür mit Mulde* *Stülpvariante*

785x850
BxH

DIN 1 und ÖNORM F5
Leerschrank zum Ausbau nach IEC 61439
Scharniertüre mit Einfachschwenkhebel
für EHZ, ohne Ausstattung (leer).

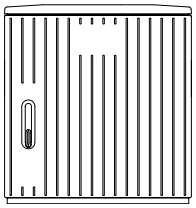

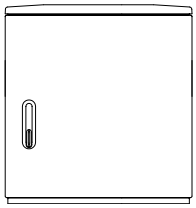

X 7035 gerippt *F 7032 glatt*

Tiefe	Serie[2]	RAL-Farbe 7035	RAL-Farbe 7032	Front glatt	Front ripp	Varianten					Außenmaße BxHxT	P_{max} ΔT=20K	Type	Best.Nr. IP 44	Best.Nr. IP 54
250	F		●	●		◐	◐	◐			785x836x250	102 W	F5 850/250	1455	1455.54
320	F		●	●		◐	◐	◐		○	785x836x322	115 W	F5 850/320	0285.1	0285.54
320	X	●			●				◐	◐	785x869x320	119 W	X1 850/320	1267	1278
412[1]	F		●	●		◐	◐	◐			785x850x411	131 W	F5 850/412	○	○
470	F		●	●		◐	◐	◐			785x850x470	147 W	F5 850/470	1186	1186.54
635	F		●	●		◐	◐	◐			785x850x635	178 W	F5 850/635	0174	0174.54

[1] Tiefe 412 als Sondertiefe z.B. für Verkehrstechnik oder Telekomanwendung
[2] Unterschied Serie F / Serie X siehe Allgemeinbeschreibung

785x1080
BxH

DIN 1 und ÖNORM F5
Leerschrank zum Ausbau nach IEC 61439
Scharniertüre mit Einfachschwenkhebel
für EHZ, ohne Ausstattung (leer).

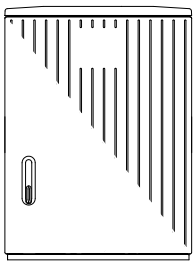

F 7032 glatt
F 7035 gerippt

Tiefe	Serie	RAL-Farbe 7035	RAL-Farbe 7032	Front glatt	Front ripp	Varianten					Außenmaße BxHxT	P_{max} ΔT=20K	Type	Best.Nr. IP 44	Best.Nr. IP 54
250	F		●	●		◐	◐	◐			785x1065x250	122 W	F5 1080/250	1456	1456.54
250	F	●			●	◐					785x1065x250	122 W	F5 1080/250	3213	3213.54
320	F		●	●		◐	◐	◐		○	785x1065x322	138 W	F5 1080/320	0319.1	0319.54
320	F	●			●	◐				◐	785x1065x322	138 W	F5 1080/320	2768	2768.54
412[1]	F		●	●		◐	◐	◐			785x1080x411	156 W	F5 1080/412	○	○
412[1]	F	●			●	◐					785x1080x411	156 W	F5 1080/412	3867	3867.54
470	F		●	●		◐	◐	◐			785x1080x470	174 W	F5 1080/470	1187	1187.54
470	F	●			●	◐					785x1080x470	174 W	F5 1080/470	3214	3214.54
635	F		●	●		◐	◐	◐			785x1080x635	210 W	F5 1080/635	0182.1	0182.54
635	F	●			●	◐					785x1080x635	210 W	F5 1080/635	3215	3215.54

[1] Tiefe 412 als Sondertiefe z.B. für Verkehrstechnik oder Telekomanwendung

Varianten: *1/2-1/2 Türen* *1/3-2/3 Türen* *2/3-1/3 Türen* *Tür mit Mulde* *Stülpvariante*

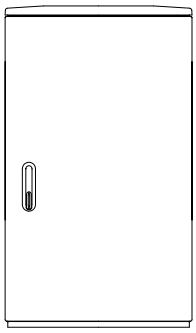

785x1350
BxH

DIN 1 und ÖNORM F5
Leerschrank zum Ausbau nach IEC 61439
Scharniertüre mit Einfachschwenkhebel
für EHZ, ohne Ausstattung (leer).

F 7032 glatt
F 7035 glatt

Tiefe	Serie	RAL-Farbe 7035	RAL-Farbe 7032	Front glatt	Front ripp	Varianten					Außenmaße BxHxT	P_{max} ΔT=20K	Type	Best.Nr. IP 44	Best.Nr. IP 54
250	F		●	●		○	○	○			785x1350x252	138 W	F5 1350/250	3396	3396.54
250	F	●		●		○	○	○			785x1350x252	138 W	F5 1350/250	○	○
320	F		●	●		○	○	○		○	785x1350x324	157 W	F5 1350/320	3398	3398.54
320	F	●		●		○	○	○		◐	785x1350x324	157 W	F5 1350/320	3398.1	3398.1.54
412[1]	F		●	●		○	○	○			785x1364x413	183 W	F5 1350/412	○	○
412[1]	F	●		●		○	○	○			785x1364x413	183 W	F5 1350/412	3774	3774.54
470	F		●	●		○	○	○			785x1364x472	199 W	F5 1350/470	3839	3839.54
470	F	●		●		○	○	○			785x1364x472	199 W	F5 1350/470	3839.1	3839.1.54

[1] Tiefe 412 als Sondertiefe z.B. für Verkehrstechnik oder Telekomanwendung

Zubehör

Eingrabsockel	Sockel für Bodenmontage	Zubehör für freistehende Schränke	Allgemeines Zubehör
Seite 72	Seite 94	Seite 62	Seite 170

Maßzeichnung

785x850	785x1080	785x1350
Seite A08	Seite A09	Seite A10

Varianten: *1/2-1/2 Türen* *1/3-2/3 Türen* *2/3-1/3 Türen* *Tür mit Mulde* *Stülpvariante*

1115x850
BxH

DIN 2 und ÖNORM F6
Leerschrank zum Ausbau nach IEC 61439
Scharniertüren mit Einfachschwenkhebel
für EHZ, ohne Ausstattung (leer).

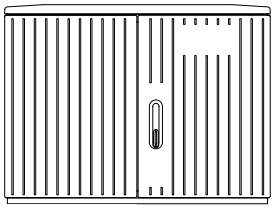

X 7035 gerippt

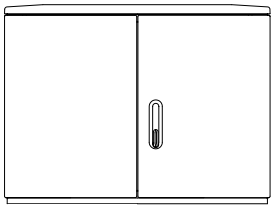

F 7032 glatt

Tiefe	Serie[2]	RAL-Farbe 7035	RAL-Farbe 7032	Front glatt	Front ripp	Varianten					Außenmaße BxHxT	P_{max} ΔT=20K	Type	Best.Nr. IP 44	Best.Nr. IP 54
320	F		●	●		◐	◐	◐		○	1115x836x322	160 W	F6 850/320	0537.1	0537.54
320	X	●			●				◐	◐	1115x869x320	165 W	X2 850/320	1730	1730.54
412[1]	F		●	●		◐	◐	◐			1115x850x411	180 W	F6 850/412	○	○
470	F		●	●		◐	◐	◐			1115x850x470	197 W	F6 850/470	1191	1191.54
635	F		●	●		◐	◐	◐			1115x850x635	233 W	F6 850/635	0952.1	0952.54

[1] Tiefe 412 als Sondertiefe z.B. für Verkehrstechnik oder Telekomanwendung
[2] Unterschied Serie F / Serie X siehe Allgemeinbeschreibung

1115x1080
BxH

DIN 2 und ÖNORM F6
Leerschrank zum Ausbau nach IEC 61439
Scharniertüren mit Einfachschwenkhebel
für EHZ, ohne Ausstattung (leer).

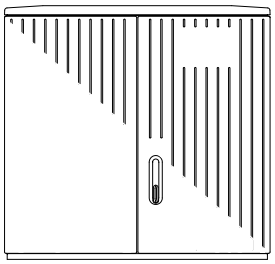

F 7032 glatt
F 7035 gerippt

Tiefe	Serie	RAL-Farbe 7035	RAL-Farbe 7032	Front glatt	Front ripp	Varianten					Außenmaße BxHxT	P_{max} ΔT=20K	Type	Best.Nr. IP 44	Best.Nr. IP 54
320	F		●	●		◐	◐	◐		○	1115x1065x322	190 W	F6 1080/320	0552.1	0552.54
320	F	●			●		◐	◐		◐	1115x1065x322	190 W	F6 1080/320	2769	2769.54
412[1]	F		●	●		◐	◐	◐			1115x1080x411	213 W	F6 1080/412	○	○
412[1]	F	●			●		◐	◐			1115x1080x411	213 W	F6 1080/412	3864	3864.54
470	F		●	●		◐	◐	◐			1115x1080x470	233 W	F6 1080/470	1190	1190.54
470	F	●			●		◐	◐			1115x1080x470	233 W	F6 1080/470	3218	3218.54
635	F		●	●		◐	◐	◐			1115x1080x635	273 W	F6 1080/635	0953.1	0953.54
635	F	●			●		◐	◐			1115x1080x635	273 W	F6 1080/635	3219	3219.54

[1] Tiefe 412 als Sondertiefe z.B. für Verkehrstechnik oder Telekomanwendung

Varianten: *1/2-1/2 Türen* *1/3-2/3 Türen* *2/3-1/3 Türen* *Tür mit Mulde* *Stülpvariante*

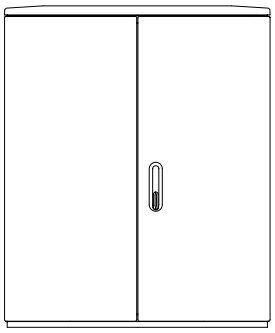

F 7032 glatt
F 7035 glatt

1115x1350
BxH

DIN 2 und ÖNORM F6
Leerschrank zum Ausbau nach IEC 61439
Scharniertüren mit Einfachschwenkhebel
für EHZ, ohne Ausstattung (leer).

Tiefe	Serie	RAL-Farbe 7035	RAL-Farbe 7032	Front glatt	Front ripp	Varianten					Außenmaße BxHxT	P_{max} ΔT=20K	Type	Best.Nr. IP 44	Best.Nr. IP 54
320	F		●	●		○	○	○		○	1115x1350x324	220 W	F6 1350/320	3399	3399.54
320	F	●		●		○	○	○		◐	1115x1350x324	220 W	F6 1350/320	3399.1	3399.1.54
412[1]	F		●	●		○	○	○			1115x1364x413	249 W	F6 1350/412	○	○
412[1]	F	●		●		○	○	○			1115x1364x413	249 W	F6 1350/412	3773	3773.54
470	F		●	●		○	○	○			1115x1364x472	265 W	F6 1350/470	3840	3840.54
470	F	●		●		○	○	○			1115x1364x472	265 W	F6 1350/470	3840.1	3840.1.54

[1] *Tiefe 412 als Sondertiefe z.B. für Verkehrstechnik oder Telekomanwendung*

Zubehör

Eingrabsockel	Sockel für Bodenmontage	Zubehör für freistehende Schränke	Allgemeines Zubehör
Seite 74	Seite 96	Seite 62	Seite 170

Maßzeichnung

1115x850	1115x1080	1115x1350
Seite A11	Seite A12	Seite A13

Varianten: *1/2-1/2 Türen* *1/3-2/3 Türen* *2/3-1/3 Türen* *Tür mit Mulde* *Stülpvariante*

1445x1080

BxH

DIN 3
Leerschrank zum Ausbau nach IEC 61439
Scharniertüren mit Einfachschwenkhebel
für EHZ, ohne Ausstattung (leer).

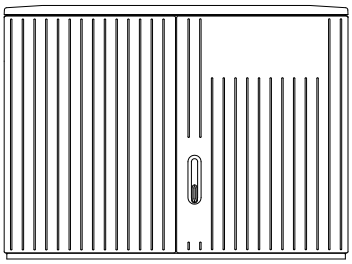

F 7035 gerippt

Tiefe	Serie	RAL-Farbe 7035	RAL-Farbe 7032	Front glatt	Front ripp	Varianten	Außenmaße BxHxT	P_{max} ΔT=20K	Type	Best.Nr. IP 44	Best.Nr. IP 54
320	F	●		●	◐	◐	1445x1065x322	244 W	X3 1080/320	2890	2890.54
412[1]	F	●		●	◐		1445x1080x411	267 W	X3 1080/412	3865	3865.54
470	F	●		●	◐		1445x1080x470	290 W	X3 1080/470	3221	3221.54
635	F	●		●	◐		1445x1080x635	334 W	X3 1080/635	3101	3101.54

[1] Tiefe 412 als Sondertiefe z.B. für Verkehrstechnik oder Telekomanwendung

1445x1350

BxH

DIN 3
Leerschrank zum Ausbau nach IEC 61439
Scharniertüren mit Einfachschwenkhebel
für EHZ, ohne Ausstattung (leer).

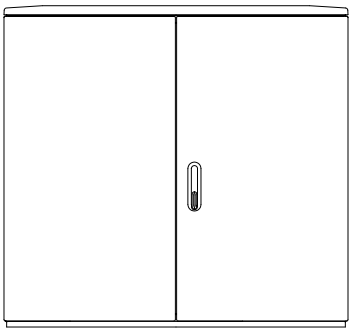

F 7035 glatt

Tiefe	Serie	RAL-Farbe 7035	RAL-Farbe 7032	Front glatt	Front ripp	Varianten	Außenmaße BxHxT	P_{max} ΔT=20K	Type	Best.Nr. IP 44	Best.Nr. IP 54
320	F	●		●	○	◐	1445x1350x324	278 W	X3 1350/320	3837.1	3837.1.54
412[1]	F	●		●	○		1445x1364x413	308 W	X3 1350/412	3776	3776.54
470	F	●		●	○		1445x1364x472	324 W	X3 1350/470	3841	3841.54

[1] Tiefe 412 als Sondertiefe z.B. für Verkehrstechnik oder Telekomanwendung

Zubehör

Eingrabsockel	Sockel für Bodenmontage	Zubehör für freistehende Schränke	Allgemeines Zubehör
Seite 76	Seite 97	Seite 62	Seite 170

Maßzeichnung

1445x1080	1445x1350
Seite A14	Seite A15

Varianten: 1/2-1/2 Türen 1/3-2/3 Türen 2/3-1/3 Türen Tür mit Mulde Stülpvariante

440-440
880x850
BxH

ÖNORM F3/1-F3/1
Leerschrank zum Ausbau nach IEC 61439
Scharniertüren mit Einfachschwenkhebel
für EHZ, ohne Ausstattung (leer).

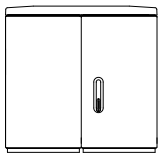

F 7032 glatt

Tiefe	Serie	RAL-Farbe 7035	RAL-Farbe 7032	Front glatt	Front ripp	Außenmaße BxHxT	P_{max} ΔT=20K	Type	Best.Nr. IP 44
320	F		●	●		880x850x322	127 W	DB F3/1-F3/1 850/320	0787

440-440
880x1080
BxH

ÖNORM F3/1-F3/1
Leerschrank zum Ausbau nach IEC 61439
Scharniertüren mit Einfachschwenkhebel
für EHZ, ohne Ausstattung (leer).

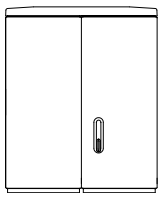

F 7032 glatt

Tiefe	Serie	RAL-Farbe 7035	RAL-Farbe 7032	Front glatt	Front ripp	Außenmaße BxHxT	P_{max} ΔT=20K	Type	Best.Nr. IP 44
320	F		●	●		880x1080x322	151 W	DB F3/1-F3/1 1080/320	0788

Zubehör

Eingrabsockel	Sockel für Bodenmontage	Zubehör für freistehende Schränke	Allgemeines Zubehör
Seite 78	Seite 98	Seite 62	Seite 170

Maßzeichnung

440-440 880x850	440-440 880x1080
Seite A16	Seite A16

440-590 1030x850 BxH

ÖNORM F3/1-F4
Leerschrank zum Ausbau nach IEC 61439
Scharniertüren mit Einfachschwenkhebel
für EHZ, ohne Ausstattung (leer).

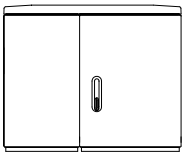

F 7032 glatt

Tiefe	Serie	RAL-Farbe 7035	RAL-Farbe 7032	Front glatt	Front ripp	Außenmaße BxHxT	P_{max} ΔT=20K	Type	Best.Nr. IP 44
320	F		●	●		1030x850x322	147 W	DB F3/1-F4 850/320	0767

440-590 1030x1080 BxH

ÖNORM F3/1-F4
Leerschrank zum Ausbau nach IEC 61439
Scharniertüren mit Einfachschwenkhebel
für EHZ, ohne Ausstattung (leer).

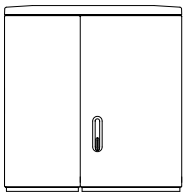

F 7032 glatt

Tiefe	Serie	RAL-Farbe 7035	RAL-Farbe 7032	Front glatt	Front ripp	Außenmaße BxHxT	P_{max} ΔT=20K	Type	Best.Nr. IP 44
320	F		●	●		1030x1080x322	175 W	DB F3/1-F4 1080/320	0594

Zubehör

Eingrabsockel	Sockel für Bodenmontage	Zubehör für freistehende Schränke	Allgemeines Zubehör
Seite 78	Seite 98	Seite 62	Seite 170

Maßzeichnung

440-590 1030x850	440-590 1030x1080
Seite A16	Seite A16

590-440
1030x850
BxH

ÖNORM F4-F3/1
Leerschrank zum Ausbau nach IEC 61439
Scharniertüren mit Einfachschwenkhebel
für EHZ, ohne Ausstattung (leer).

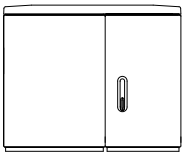

F 7032 glatt

Tiefe	Serie	RAL-Farbe 7035	RAL-Farbe 7032	Front glatt	Front ripp	Außenmaße BxHxT	P_{max} ΔT=20K	Type	Best.Nr. IP 44
320	F		●	●		1030x850x322	147 W	DB F4-F3/1 850/320	2441

590-440
1030x1080
BxH

ÖNORM F4-F3/1
Leerschrank zum Ausbau nach IEC 61439
Scharniertüren mit Einfachschwenkhebel
für EHZ, ohne Ausstattung (leer).

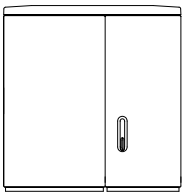

F 7032 glatt

Tiefe	Serie	RAL-Farbe 7035	RAL-Farbe 7032	Front glatt	Front ripp	Außenmaße BxHxT	P_{max} ΔT=20K	Type	Best.Nr. IP 44
320	F		●	●		1030x1080x322	175 W	DB F4-F3/1 1080/320	2442

Zubehör

Eingrabsockel	Sockel für Bodenmontage	Zubehör für freistehende Schränke	Allgemeines Zubehör
Seite 78	Seite 98	Seite 62	Seite 170

Maßzeichnung

590-440 1030x850	590-440 1030x1080
Seite A16	Seite A16

590-590 1180x850
BxH

DIN 0-0 und ÖNORM F4-F4
Leerschrank zum Ausbau nach IEC 61439
Scharniertüren mit Einfachschwenkhebel
für EHZ, ohne Ausstattung (leer).

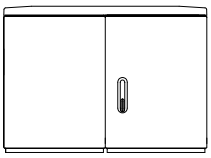

F 7032 glatt

Tiefe	Serie	RAL-Farbe 7035	RAL-Farbe 7032	Front glatt	Front ripp	Außenmaße BxHxT	P_{max} ΔT=20K	Type	Best.Nr. IP 44
320	F		●	●		1180x850x322	167 W	DB F4-F4 850/320	0211.1

590-590 1180x1080
BxH

DIN 0-0 und ÖNORM F4-F4
Leerschrank zum Ausbau nach IEC 61439
Scharniertüren mit Einfachschwenkhebel
für EHZ, ohne Ausstattung (leer).

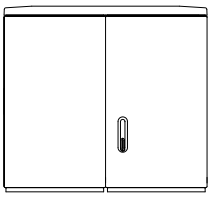

F 7032 glatt

Tiefe	Serie	RAL-Farbe 7035	RAL-Farbe 7032	Front glatt	Front ripp	Außenmaße BxHxT	P_{max} ΔT=20K	Type	Best.Nr. IP 44
320	F		●	●		1180x1080x322	198 W	DB F4-F4 1080/320	0206.1

590-590 1180x1350
BxH

DIN 0-0 und ÖNORM F4-F4
Leerschrank zum Ausbau nach IEC 61439
Scharniertüren mit Einfachschwenkhebel
für EHZ, ohne Ausstattung (leer).

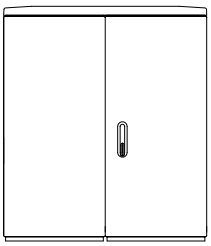

F 7032 glatt

Tiefe	Serie	RAL-Farbe 7035	RAL-Farbe 7032	Front glatt	Front ripp	Außenmaße BxHxT	P_{max} ΔT=20K	Type	Best.Nr. IP 44
320	F		●	●		1180x1364x324	233 W	DB F4-F4 1350/320	3598

Zubehör

Eingrabsockel	Sockel für Bodenmontage	Zubehör für freistehende Schränke	Allgemeines Zubehör
Seite 79	Seite 99	Seite 62	Seite 170

Maßzeichnung

590-590 1180x850	590-590 1180x1080	590-590 1180x1350
Seite A17	Seite A17	Seite A17

440-785
1225x850
BxH

ÖNORM F3/1-F5
Leerschrank zum Ausbau nach IEC 61439
Scharniertüren mit Einfachschwenkhebel
für EHZ, ohne Ausstattung (leer).

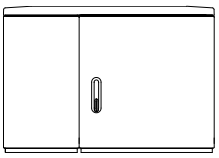

F 7032 glatt

Tiefe	Serie	RAL-Farbe 7035	RAL-Farbe 7032	Front glatt	Front ripp	Außenmaße BxHxT	P_{max} ΔT=20K	Type	Best.Nr. IP 44
320	F		●	●		1225x850x322	172 W	DB F3/1-F5 850/320	0768

440-785
1225x1080
BxH

ÖNORM F3/1-F5
Leerschrank zum Ausbau nach IEC 61439
Scharniertüren mit Einfachschwenkhebel
für EHZ, ohne Ausstattung (leer).

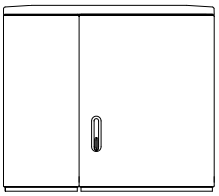

F 7032 glatt

Tiefe	Serie	RAL-Farbe 7035	RAL-Farbe 7032	Front glatt	Front ripp	Außenmaße BxHxT	P_{max} ΔT=20K	Type	Best.Nr. IP 44
320	F		●	●		1225x1080x322	205 W	DB F3/1-F5 1080/320	0769

Zubehör

Eingrabsockel	Sockel für Bodenmontage	Zubehör für freistehende Schränke	Allgemeines Zubehör
Seite 80	Seite 99	Seite 62	Seite 170

Maßzeichnung

440-785 1225x850	440-785 1225x1080
Seite A17	Seite A18

785-440 1225x850
BxH

ÖNORM F5-F3/1
Leerschrank zum Ausbau nach IEC 61439
Scharniertüren mit Einfachschwenkhebel
für EHZ, ohne Ausstattung (leer).

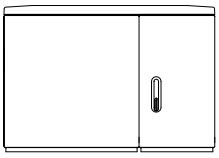

F 7032 glatt

Tiefe	Serie	RAL-Farbe 7035	RAL-Farbe 7032	Front glatt	Front ripp	Außenmaße BxHxT	P_{max} ΔT=20K	Type	Best.Nr. IP 44
320	F		●	●		1225x850x322	172 W	DB F5-F3/1 850/320	2488

785-440 1225x1080
BxH

ÖNORM F5-F3/1
Leerschrank zum Ausbau nach IEC 61439
Scharniertüren mit Einfachschwenkhebel
für EHZ, ohne Ausstattung (leer).

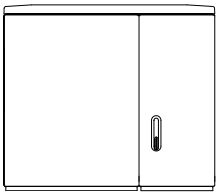

F 7032 glatt

Tiefe	Serie	RAL-Farbe 7035	RAL-Farbe 7032	Front glatt	Front ripp	Außenmaße BxHxT	P_{max} ΔT=20K	Type	Best.Nr. IP 44
320	F		●	●		1225x1080x322	205 W	DB F5-F3/1 1080/320	2491

Zubehör

Eingrabsockel	Sockel für Bodenmontage	Zubehör für freistehende Schränke	Allgemeines Zubehör
Seite 80	Seite 99	Seite 62	Seite 170

Maßzeichnung

785-440 1225x850	785-440 1225x1080
Seite A18	Seite A18

590-785 1375x850
BxH

DIN 0-1 und ÖNORM F4-F5
Leerschrank zum Ausbau nach IEC 61439
Scharniertüren mit Einfachschwenkhebel
für EHZ, ohne Ausstattung (leer).

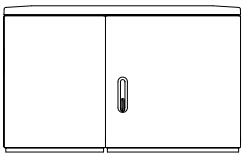

F 7032 glatt

Tiefe	Serie	RAL-Farbe 7035	RAL-Farbe 7032	Front glatt	Front ripp	Außenmaße BxHxT	P_{max} ΔT=20K	Type	Best.Nr. IP 44
320	F		●	●		1375x850x322	192 W	DB F4-F5 850/320	0214.1

590-785 1375x1080
BxH

DIN 0-1 und ÖNORM F4-F5
Leerschrank zum Ausbau nach IEC 61439
Scharniertüren mit Einfachschwenkhebel
für EHZ, ohne Ausstattung (leer).

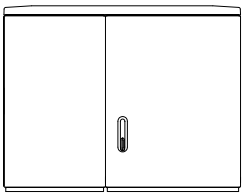

F 7032 glatt

Tiefe	Serie	RAL-Farbe 7035	RAL-Farbe 7032	Front glatt	Front ripp	Außenmaße BxHxT	P_{max} ΔT=20K	Type	Best.Nr. IP 44
320	F		●	●		1375x1080x322	228 W	DB F4-F5 1080/320	0215.1
470	F		●	●		1375x1080x470	264 W	DB F4-F5 1080/470	3862

590-785 1375x1350
BxH

DIN 0-1 und ÖNORM F4-F5
Leerschrank zum Ausbau nach IEC 61439
Scharniertüren mit Einfachschwenkhebel
für EHZ, ohne Ausstattung (leer).

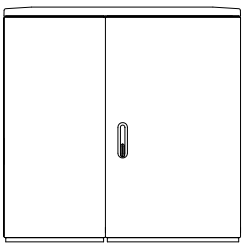

F 7032 glatt

Tiefe	Serie	RAL-Farbe 7035	RAL-Farbe 7032	Front glatt	Front ripp	Außenmaße BxHxT	P_{max} ΔT=20K	Type	Best.Nr. IP 44
320	F		●	●		1375x1364x324	268 W	DB F4-F5 1350/320	3599
470	F		●	●		1375x1364x472	313 W	DB F4-F5 1350/470	3906

Zubehör

Eingrabsockel	Sockel für Bodenmontage	Zubehör für freistehende Schränke	Allgemeines Zubehör
Seite 81	Seite 100	Seite 62	Seite 170

Maßzeichnung

590-785 1375x850	590-785 1375x1080	590-785 1375x1350
Seite A18	Seite A19	Seite A19

785-590 1375x850 BxH

DIN 1-0 und ÖNORM F5-F4
Leerschrank zum Ausbau nach IEC 61439
Scharniertüren mit Einfachschwenkhebel
für EHZ, ohne Ausstattung (leer).

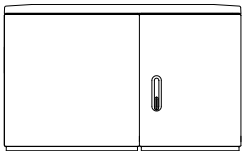

F 7032 glatt

Tiefe	Serie	RAL-Farbe 7035	RAL-Farbe 7032	Front glatt	Front ripp	Außenmaße BxHxT	P_{max} ΔT=20K	Type	Best.Nr. IP 44
320	F		●	●		1375x850x322	192 W	DB F5-F4 850/320	2490

785-590 1375x1080 BxH

DIN 1-0 und ÖNORM F5-F4
Leerschrank zum Ausbau nach IEC 61439
Scharniertüren mit Einfachschwenkhebel
für EHZ, ohne Ausstattung (leer).

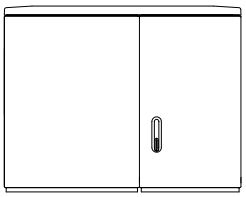

F 7032 glatt

Tiefe	Serie	RAL-Farbe 7035	RAL-Farbe 7032	Front glatt	Front ripp	Außenmaße BxHxT	P_{max} ΔT=20K	Type	Best.Nr. IP 44
320	F		●	●		1375x1080x322	228 W	DB F5-F4 1080/320	2492
470	F		●	●		1375x1080x470	264 W	DB F5-F4 1080/470	3863

785-590 1375x1350 BxH

DIN 1-0 und ÖNORM F5-F4
Leerschrank zum Ausbau nach IEC 61439
Scharniertüren mit Einfachschwenkhebel
für EHZ, ohne Ausstattung (leer).

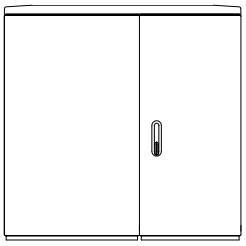

F 7032 glatt

Tiefe	Serie	RAL-Farbe 7035	RAL-Farbe 7032	Front glatt	Front ripp	Außenmaße BxHxT	P_{max} ΔT=20K	Type	Best.Nr. IP 44
320	F		●	●		1375x1364x324	268 W	DB F5-F4 1350/320	3600
470	F		●	●		1375x1364x472	313 W	DB F5-F4 1350/470	3907

Zubehör

Eingrabsockel	Sockel für Bodenmontage	Zubehör für freistehende Schränke	Allgemeines Zubehör
Seite 82	Seite 100	Seite 62	Seite 170

Maßzeichnung

785-590 1375x850	785-590 1375x1080	785-590 1375x1350
Seite A20	Seite A20	Seite A21

785-785 1570x850

BxH

DIN 1-1 und ÖNORM F5-F5
Leerschrank zum Ausbau nach IEC 61439
Scharniertüren mit Einfachschwenkhebel
für EHZ, ohne Ausstattung (leer).

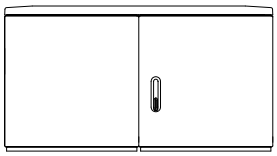

F 7032 glatt

Tiefe	Serie	RAL-Farbe 7035	RAL-Farbe 7032	Front glatt	Front ripp	Außenmaße BxHxT	P_{max} ΔT=20K	Type	Best.Nr. IP 44
320	F		●	●		1570x850x322	217 W	DB F5-F5 850/320	0213.1
470	F		●	●		1570x850x470	257 W	DB F5-F5 850/470	2443

785-785 1570x1080

BxH

DIN 1-1 und ÖNORM F5-F5
Leerschrank zum Ausbau nach IEC 61439
Scharniertüren mit Einfachschwenkhebel
für EHZ, ohne Ausstattung (leer).

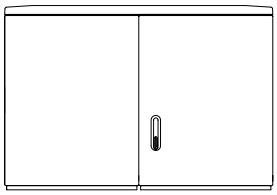

F 7032 glatt

Tiefe	Serie	RAL-Farbe 7035	RAL-Farbe 7032	Front glatt	Front ripp	Außenmaße BxHxT	P_{max} ΔT=20K	Type	Best.Nr. IP 44
320	F		●	●		1570x1080x322	258 W	DB F5-F5 1080/320	0209.1
470	F		●	●		1570x1080x470	302 W	DB F5-F5 1080/470	2388

785-785 1570x1350

BxH

DIN 1-1 und ÖNORM F5-F5
Leerschrank zum Ausbau nach IEC 61439
Scharniertüren mit Einfachschwenkhebel
für EHZ, ohne Ausstattung (leer).

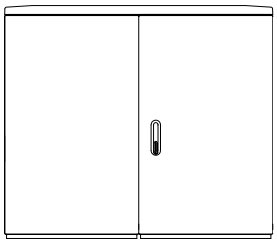

F 7032 glatt

Tiefe	Serie	RAL-Farbe 7035	RAL-Farbe 7032	Front glatt	Front ripp	Außenmaße BxHxT	P_{max} ΔT=20K	Type	Best.Nr. IP 44
320	F		●	●		1570x1364x324	300 W	DB F5-F5 1350/320	3601
470	F		●	●		1570x1364x472	376 W	DB F5-F5 1350/470	3908

Zubehör

Eingrabsockel	Sockel für Bodenmontage	Zubehör für freistehende Schränke	Allgemeines Zubehör
Seite 83	Seite 100	Seite 62	Seite 170

Maßzeichnung

785-785 1570x850	785-785 1570x1080	785-785 1570x1350
Page A21	Page A22	Page A22

440-440 880x850
BxH

ÖNORM F3/1-F3/1
Leerschrank zum Ausbau nach IEC 61439
Scharniertüren mit Einfachschwenkhebel
für EHZ, ohne Ausstattung (leer).



F 7032 glatt

Tiefe	Serie	RAL-Farbe 7035	RAL-Farbe 7032	Front glatt	Front ripp	Varianten Türteilungen	Außenmaße BxHxT	P_{max} ΔT=20K	Type	Best.Nr. IP 44	Best.Nr. IP 54
320	F		●	●		○	884x850x322	127 W	Kombi F3/1-F3/1 850/320	0216	0216.54

440-440 880x1080
BxH

ÖNORM F3/1-F3/1
Leerschrank zum Ausbau nach IEC 61439
Scharniertüren mit Einfachschwenkhebel
für EHZ, ohne Ausstattung (leer).

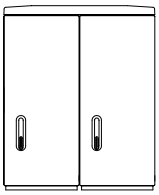

F 7032 glatt

Tiefe	Serie	RAL-Farbe 7035	RAL-Farbe 7032	Front glatt	Front ripp	Varianten Türteilungen	Außenmaße BxHxT	P_{max} ΔT=20K	Type	Best.Nr. IP 44	Best.Nr. IP 54
320	F		●	●		○	884x1080x322	151 W	Kombi F3/1-F3/1 1080/320	0217	0217.54

Zubehör

Eingrabsockel	Sockel für Bodenmontage	Zubehör für freistehende Schränke	Allgemeines Zubehör
Seite 78	Seite 98	Seite 62	Seite 170

Maßzeichnung

440-440 880x850	440-440 880x1080
Seite A23	Seite A23

mögliche Varianten siehe Einzelschränke

440-590 1030x850
BxH

ÖNORM F3/1-F4
Leerschrank zum Ausbau nach IEC 61439
Scharniertüren mit Einfachschwenkhebel
für EHZ, ohne Ausstattung (leer).

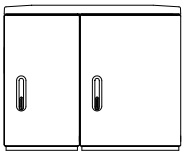

F 7032 glatt

Tiefe	Serie	RAL-Farbe 7035	RAL-Farbe 7032	Front glatt	Front ripp	Varianten Türteilungen	Außenmaße BxHxT	P_{max} ΔT=20K	Type	Best.Nr. IP 44	Best.Nr. IP 54
320	F		●	●		○	1034x850x322	147 W	Kombi F3/1-F4 850/320	0221	0221.54

440-590 1030x1080
BxH

ÖNORM F3/1-F4
Leerschrank zum Ausbau nach IEC 61439
Scharniertüren mit Einfachschwenkhebel
für EHZ, ohne Ausstattung (leer).

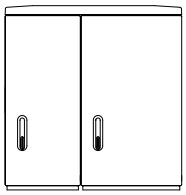

F 7032 glatt

Tiefe	Serie	RAL-Farbe 7035	RAL-Farbe 7032	Front glatt	Front ripp	Varianten Türteilungen	Außenmaße BxHxT	P_{max} ΔT=20K	Type	Best.Nr. IP 44	Best.Nr. IP 54
320	F		●	●		○	1034x1080x322	151 W	Kombi F3/1-F4 1080/320	0223	0223.54

Zubehör

Eingrabsockel	Sockel für Bodenmontage	Zubehör für freistehende Schränke	Allgemeines Zubehör
Seite 78	Seite 98	Seite 62	Seite 170

Maßzeichnung

440-590 1030x850	440-590 1030x1080
Seite A23	Seite A23

mögliche Varianten siehe Einzelschränke

590-440 1030x850
BxH

ÖNORM F4-F3/1
Leerschrank zum Ausbau nach IEC 61439
Scharniertüren mit Einfachschwenkhebel
für EHZ, ohne Ausstattung (leer).

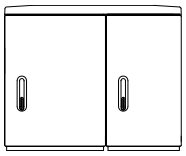

F 7032 glatt

Tiefe	Serie	RAL-Farbe 7035	RAL-Farbe 7032	Front glatt	Front ripp	Varianten Türteilungen	Außenmaße BxHxT	P_{max} ΔT=20K	Type	Best.Nr. IP 44	Best.Nr. IP 54
320	F		●	●		○	1034x850x322	147 W	Kombi F4-F3/1 850/320	2444	2444.54

590-440 1030x1080
BxH

ÖNORM F4-F3/1
Leerschrank zum Ausbau nach IEC 61439
Scharniertüren mit Einfachschwenkhebel
für EHZ, ohne Ausstattung (leer).

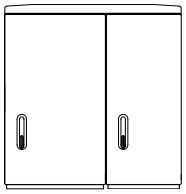

F 7032 glatt

Tiefe	Serie	RAL-Farbe 7035	RAL-Farbe 7032	Front glatt	Front ripp	Varianten Türteilungen	Außenmaße BxHxT	P_{max} ΔT=20K	Type	Best.Nr. IP 44	Best.Nr. IP 54
320	F		●	●		○	1034x1080x322	151 W	Kombi F4-F3/1 1080/320	2445	2445.54

Zubehör

Eingrabsockel	Sockel für Bodenmontage	Zubehör für freistehende Schränke	Allgemeines Zubehör
Seite 78	Seite 98	Seite 62	Seite 170

Maßzeichnung

590-440 1030x850	590-440 1030x1080
Seite A24	Seite A24

mögliche Varianten siehe Einzelschränke

590-590 1180x850
BxH

DIN 0-0 und ÖNORM F4-F4
Leerschrank zum Ausbau nach IEC 61439
Scharniertüren mit Einfachschwenkhebel
für EHZ, ohne Ausstattung (leer).

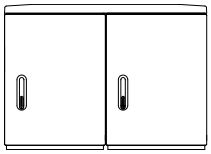

F 7032 glatt

Tiefe	Serie	RAL-Farbe 7035	RAL-Farbe 7032	Front glatt	Front ripp	Varianten Türteilungen	Außenmaße BxHxT	P_{max} ΔT=20K	Type	Best.Nr. IP 44	Best.Nr. IP 54
320	F		●	●		○	1184x850x322	167 W	Kombi F4-F4 850/320	0222	0222.54

590-590 1180x1080
BxH

DIN 0-0 und ÖNORM F4-F4
Leerschrank zum Ausbau nach IEC 61439
Scharniertüren mit Einfachschwenkhebel
für EHZ, ohne Ausstattung (leer).

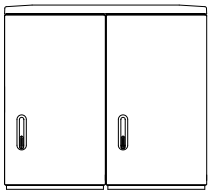

F 7032 glatt

Tiefe	Serie	RAL-Farbe 7035	RAL-Farbe 7032	Front glatt	Front ripp	Varianten Türteilungen	Außenmaße BxHxT	P_{max} ΔT=20K	Type	Best.Nr. IP 44	Best.Nr. IP 54
320	F		●	●		○	1184x1080x322	198 W	Kombi F4-F4 1080/320	0218	0218.54

590-590 1180x1350
BxH

DIN 0-0 und ÖNORM F4-F4
Leerschrank zum Ausbau nach IEC 61439
Scharniertüren mit Einfachschwenkhebel
für EHZ, ohne Ausstattung (leer).

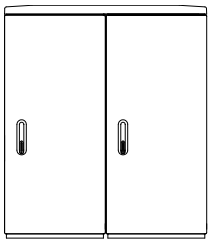

F 7032 glatt

Tiefe	Serie	RAL-Farbe 7035	RAL-Farbe 7032	Front glatt	Front ripp	Varianten Türteilungen	Außenmaße BxHxT	P_{max} ΔT=20K	Type	Best.Nr. IP 44	Best.Nr. IP 54
320	F		●	●		○	1184x1364x324	233 W	Kombi F4-F4 1350/320	3602	3602.54

Zubehör

Eingrabsockel	Sockel für Bodenmontage	Zubehör für freistehende Schränke	Allgemeines Zubehör
Seite 79	Seite 99	Seite 62	Seite 170

Maßzeichnung

590-590 1180x850	590-590 1180x1080	590-590 1180x1350
Seite A24	Seite A24	Seite A25

mögliche Varianten siehe Einzelschränke

440-785 1225x850

BxH

ÖNORM F3/1-F5
Leerschrank zum Ausbau nach IEC 61439
Scharniertüren mit Einfachschwenkhebel
für EHZ, ohne Ausstattung (leer).

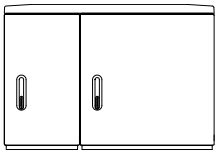

F 7032 glatt

Tiefe	Serie	RAL-Farbe 7035	RAL-Farbe 7032	Front glatt	Front ripp	Varianten Türteilungen	Außenmaße BxHxT	P_{max} ΔT=20K	Type	Best.Nr. IP 44	Best.Nr. IP 54
320	F		●	●		○	1229x850x322	172 W	Kombi F3/1-F5 850/320	0224	0224.54

440-785 1225x1080

BxH

ÖNORM F3/1-F5
Leerschrank zum Ausbau nach IEC 61439
Scharniertüren mit Einfachschwenkhebel
für EHZ, ohne Ausstattung (leer).

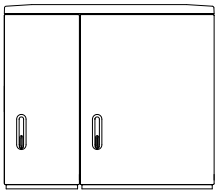

F 7032 glatt

Tiefe	Serie	RAL-Farbe 7035	RAL-Farbe 7032	Front glatt	Front ripp	Varianten Türteilungen	Außenmaße BxHxT	P_{max} ΔT=20K	Type	Best.Nr. IP 44	Best.Nr. IP 54
320	F		●	●		○	1229x1080x322	205 W	Kombi F3/1-F5 1080/320	0225	0225.54

Zubehör

Eingrabsockel	Sockel für Bodenmontage	Zubehör für freistehende Schränke	Allgemeines Zubehör
Seite 80	Seite 99	Seite 62	Seite 170

Maßzeichnung

440-785 1225x850	440-785 1225x1080
Seite A25	Seite A25

mögliche Varianten siehe Einzelschränke

785-440 1225x850
BxH

ÖNORM F5-F3/1
Leerschrank zum Ausbau nach IEC 61439
Scharniertüren mit Einfachschwenkhebel
für EHZ, ohne Ausstattung (leer).

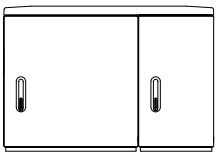

F 7032 glatt

Tiefe	Serie	RAL-Farbe 7035	RAL-Farbe 7032	Front glatt	Front ripp	Varianten Türteilungen	Außenmaße BxHxT	P_{max} ΔT=20K	Type	Best.Nr. IP 44	Best.Nr. IP 54
320	F		●	●		○	1229x850x322	172 W	Kombi F5-F3/1 850/320	2493	2493.54

785-440 1225x1080
BxH

ÖNORM F5-F3/1
Leerschrank zum Ausbau nach IEC 61439
Scharniertüren mit Einfachschwenkhebel
für EHZ, ohne Ausstattung (leer).

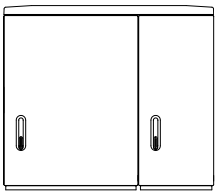

F 7032 glatt

Tiefe	Serie	RAL-Farbe 7035	RAL-Farbe 7032	Front glatt	Front ripp	Varianten Türteilungen	Außenmaße BxHxT	P_{max} ΔT=20K	Type	Best.Nr. IP 44	Best.Nr. IP 54
320	F		●	●		○	1229x1080x322	205 W	Kombi F5-F3/1 1080/320	2495	2495.54

Zubehör

Eingrabsockel	Sockel für Bodenmontage	Zubehör für freistehende Schränke	Allgemeines Zubehör
Seite 80	Seite 99	Seite 62	Seite 170

Maßzeichnung

785-440 1225x850	785-440 1225x1080
Seite A26	Seite A26

mögliche Varianten siehe Einzelschränke

590-785 1375x850
BxH

DIN 0-1 und ÖNORM F4-F5
Leerschrank zum Ausbau nach IEC 61439
Scharniertüren mit Einfachschwenkhebel
für EHZ, ohne Ausstattung (leer).

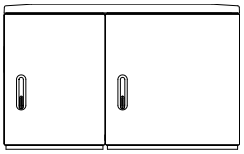

F 7032 glatt

Tiefe	Serie	RAL-Farbe 7035	RAL-Farbe 7032	Front glatt	Front ripp	Varianten Türteilungen	Außenmaße BxHxT	P_{max} ΔT=20K	Type	Best.Nr. IP 44	Best.Nr. IP 54
320	F		●	●		○	1379x850x322	192 W	Kombi F4-F5 850/320	0226	0226.54
470	F		●	●		○	1379x850x470	231 W	Kombi F4-F5 850/470	3880	3880.54

590-785 1375x1080
BxH

DIN 0-1 und ÖNORM F4-F5
Leerschrank zum Ausbau nach IEC 61439
Scharniertüren mit Einfachschwenkhebel
für EHZ, ohne Ausstattung (leer).

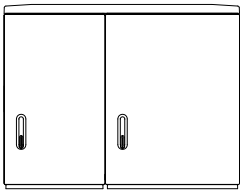

F 7032 glatt

Tiefe	Serie	RAL-Farbe 7035	RAL-Farbe 7032	Front glatt	Front ripp	Varianten Türteilungen	Außenmaße BxHxT	P_{max} ΔT=20K	Type	Best.Nr. IP 44	Best.Nr. IP 54
320	F		●	●		○	1379x1080x322	228 W	Kombi F4-F5 1080/320	0229	0229.54
470	F		●	●		○	1379x1080x470	272 W	Kombi F4-F5 1080/470	3879	3879.54

590-785 1375x1350
BxH

DIN 0-1 und ÖNORM F4-F5
Leerschrank zum Ausbau nach IEC 61439
Scharniertüren mit Einfachschwenkhebel
für EHZ, ohne Ausstattung (leer).

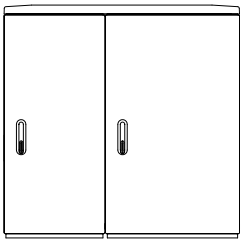

F 7032 glatt

Tiefe	Serie	RAL-Farbe 7035	RAL-Farbe 7032	Front glatt	Front ripp	Varianten Türteilungen	Außenmaße BxHxT	P_{max} ΔT=20K	Type	Best.Nr. IP 44	Best.Nr. IP 54
320	F		●	●		○	1379x1364x324	268 W	Kombi F4-F5 1350/320	3603	3603.54
470	F		●	●		○	1379x1364x472	333 W	Kombi F4-F5 1350/470	3909	3909.54

Zubehör

Eingrabsockel	Sockel für Bodenmontage	Zubehör für freistehende Schränke	Allgemeines Zubehör
Seite 81	Seite 100	Seite 62	Seite 170

Maßzeichnung

590-785 1375x850	590-785 1375x1080	590-785 1375x1350
Seite A26	Seite A27	Seite A27

mögliche Varianten siehe Einzelschränke

785-590 1375x850
BxH

DIN 1-0 und ÖNORM F5-F4
Leerschrank zum Ausbau nach IEC 61439
Scharniertüren mit Einfachschwenkhebel
für EHZ, ohne Ausstattung (leer).

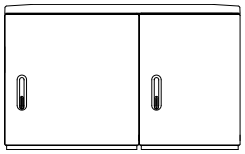

F 7032 glatt

Tiefe	Serie	RAL-Farbe 7035	RAL-Farbe 7032	Front glatt	Front ripp	Varianten Türteilungen	Außenmaße BxHxT	P_{max} ΔT=20K	Type	Best.Nr. IP 44	Best.Nr. IP 54
320	F		●	●		○	1379x850x322	192 W	Kombi F5-F4 850/320	2494	2494.54
470	F		●	●		○	1379x850x470	231 W	Kombi F5-F4 850/470	3882	3882.54

785-590 1375x1080
BxH

DIN 1-0 und ÖNORM F5-F4
Leerschrank zum Ausbau nach IEC 61439
Scharniertüren mit Einfachschwenkhebel
für EHZ, ohne Ausstattung (leer).

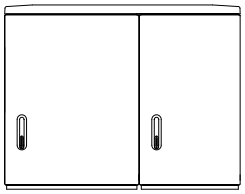

F 7032 glatt

Tiefe	Serie	RAL-Farbe 7035	RAL-Farbe 7032	Front glatt	Front ripp	Varianten Türteilungen	Außenmaße BxHxT	P_{max} ΔT=20K	Type	Best.Nr. IP 44	Best.Nr. IP 54
320	F		●	●		○	1379x1080x322	228 W	Kombi F5-F4 1080/320	2496	2496.54
470	F		●	●		○	1379x1080x470	272 W	Kombi F5-F4 1080/470	3881	3881.54

785-590 1375x1350
BxH

DIN 1-0 und ÖNORM F5-F4
Leerschrank zum Ausbau nach IEC 61439
Scharniertüren mit Einfachschwenkhebel
für EHZ, ohne Ausstattung (leer).

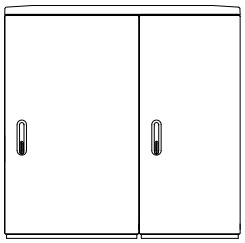

F 7032 glatt

Tiefe	Serie	RAL-Farbe 7035	RAL-Farbe 7032	Front glatt	Front ripp	Varianten Türteilungen	Außenmaße BxHxT	P_{max} ΔT=20K	Type	Best.Nr. IP 44	Best.Nr. IP 54
320	F		●	●		○	1379x1364x324	268 W	Kombi F5-F4 1350/320	3604	3604.54
470	F		●	●		○	1379x1364x472	333 W	Kombi F5-F4 1350/470	3910	3910.54

Zubehör

Eingrabsockel	Sockel für Bodenmontage	Zubehör für freistehende Schränke	Allgemeines Zubehör
Seite 82	Seite 100	Seite 62	Seite 170

Maßzeichnung

785-590 1375x850	785-590 1375x1080	785-590 1375x1350
Seite A28	Seite A28	Seite A29

mögliche Varianten siehe Einzelschränke

785-785
1570x850
BxH

DIN 1-1 und ÖNORM F5-F5
Leerschrank zum Ausbau nach IEC 61439
Scharniertüren mit Einfachschwenkhebel
für EHZ, ohne Ausstattung (leer).

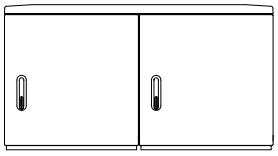

F 7032 glatt

Tiefe	Serie	RAL-Farbe 7035	RAL-Farbe 7032	Front glatt	Front ripp	Varianten Türteilungen	Außenmaße BxHxT	P_{max} ΔT=20K	Type	Best.Nr. IP 44	Best.Nr. IP 54
320	F		●	●		○	1574x850x322	217 W	Kombi F5-F5 850/320	0219	0219.54
470	F		●	●		○	1574x850x470	257 W	Kombi F5-F5 850/470	2497	2497.54

785-785
1570x1080
BxH

DIN 1-1 und ÖNORM F5-F5
Leerschrank zum Ausbau nach IEC 61439
Scharniertüren mit Einfachschwenkhebel
für EHZ, ohne Ausstattung (leer).

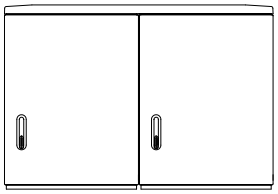

F 7032 glatt

Tiefe	Serie	RAL-Farbe 7035	RAL-Farbe 7032	Front glatt	Front ripp	Varianten Türteilungen	Außenmaße BxHxT	P_{max} ΔT=20K	Type	Best.Nr. IP 44	Best.Nr. IP 54
320	F		●	●		○	1574x1080x322	258 W	Kombi F5-F5 1080/320	0220	0220.54
470	F		●	●		○	1574x1080x470	302 W	Kombi F5-F5 1080/470	2498	2498.54

mögliche Varianten siehe Einzelschränke

785-785
1570x1350
BxH

DIN 1-1 und ÖNORM F5-F5
Leerschrank zum Ausbau nach IEC 61439
Scharniertüren mit Einfachschwenkhebel
für EHZ, ohne Ausstattung (leer).

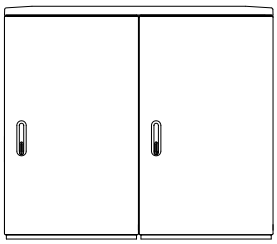

F 7032 glatt

Tiefe	Serie	RAL-Farbe 7035	RAL-Farbe 7032	Front glatt	Front ripp	Varianten Türteilungen	Außenmaße BxHxT	P_{max} ΔT=20K	Type	Best.Nr. IP 44	Best.Nr. IP 54
320	F		●	●		○	1574x1364x324	300 W	Kombi F5-F5 1350/320	3605	3605.54
470	F		●	●		○	1574x1364x472	376 W	Kombi F5-F5 1350/470	3911	3911.54

Zubehör

Eingrabsockel	Sockel für Bodenmontage	Zubehör für freistehende Schränke	Allgemeines Zubehör
Seite 83	Seite 101	Seite 62	Seite 170

Maßzeichnung

785-785 1570x850	785-785 1570x1080	785-785 1570x1350
Seite A29	Seite A30	Seite A30

mögliche Varianten siehe Einzelschränke

590-1115 1705x1080

BxH

DIN 0-2 und ÖNORM F4-F6
Leerschrank zum Ausbau nach IEC 61439
Scharniertüren mit Einfachschwenkhebel
für EHZ, ohne Ausstattung (leer).

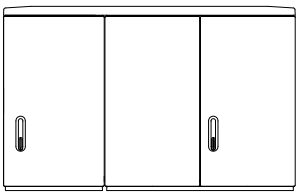

F 7032 glatt

Tiefe	Serie	RAL-Farbe 7035	RAL-Farbe 7032	Front glatt	Front ripp	Varianten Türteilungen	Außenmaße BxHxT	P_{max} ΔT=20K	Type	Best.Nr. IP 44	Best.Nr. IP 54
320	F		●	●		○	1709x1080x322	291 W	Kombi F4-F6 1080/320	3884	3884.54
470	F		●	●		○	1709x1080x470	361 W	Kombi F4-F6 1080/470	3885	3885.54

590-1115 1705x1350

BxH

DIN 0-2 und ÖNORM F4-F6
Leerschrank zum Ausbau nach IEC 61439
Scharniertüren mit Einfachschwenkhebel
für EHZ, ohne Ausstattung (leer).

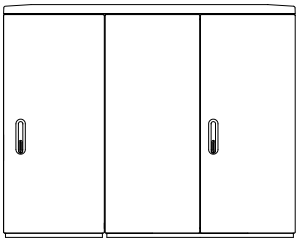

F 7032 glatt

Tiefe	Serie	RAL-Farbe 7035	RAL-Farbe 7032	Front glatt	Front ripp	Varianten Türteilungen	Außenmaße BxHxT	P_{max} ΔT=20K	Type	Best.Nr. IP 44	Best.Nr. IP 54
320	F		●	●		○	1709x1364x324	330 W	Kombi F4-F6 1350/320	3606	3606.54
470	F		●	●		○	1709x1364x472	401 W	Kombi F4-F6 1350/470	3912	3912.54

Zubehör

Eingrabsockel	Sockel für Bodenmontage	Zubehör für freistehende Schränke	Allgemeines Zubehör
Seite 84	Seite 102	Seite 62	Seite 170

Maßzeichnung

590-1115 1705x1080	590-1115 1705x1350
Seite A31	Seite A31

mögliche Varianten siehe Einzelschränke

1115-590
1705x1080
BxH

DIN 2-0 und ÖNORM F6-F4
Leerschrank zum Ausbau nach IEC 61439
Scharniertüren mit Einfachschwenkhebel
für EHZ, ohne Ausstattung (leer).

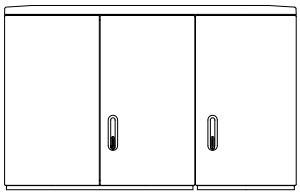

F 7032 glatt

Tiefe	Serie	RAL-Farbe 7035	RAL-Farbe 7032	Front glatt	Front ripp	Varianten Türteilungen	Außenmaße BxHxT	P_{max} ΔT=20K	Type	Best.Nr. IP 44	Best.Nr. IP 54
320	F		●	●		○	1709x1080x322	291 W	Kombi F6-F4 1080/320	3269	3269.54
470	F		●	●		○	1709x1080x470	361 W	Kombi F6-F4 1080/470	3883	3883.54

1115-590
1705x1350
BxH

DIN 2-0 und ÖNORM F6-F4
Leerschrank zum Ausbau nach IEC 61439
Scharniertüren mit Einfachschwenkhebel
für EHZ, ohne Ausstattung (leer).

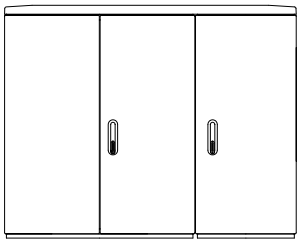

F 7032 glatt

Tiefe	Serie	RAL-Farbe 7035	RAL-Farbe 7032	Front glatt	Front ripp	Varianten Türteilungen	Außenmaße BxHxT	P_{max} ΔT=20K	Type	Best.Nr. IP 44	Best.Nr. IP 54
320	F		●	●		○	1709x1364x324	330 W	Kombi F6-F4 1350/320	3607	3607.54
470	F		●	●		○	1709x1364x472	401 W	Kombi F6-F4 1350/470	3913	3913.54

Zubehör

Eingrabsockel	Sockel für Bodenmontage	Zubehör für freistehende Schränke	Allgemeines Zubehör
Seite 85	Seite 102	Seite 62	Seite 170

Maßzeichnung

1115-590 1705x1080	1115-590 1705x1350
Seite A32	Seite A32

mögliche Varianten siehe Einzelschränke

785-1115 1900x1080

BxH

DIN 1-2 und ÖNORM F5-F6
Leerschrank zum Ausbau nach IEC 61439
Scharniertüren mit Einfachschwenkhebel
für EHZ, ohne Ausstattung (leer).

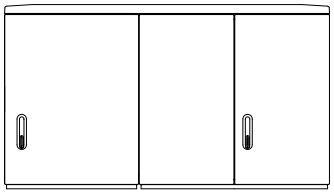

F 7032 glatt

Tiefe	Serie	RAL-Farbe 7035	RAL-Farbe 7032	Front glatt	Front ripp	Varianten Türteilungen	Außenmaße BxHxT	P_{max} ΔT=20K	Type	Best.Nr. IP 44	Best.Nr. IP 54
320	F		●	●		○	1904x1080x322	323 W	Kombi F5-F6 1080/320	3888	3888.54
470	F		●	●		○	1904x1080x470	398 W	Kombi F5-F6 1080/470	3889	3889.54

785-1115 1900x1350

BxH

DIN 1-2 und ÖNORM F5-F6
Leerschrank zum Ausbau nach IEC 61439
Scharniertüren mit Einfachschwenkhebel
für EHZ, ohne Ausstattung (leer).

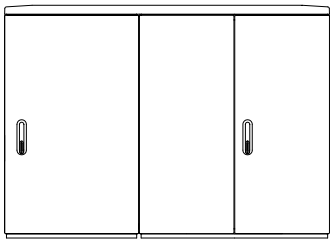

F 7032 glatt

Tiefe	Serie	RAL-Farbe 7035	RAL-Farbe 7032	Front glatt	Front ripp	Varianten Türteilungen	Außenmaße BxHxT	P_{max} ΔT=20K	Type	Best.Nr. IP 44	Best.Nr. IP 54
320	F		●	●		○	1904x1364x324	370 W	Kombi F5-F6 1350/320	3608	3608.54
470	F		●	●		○	1904x1364x472	444 W	Kombi F5-F6 1350/472	3914	3914.54

Zubehör

Eingrabsockel	Sockel für Bodenmontage	Zubehör für freistehende Schränke	Allgemeines Zubehör
Seite 86	Seite 103	Seite 62	Seite 170

Maßzeichnung

785-1115 1900x1080	785-1115 1900x1350
Seite A33	Seite A33

mögliche Varianten siehe Einzelschränke

1115-785
1900x1080
BxH

DIN 2-1 und ÖNORM F6-F5
Leerschrank zum Ausbau nach IEC 61439
Scharniertüren mit Einfachschwenkhebel
für EHZ, ohne Ausstattung (leer).

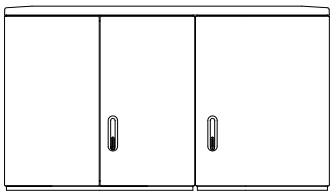

F 7032 glatt

Tiefe	Serie	RAL-Farbe 7035	RAL-Farbe 7032	Front glatt	Front ripp	Varianten Türteilungen	Außenmaße BxHxT	P_{max} ΔT=20K	Type	Best.Nr. IP 44	Best.Nr. IP 54
320	F		●	●		○	1904x1080x322	323 W	Kombi F6-F5 1080/320	3886	3886.54
470	F		●	●		○	1904x1080x470	398 W	Kombi F6-F5 1080/470	3887	3887.54

1115-785
1900x1350
BxH

DIN 2-1 und ÖNORM F6-F5
Leerschrank zum Ausbau nach IEC 61439
Scharniertüren mit Einfachschwenkhebel
für EHZ, ohne Ausstattung (leer).

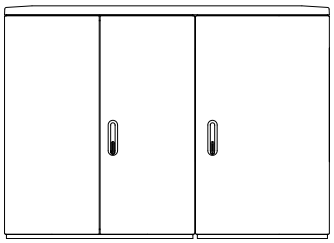

F 7032 glatt

Tiefe	Serie	RAL-Farbe 7035	RAL-Farbe 7032	Front glatt	Front ripp	Varianten Türteilungen	Außenmaße BxHxT	P_{max} ΔT=20K	Type	Best.Nr. IP 44	Best.Nr. IP 54
320	F		●	●		○	1904x1364x324	370 W	Kombi F6-F5 1350/320	3609	3609.54
470	F		●	●		○	1904x1364x472	444 W	Kombi F6-F5 1350/472	3915	3915.54

Zubehör

Eingrabsockel	Sockel für Bodenmontage	Zubehör für freistehende Schränke	Allgemeines Zubehör
Seite 87	Seite 103	Seite 62	Seite 170

Maßzeichnung

1115-785 1900x1080	1115-785 1900x1350
Seite A34	Seite A34

mögliche Varianten siehe Einzelschränke

850-850
590x1620
BxH

DIN 0 und ÖNORM F4
Leerschrank zum Ausbau nach IEC 61439
Scharniertüren mit Einfachschwenkhebel
für EHZ, ohne Ausstattung (leer).

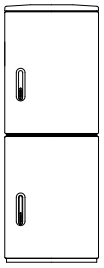

F 7032 glatt

Tiefe	Serie	RAL-Farbe 7035	RAL-Farbe 7032	Front glatt	Front ripp	Varianten Türteilungen	Außenmaße BxHxT	P_{max} ΔT=20K	Type	Best.Nr. IP 44	Best.Nr. IP 54
320	F		●	●		○	590x1621x322	146 W	DH F4 850-850/320	0160	0160.54
470	F		●	●		○	590x1635x470	186 W	DH F4 850-850/470	2718	2718.54
635	F		●	●		○	590x1635x635	230 W	DH F4 850-850/635	2722	2722.54

Die Verlustleistung P_{max} ist als Richtwert zu sehen. Im unteren Schrank dürfen max. 40% der Gesamtverlustleistung eingebracht werden.

850-1080
590x1850
BxH

DIN 0 und ÖNORM F4
Leerschrank zum Ausbau nach IEC 61439
Scharniertüren mit Einfachschwenkhebel
für EHZ, ohne Ausstattung (leer).

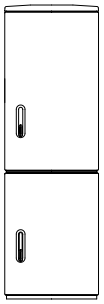

F 7032 glatt

Tiefe	Serie	RAL-Farbe 7035	RAL-Farbe 7032	Front glatt	Front ripp	Varianten Türteilungen	Außenmaße BxHxT	P_{max} ΔT=20K	Type	Best.Nr. IP 44	Best.Nr. IP 54
320	F		●	●		○	590x1850x322	161 W	DH F4 850-1080/320	0162	0162.54
470	F		●	●		○	590x1865x470	204 W	DH F4 850-1080/470	2719	2719.54
635	F		●	●		○	590x1865x635	251 W	DH F4 850-1080/635	2723	2723.54

Die Verlustleistung P_{max} ist als Richtwert zu sehen. Im unteren Schrank dürfen max. 40% der Gesamtverlustleistung eingebracht werden.

mögliche Varianten siehe Einzelschränke

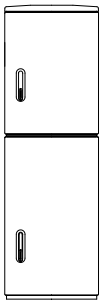

1080-850
590x1850
BxH

DIN 0 und ÖNORM F4
Leerschrank zum Ausbau nach IEC 61439
Scharniertüren mit Einfachschwenkhebel
für EHZ, ohne Ausstattung (leer).

F 7032 glatt

Tiefe	Serie	RAL-Farbe 7035	RAL-Farbe 7032	Front glatt	Front ripp	Varianten Türteilungen	Außenmaße BxHxT	P_{max} ΔT=20K	Type	Best.Nr. IP 44	Best.Nr. IP 54
320	F		●	●		○	590x1850x322	161 W	DH F4 1080-850/320	2437	2437.54
470	F		●	●		○	590x1865x470	204 W	DH F4 1080-850/470	2720	2720.54
635	F		●	●		○	590x1865x635	251 W	DH F4 1080-850/635	2724	2724.54

Die Verlustleistung P_{max} ist als Richtwert zu sehen. Im unteren Schrank dürfen max. 40% der Gesamtverlustleistung eingebracht werden.

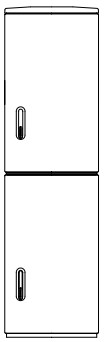

1080-1080
590x2090
BxH

DIN 0 und ÖNORM F4
Leerschrank zum Ausbau nach IEC 61439
Scharniertüren mit Einfachschwenkhebel
für EHZ, ohne Ausstattung (leer).

F 7032 glatt

Tiefe	Serie	RAL-Farbe 7035	RAL-Farbe 7032	Front glatt	Front ripp	Varianten Türteilungen	Außenmaße BxHxT	P_{max} ΔT=20K	Type	Best.Nr. IP 44	Best.Nr. IP 54
320*	F		●	●		○	590x2080x322	168 W	DH F4 1080-1080/320	○	○
470	F		●	●		○	590x2094x470	220 W	DH F4 1080-1080/470	2721	2721.54
635	F		●	●		○	590x2094x635	271 W	DH F4 1080-1080/635	2725	2725.54

Die Verlustleistung P_{max} ist als Richtwert zu sehen. Im unteren Schrank dürfen max. 40% der Gesamtverlustleistung eingebracht werden.
**Schrankkombinationen DH 1080-1080 in Tiefe 320 sind nur mit zusätzlicher Befestigung (oben) an einer Wand zugelassen*

Zubehör

Eingrabsockel	Sockel für Bodenmontage	Zubehör für freistehende Schränke	Allgemeines Zubehör
Seite 70	Seite 92	Seite 62	Seite 170

Maßzeichnung

850-850 590x1620	850-1080 590x1850	1080-850 590x1850	1080-1080 590x2090
Seite A35	Seite A36	Seite A37	Seite A38

mögliche Varianten siehe Einzelschränke

850-850
785x1620
BxH

DIN 1 und ÖNORM F5
Leerschrank zum Ausbau nach IEC 61439
Scharniertüren mit Einfachschwenkhebel
für EHZ, ohne Ausstattung (leer).

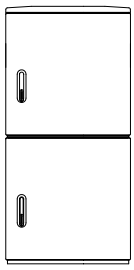

F 7032 glatt

Tiefe	Serie	RAL-Farbe 7035	RAL-Farbe 7032	Front glatt	Front ripp	Varianten Türteilungen	Außenmaße BxHxT	P_{max} ΔT=20K	Type	Best.Nr. IP 44	Best.Nr. IP 54
320	F		●	●		○	785x1621x322	188 W	DH F5 850-850/320	0161	0161.54
470	F		●	●		○	785x1635x470	233 W	DH F5 850-850/470	2726	2726.54
635	F		●	●		○	785x1635x635	281 W	DH F5 850-850/635	2729	2729.54

Die Verlustleistung P_{max} ist als Richtwert zu sehen. Im unteren Schrank dürfen max. 40% der Gesamtverlustleistung eingebracht werden.

850-1080
785x1850
BxH

DIN 1 und ÖNORM F5
Leerschrank zum Ausbau nach IEC 61439
Scharniertüren mit Einfachschwenkhebel
für EHZ, ohne Ausstattung (leer).

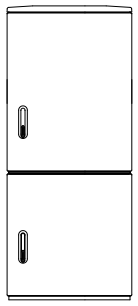

F 7032 glatt

Tiefe	Serie	RAL-Farbe 7035	RAL-Farbe 7032	Front glatt	Front ripp	Varianten Türteilungen	Außenmaße BxHxT	P_{max} ΔT=20K	Type	Best.Nr. IP 44	Best.Nr. IP 54
320	F		●	●		○	785x1850x322	206 W	DH F5 850-1080/320	0163	0163.54
470	F		●	●		○	785x1865x470	255 W	DH F5 850-1080/470	2727	2727.54
635	F		●	●		○	785x1865x635	306 W	DH F5 850-1080/635	2730	2730.54

Die Verlustleistung P_{max} ist als Richtwert zu sehen. Im unteren Schrank dürfen max. 40% der Gesamtverlustleistung eingebracht werden.

mögliche Varianten siehe Einzelschränke

1080-850
785x1850
BxH

DIN 1 und ÖNORM F5
Leerschrank zum Ausbau nach IEC 61439
Scharniertüren mit Einfachschwenkhebel
für EHZ, ohne Ausstattung (leer).

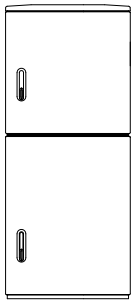

F 7032 glatt

Tiefe	Serie	RAL-Farbe 7035	RAL-Farbe 7032	Front glatt	Front ripp	Varianten Türteilungen	Außenmaße BxHxT	P_{max} ΔT=20K	Type	Best.Nr. IP 44	Best.Nr. IP 54
320	F		●	●		○	785x1850x322	206 W	DH F5 1080-850/320	2439	2439.54
470	F		●	●		○	785x1865x470	255 W	DH F5 1080-850/470	2609	2609.54
635	F		●	●		○	785x1865x635	306 W	DH F5 1080-850/635	2731	2731.54

Die Verlustleistung P_{max} ist als Richtwert zu sehen. Im unteren Schrank dürfen max. 40% der Gesamtverlustleistung eingebracht werden.

1080-1080
785x2090
BxH

DIN 1 und ÖNORM F5
Leerschrank zum Ausbau nach IEC 61439
Scharniertüren mit Einfachschwenkhebel
für EHZ, ohne Ausstattung (leer).

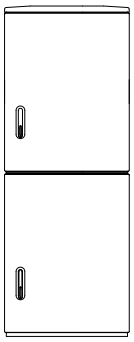

F 7032 glatt

Tiefe	Serie	RAL-Farbe 7035	RAL-Farbe 7032	Front glatt	Front ripp	Varianten Türteilungen	Außenmaße BxHxT	P_{max} ΔT=20K	Type	Best.Nr. IP 44	Best.Nr. IP 54
320*	F		●	●		○	785x2080x322	222 W	DH F5 1080-1080/320	○	○
470	F		●	●		○	785x2094x470	275 W	DH F5 1080-1080/470	2728	2728.54
635	F		●	●		○	785x2094x635	330 W	DH F5 1080-1080/635	2732	2732.54

Die Verlustleistung P_{max} ist als Richtwert zu sehen. Im unteren Schrank dürfen max. 40% der Gesamtverlustleistung eingebracht werden.
**Schrankkombinationen DH 1080-1080 in Tiefe 320 sind nur mit zusätzlicher Befestigung (oben) an einer Wand zugelassen*

Zubehör

Eingrabsockel	Sockel für Bodenmontage	Zubehör für freistehende Schränke	Allgemeines Zubehör
Seite 72	Seite 94	Seite 62	Seite 170

Maßzeichnung

850-850 785x1620	850-1080 785x1850	1080-850 785x1850	1080-1080 785x2090
Seite A39	Seite A40	Seite A41	Seite A42

mögliche Varianten siehe Einzelschränke

850-850
1115x1620
BxH

DIN 2 und ÖNORM F6
Leerschrank zum Ausbau nach IEC 61439
Scharniertüren mit Einfachschwenkhebel
für EHZ, ohne Ausstattung (leer).

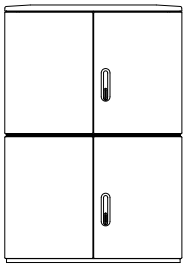

F 7032 glatt

Tiefe	Serie	RAL-Farbe 7035	RAL-Farbe 7032	Front glatt	Front ripp	Varianten Türteilungen	Außenmaße BxHxT	P_{max} ΔT=20K	Type	Best.Nr. IP 44	Best.Nr. IP 54
320	F		●	●		○	1115x1621x322	259 W	DH F6 850-850/320	0765	0765.54
470	F		●	●		○	1115x1635x470	310 W	DH F6 850-850/470	2733	2733.54
635	F		●	●		○	1115x1635x635	363 W	DH F6 850-850/635	2736	2736.54

Die Verlustleistung P_{max} ist als Richtwert zu sehen. Im unteren Schrank dürfen max. 40% der Gesamtverlustleistung eingebracht werden.

850-1080
1115x1850
BxH

DIN 2 und ÖNORM F6
Leerschrank zum Ausbau nach IEC 61439
Scharniertüren mit Einfachschwenkhebel
für EHZ, ohne Ausstattung (leer).

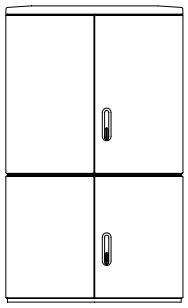

F 7032 glatt

Tiefe	Serie	RAL-Farbe 7035	RAL-Farbe 7032	Front glatt	Front ripp	Varianten Türteilungen	Außenmaße BxHxT	P_{max} ΔT=20K	Type	Best.Nr. IP 44	Best.Nr. IP 54
320	F		●	●		○	1115x1850x322	283 W	DH F6 850-1080/320	1213	1213.54
470	F		●	●		○	1115x1865x470	339 W	DH F6 850-1080/470	2606	2606.54
635	F		●	●		○	1115x1865x635	394 W	DH F6 850-1080/635	2737	2737.54

Die Verlustleistung P_{max} ist als Richtwert zu sehen. Im unteren Schrank dürfen max. 40% der Gesamtverlustleistung eingebracht werden.

mögliche Varianten siehe Einzelschränke

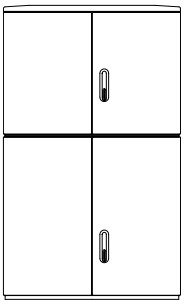

1080-850
1115x1850
BxH

DIN 2 und ÖNORM F6
Leerschrank zum Ausbau nach IEC 61439
Scharniertüren mit Einfachschwenkhebel
für EHZ, ohne Ausstattung (leer).

F 7032 glatt

Tiefe	Serie	RAL-Farbe 7035	RAL-Farbe 7032	Front glatt	Front ripp	Varianten Türteilungen	Außenmaße BxHxT	P_{max} ΔT=20K	Type	Best.Nr. IP 44	Best.Nr. IP 54
320	F		●	●		○	1115x1850x322	283 W	DH F6 1080-850/320	2440	2440.54
470	F		●	●		○	1115x1865x470	339 W	DH F6 1080-850/470	2734	2734.54
635	F		●	●		○	1115x1865x635	394 W	DH F6 1080-850/635	2738	2738.54

Die Verlustleistung P_{max} ist als Richtwert zu sehen. Im unteren Schrank dürfen max. 40% der Gesamtverlustleistung eingebracht werden.

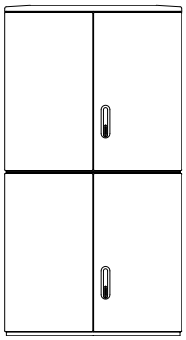

1080-1080
1115x2090
BxH

DIN 2 und ÖNORM F6
Leerschrank zum Ausbau nach IEC 61439
Scharniertüren mit Einfachschwenkhebel
für EHZ, ohne Ausstattung (leer).

F 7032 glatt

Tiefe	Serie	RAL-Farbe 7035	RAL-Farbe 7032	Front glatt	Front ripp	Varianten Türteilungen	Außenmaße BxHxT	P_{max} ΔT=20K	Type	Best.Nr. IP 44	Best.Nr. IP 54
320*	F		●	●		○	1115x2080x322	316 W	DH F6 1080-1080/320	○	○
470	F		●	●		○	1115x2094x470	366 W	DH F6 1080-1080/470	2735	2735.54
635	F		●	●		○	1115x2094x635	425 W	DH F6 1080-1080/635	2739	2739.54

Die Verlustleistung P_{max} ist als Richtwert zu sehen. Im unteren Schrank dürfen max. 40% der Gesamtverlustleistung eingebracht werden.
**Schrankkombinationen DH 1080-1080 in Tiefe 320 sind nur mit zusätzlicher Befestigung (oben) an einer Wand zugelassen*

Zubehör

Eingrabsockel	Sockel für Bodenmontage	Zubehör für freistehende Schränke	Allgemeines Zubehör
Seite 74	Seite 96	Seite 62	Seite 170

Maßzeichnung

850-850 1115x1620	850-1080 1115x1850	1080-850 1115x1850	1080-1080 1115x2090
Seite A43	Seite A44	Seite A45	Seite A46

mögliche Varianten siehe Einzelschränke

Montageplatte HP

Montageplatte aus Hartpapier (HP), beidseitig melaminkaschiert,
zur Montage direkt an der Schrankrückwand, inklusive Befestigungsmaterial.
- Kriechstromfestigkeit (IEC 60112) 400 ≤ CTI < 600
- Isolierstoffklasse (EN 60085) E 120 °C

Dieses Produkt erfüllt alle Anforderungen der Normenreihe IEC 61439 in Bezug auf Montageplatten.



41423

passend zu Schrank **BxH**	**Type/Bezeichnung**	Außenmaße **BxHxT**	**Best.Nr.**
440x650	MPL-HP E/A/F 3/1 650	360x550x6	0664
440x850	MPL-HP E/A/F 3/1 850	360x648x6	0642
440x1080	MPL-HP E/A/F 3/1 1080	360x900x6	0643
460x850	MPL-HP X00 850	380x780x6	0644
472x720	MPL-HP E/A/F3 720	380x610x6	0665
590x850	MPL-HP E/A/F4 X0 850	500x648x6	0635
590x1080	MPL-HP E/A/F4 1080	500x900x6	0637
590x1350	MPL-HP E/A/F4 1350	500x1195x6	3480
785x850	MPL-HP E/A/F5 X1 850	695x648x6	0636
785x1080	MPL-HP E/A/F5 1080	695x900x6	0638
785x1350	MPL-HP E/A/F5 1350	695x1195x6	3481
1115x850	MPL-HP E/A/F6 X2 850	1025x648x6	0639
1115x1080	MPL-HP E/A/F6 1080	1025x900x6	0640
1115x1080	MPL-HP E/A/F6 1080	1025x900x8	0640.1
1115x1350	MPL-HP E/A/F6 1350	1025x1195x6	3482
1115x1350	MPL-HP E/A/F6 1350	1025x1195x8	3482.1
1445x1080	MPL-HP X3 1080	1355x900x8	3713
1445x1350	MPL-HP X3 1350	1355x1195x8	3714

Gewinde-Auszugskraft

Gewindedimension	Platte 5 mm	Platte 6 mm	Platte 8 mm
Auszugskraft M5	1000 N	1500 N	2000 N
Auszugskraft M6	1500 N	2000 N	2500 N
Auszugskraft M8	1500 N	2500 N	3000 N
Auszugskraft M10	nicht zulässig	2500 N	3000 N

Bodenplatte-F

Bodenplatte aus Thermoplast für freistehende Schränke Serie F und X auf Sockel.
- Schrankserie F: die Ausnehmungen werden durch die Verbindungsleiste im Schrank abgedeckt, somit ist auch IP 54 mit Dichtung möglich
- Schrankserie X: falls die Anwendung dies erfordert, sind Bodenplatten ohne Ausnehmungen für Schutzart IP 54 zu wählen (Achtung: nur in Verbindung mit Eingrabsockel SX möglich).
- Ausführung ohne zusätzliche Dichtung.
- Gedichtete Bodenplatten für Schränke in IP 54 auf Anfrage.

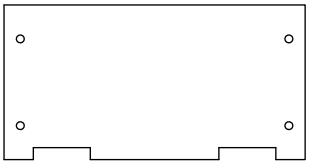

Symbolbild BPL mit Ausnehmungen

HINWEIS

Zur Auswahl der richtigen Bodenplatte siehe Expertenwissen "Schutzart von Gehäusen" auf Seite 09.

mehr auf
www.elsta.com/expertenwissen

Bodenplatte-F mit Ausnehmungen (Schrankserie F und X)

passend zu Schrank **BxT**	Type/Bezeichnung	Außenmaße **BxHxT**	Best.Nr.
440x200	BPL-F PVC F3/1 200	395x163x5	9463717
440x250	BPL-F PVC F3/1 250	395x213x5	9463296
440x320	BPL-F PVC F3/1 320	395x285x5	9462895
460x320	BPL-F PVC X00 320	415x285x5	9466587
590x250	BPL-F PVC F4 250	545x213x5	9466272
590x320	BPL-F PVC F4 X0 320	545x285x5	9461495
590x412	BPL-F PVC F4 412	545x374x5	9466424
590x470	BPL-F PVC F4 470	545x433x5	9463192
590x635	BPL-F PVC F4 635	545x598x5	9466284
785x250	BPL-F PVC F5 250	740x213x5	9466273
785x320	BPL-F PVC F5 X1 320	740x285x5	9461473
785x412	BPL-F PVC F5 412	740x374x5	9466426
785x470	BPL-F PVC F5 470	740x433x5	9463193
785x635	BPL-F PVC F5 635	740x598x5	9466285
1115x320	BPL-F PVC F6 X2 320	1070x285x5	9462209
1115x412	BPL-F PVC F6 412	1070x374x5	9466428
1115x470	BPL-F PVC F6 470	1070x433x5	9463194
1115x635	BPL-F PVC F6 635	1070x598x5	9466429
1445x320	BPL-F PVC F X3 320	1400x285x5	9466430
1445x412	BPL-F PVC F X3 412	1400x374x5	9466431
1445x470	BPL-F PVC F X3 470	1400x433x5	9466039
1445x635	BPL-F PVC F X3 635	1400x598x5	9465987



Symbolbild BPL ohne Ausnehmungen

Bodenplatte-F ohne Ausnehmungen (Schrankserie X)

passend zu Schrank **BxT**	Type/Bezeichnung	Außenmaße **BxHxT**	Best.Nr.
460x320	BPL-F PVC X00	415x285x5	9463211
590x320	BPL-F PVC X0	545x285x5	9466423
785x320	BPL-F PVC X1	740x285x5	9466425
1115x320	BPL-F PVC X2	1070x285x5	9466427

SOCKEL FÜR VERTEILERSCHRÄNKE



Eingrabsockel


Sockel zur Bodenmontage

Sockelverlängerung


Festplatzsockel


Zubehör für Sockel

Inhalt

	Seite
Eingrabsockel	67
Sockel zur Bodenmontage	88
Sockelverlängerung	104
Festplatzsockel	110
Zubehör für Sockel	114

Funktionssichere Schränke brauchen stabile Sockel

Die Sockel-Produkte von ELSTA Mosdorfer sind die perfekte Basis für die Montage von freistehenden Verteilerschränken. Sie werden entweder ins Erdreich eingegraben oder auf einem Fundament am Boden verschraubt.

Schranksysteme perfekt befestigen

Bei der Montage von freistehenden Polyesterschränken müssen passende Sockel verwendet werden, um den Verteilerschrank im Erdreich oder am Boden zu befestigen.

Verfügbarkeiten

- ● *Ausführung standardmäßig verfügbar (siehe Best.Nr.)*
- ◐ *optional verfügbare Variante*
- ○ *Variante oder Best.Nr. auf Anfrage (Verfügbarkeit abhängig von der benötigten Menge)*

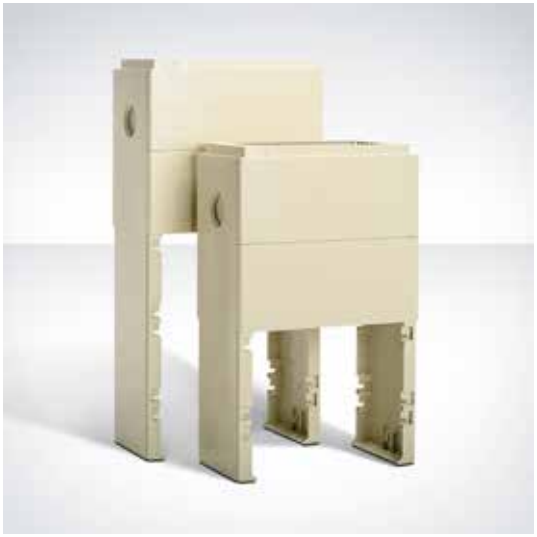

Für jeden Schrank den passenden Sockel

ELSTA Mosdorfer verfügt über ein großes Sortiment an Normsockeln und Sondergrößen für freistehende Verteilerschränke als Fundament zum Eingraben in das Erdreich.

Stabile Sockel-Einheit mit hoher Witterungsresistenz

Die Polyester-Eingrabsockel von ELSTA Mosdorfer werden im Erdreich bis zu einer definierten Tiefe eingegraben. Im fertig montierten Zustand bilden sie eine stabile Einheit mit dem freistehenden Verteilerschrank. Der ELSTA Sockel besteht wie der ELSTA Schrank aus heißverpresstem, glasfaserverstärktem Polyester und ist gut UV- und witterungsbeständig und äußerst resistent gegen Chemikalien.

SOCKELTYPEN, EINGRABTIEFEN UND FÜLLSCHICHTEN

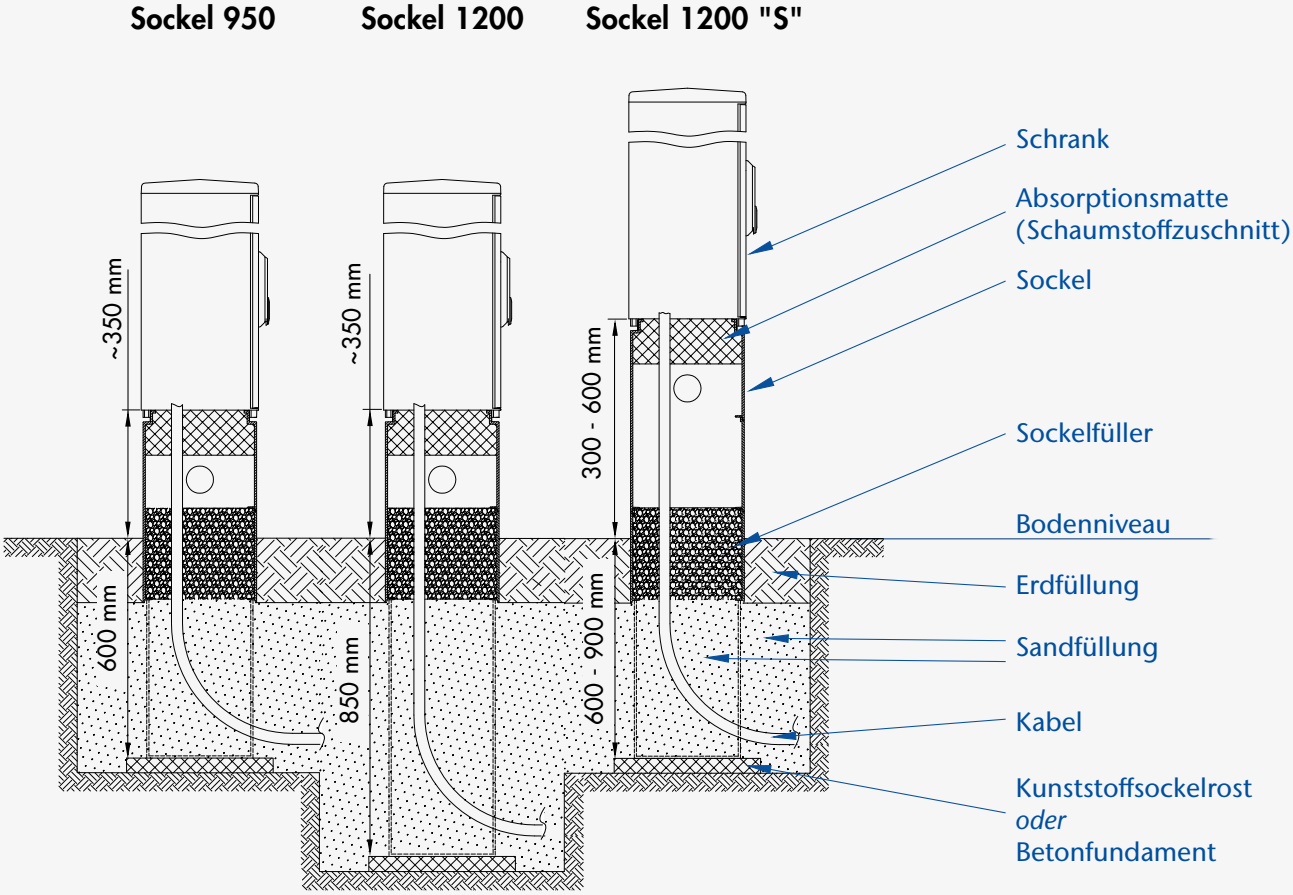

Aufbau/Eigenschaften

- Sockel bestehend aus zwei Seitenteilen, Rückwand und Frontplatten (oben schwenkbar, unten fix)
- problemlose Montage durch eine Person
- vorwiegend steckbare Montage der Einzelteile untereinander
- ein Zugentlastungselement (Ankerschiene oder Winkelprofil) für die Kabelbefestigung mittels Bügelschellen - wird entweder in die Seitenteile gesteckt oder an die Rückwand geschraubt und ist an unterschiedlichen Höhen montierbar
- Material: Heißverpresster, glasfaserverstärkter duroplastischer Verbundwerkstoff auf Basis von ungesättigtem Polyesterharz, vollkommen durchgefärbt und halogenfrei
- alle Metallteile sind aus korrosionsbeständigem Material

Standardausführung

- Varianten in Höhe 950 mm, 1200 mm und 1200 mm mit Zusatzplatte
- wahlweise in Farbe RAL 7032 oder RAL 7035
- Zugentlastungsschiene (Ankerschiene oder Winkelprofil)
- Seitenteile mit Baustromöffnungen (Verschlussstopfen oder Schieberabdeckung), von innen verschließbar
- Lieferform in Einzelteilen als Baupaket, Sockelkombinationen für kombinierte Verteilerschränke unter einem Dach sind zusammengebaut

Sonderausführung

- Lackierung in anderen RAL Farben
- Festplatzsockel zum temporären Anschluss von Kabel und Leitungen bei geschlossener Schranktür (bspw. auf Marktplätzen oder Veranstaltungsgeländen)
- Varianten für die Montage von Metallverteilerschränken
- Lieferform zusammengebaut und/oder mit Zubehörteilen (Kunststoffsockelrost KSR)
- Sollbruchstelle an der Schrank-Sockelverbindung: So verhindern Sie Grabungsarbeiten nach einem Unfall.

Technische Daten

Chemische Beständigkeit	
halogenfrei	ja
termitenfest	ja
beständig gegen:	Säuren: 10 % Salzsäure, 10 % Schwefelsäure, 10 % Essigsäure Salze: Natrium-/Kalziumchloride, Streusalz, Seewasser weitere: Öl, Alkohol, Bitumenmischgut, saure und basische Reaktionsstoffe im Erdreich, Urin

Normen / Richtlinien

- Schrank-Anbaumaße nach DIN 43629-2 und ÖNORM E 4382 (Sondergrößen sind in Anlehnung an diese Normen erstellt)
- RoHS Richtlinie (EU) 2015/863 (Erweiterung zu RL 2011/65/EU)
- REACH Verordnung (EG) Nr. 1907/2006 – letztes Update siehe www.elsta.com/downloads

440x200

passend zu Schrank BxT

ÖNORM F3/1
Eingrabsockel im Baupaket
mit Zugentlastung und Baustromöffnungen

Variante	Ausstattung	Außenmaße BxHxT	Sockelfüller (Menge) HP 20 cm[1]	BT 30 cm[1]	Type	Best.Nr. RAL 7032	RAL 7035
H 950	AS/ST/ST	420x950x180	17 l	26 l	S3 950/180	0327.ST	○
H 1200	AS/ST/ST	420x1200x180	17 l	26 l	S3 1200/180	0330.ST	○
H 1200S	AS/ST/ST	420x1200x180	17 l	26 l	S3S 1200/180	0433.ST	○

440x250

passend zu Schrank BxT

ÖNORM F3/1
Eingrabsockel im Baupaket
mit Zugentlastung und Baustromöffnungen

Variante	Ausstattung	Außenmaße BxHxT	Sockelfüller (Menge) HP 20 cm[1]	BT 30 cm[1]	Type	Best.Nr. RAL 7032	RAL 7035
H 950	AS/ST/ST	420x950x240	23 l	34 l	S3/1 950/250	1457.ST	○
H 1200	AS/ST/ST	420x1200x240	23 l	34 l	S3/1 1200/250	1460.ST	○
H 1200S	AS/ST/ST	420x1200x240	23 l	34 l	S3/1S 1200/250	1461.ST	○

440x320

passend zu Schrank BxT

ÖNORM F3/1
Eingrabsockel im Baupaket
mit Zugentlastung und Baustromöffnungen

Variante	Ausstattung	Außenmaße BxHxT	Sockelfüller (Menge) HP 20 cm[1]	BT 30 cm[1]	Type	Best.Nr. RAL 7032	RAL 7035
H 950	AS/ST/SC	425x950x310	30 l	45 l	S3/1 950/320	SX310	○
H 950	WP/ST/ST	425x950x310	30 l	45 l	S3/1 950/320	SX312	○
H 1200	AS/ST/SC	425x1200x310	30 l	45 l	S3/1 1200/320	SX320	○
H 1200	WP/ST/ST	425x1200x310	30 l	45 l	S3/1 1200/320	SX322	○
H 1200S	AS/ST/SC	425x1200x310	30 l	45 l	S3/1S 1200/320	SX330	○
H 1200S	WP/ST/ST	425x1200x310	30 l	45 l	S3/1S 1200/320	SX332	○

Zubehör

Zubehör für Sockel

Seite 114

Maßzeichnung

B 440

Seite A47

Zugentlastung: AS - Ankerschiene, WP - Winkelprofil
Baustromöffnung: ST - Stopfen, SC - Schieber

[1] empfohlene Füllhöhe (HP - Hydrophob, BT - Blähton)
[2] mit Zusatzplatte (2 Stück für hinten und vorne) 250 mm Höhe

460x320

passend zu Schrank BxT

DIN 00
Eingrabsockel im Baupaket
mit Zugentlastung und Baustromöffnungen

Variante	Ausstattung	Außenmaße BxHxT	Sockelfüller (Menge) HP 20 cm[1]	BT 30 cm[1]	Type	Best.Nr. RAL 7032	RAL 7035
H 950	AS/ST/SC	455x950x310	32 l	48 l	S X00 950/320	○	SX300.1
H 950	WP/ST/ST	455x950x310	32 l	48 l	S X00 950/320	○	SX302.1
H 1200	AS/ST/SC	455x1200x310	32 l	48 l	S X00 1200/320	○	SX340.1
H 1200	WP/ST/ST	455x1200x310	32 l	48 l	S X00 1200/320	○	SX342.1
H 1200S	AS/ST/SC	455x1200x310	32 l	48 l	S X00 S 1200/320	○	SX350.1
H 1200S	WP/ST/ST	455x1200x310	32 l	48 l	S X00 S 1200/320	○	SX352.1

Zubehör

Zubehör für Sockel

Seite 114

Maßzeichnung

B 460

Seite A47

Zugentlastung: AS - Ankerschiene, WP - Winkelprofil
Baustromöffnung: ST - Stopfen, SC - Schieber

[1] empfohlene Füllhöhe (HP - Hydrophob, BT - Blähton)
[2] mit Zusatzplatte (2 Stück für hinten und vorne) 250 mm Höhe

590x250
passend zu Schrank BxT

DIN 0 und ÖNORM F4
Eingrabsockel im Baupaket
mit Zugentlastung und Baustromöffnungen

Variante	Ausstattung	Außenmaße BxHxT	Sockelfüller (Menge) HP 20 cm[1]	BT 30 cm[1]	Type	Best.Nr. RAL 7032	RAL 7035
H 950	AS/ST/ST	585x950x240	32 l	48 l	S4 950/250	1458.ST	1458.ST.1
H 1200	AS/ST/ST	585x1200x240	32 l	48 l	S4 1200/250	1462.ST	◐
H 1200S	AS/ST/ST	585x1200x240	32 l	48 l	S4S 1200/250	1463.ST	◐

590x320
passend zu Schrank BxT

DIN 0 und ÖNORM F4
Eingrabsockel im Baupaket
mit Zugentlastung und Baustromöffnungen

Variante	Ausstattung	Außenmaße BxHxT	Sockelfüller (Menge) HP 20 cm[1]	BT 30 cm[1]	Type	Best.Nr. RAL 7032	RAL 7035
H 950	AS/ST/SC	590x950x310	41 l	61 l	S4 950/320	SX410	SX410.1
H 950	WP/ST/ST	590x950x310	41 l	61 l	S4 950/320	SX412	SX412.1
H 1200	AS/ST/SC	590x1200x310	41 l	61 l	S4 1200/320	SX420	SX420.1
H 1200	WP/ST/ST	590x1200x310	41 l	61 l	S4 1200/320	SX422	SX422.1
H 1200S	AS/ST/SC	590x1200x310	41 l	61 l	S4S 1200/320	SX430	SX430.1
H 1200S	WP/ST/ST	590x1200x310	41 l	61 l	S4S 1200/320	SX432	SX432.1

590x412
passend zu Schrank BxT

DIN 0 und ÖNORM F4
Eingrabsockel im Baupaket
mit Zugentlastung und Baustromöffnungen

Variante	Ausstattung	Außenmaße BxHxT	Sockelfüller (Menge) HP 20 cm[1]	BT 30 cm[1]	Type	Best.Nr. RAL 7032	RAL 7035
H 950	WP/ST/ST	585x950x400	50 l	74 l	S4 950/412	○	3660
H 1200	○	585x1200x400	50 l	74 l	S4 1200/412	○	○
H 1200S	○	585x1200x400	50 l	74 l	S4S 1200/412	○	○

Zugentlastung: AS - Ankerschiene, WP - Winkelprofil
Baustromöffnung: ST - Stopfen, SC - Schieber

[1] empfohlene Füllhöhe (HP - Hydrophob, BT - Blähton)
[2] mit Zusatzplatte (2 Stück für hinten und vorne) 250 mm Höhe

590x470
passend zu Schrank BxT

DIN 0 und ÖNORM F4
Eingrabsockel im Baupaket
mit Zugentlastung und Baustromöffnungen

Variante	Ausstattung	Außenmaße BxHxT	Sockelfüller (Menge) HP 20 cm[1]	BT 30 cm[1]	Type	Best.Nr. RAL 7032	RAL 7035
H 950	AS/ST/ST	585x950x459	60 l	90 l	S4 950/470	0668	◐
H 950	WP/ST/ST	585x950x459	60 l	90 l	S4 950/470	10018967	10038355
H 1200	AS/ST/ST	585x1200x459	60 l	90 l	S4 1200/470	1444	○
H 1200S	AS/ST/ST	585x1200x459	60 l	90 l	S4S 1200/470	2446	○

590x635
passend zu Schrank BxT

DIN 0 und ÖNORM F4
Eingrabsockel im Baupaket
mit Zugentlastung und Baustromöffnungen

Variante	Ausstattung	Außenmaße BxHxT	Sockelfüller (Menge) HP 20 cm[1]	BT 30 cm[1]	Type	Best.Nr. RAL 7032	RAL 7035
H 950	AS/ST/ST	585x950x624	82 l	122 l	S4 950/635	SX4DT10	◐
H 950	WP/ST/ST	585x950x624	82 l	122 l	S4 950/635	◐	10039700
H 1200	AS/ST/SC	590x1200x620	82 l	122 l	S4 1200/635 R/R*	SX4DT20	◐
H 1200S	AS/ST/SC	590x1200x620	82 l	122 l	S4S 1200/635 R/R*	SX4DT30	◐

**Lieferform zusammengebaut*

Zubehör

Zubehör für Sockel
Seite 114

Maßzeichnung

B 590
Seite A47

Zugentlastung: AS - Ankerschiene, WP - Winkelprofil
Baustromöffnung: ST - Stopfen, SC - Schieber

[1] empfohlene Füllhöhe (HP - Hydrophob, BT - Blähton)
[2] mit Zusatzplatte (2 Stück für hinten und vorne) 250 mm Höhe

785x250

passend zu Schrank BxT

DIN 1 und ÖNORM F5
Eingrabsockel im Baupaket
mit Zugentlastung und Baustromöffnungen

Variante	Ausstattung	Außenmaße BxHxT	Sockelfüller (Menge) HP 20 cm[1]	BT 30 cm[1]	Type	Best.Nr. RAL 7032	RAL 7035
H 950	AS/ST/ST	780x950x240	42 l	63 l	S5 950/250	1459.ST	1459.ST.1
H 1200	AS/ST/ST	780x1200x240	42 l	63 l	S5 1200/250	1464.ST	◐
H 1200S	AS/ST/ST	780x1200x240	42 l	63 l	S5S 1200/250	1465.ST	◐

785x320

passend zu Schrank BxT

DIN 1 und ÖNORM F5
Eingrabsockel im Baupaket
mit Zugentlastung und Baustromöffnungen

Variante	Ausstattung	Außenmaße BxHxT	Sockelfüller (Menge) HP 20 cm[1]	BT 30 cm[1]	Type	Best.Nr. RAL 7032	RAL 7035
H 950	AS/ST/SC	785x950x310	55 l	82 l	S5 950/320	SX510	SX510.1
H 950	WP/ST/ST	785x950x310	55 l	82 l	S5 950/320	SX512	SX512.1
H 1200	AS/ST/SC	785x1200x310	55 l	82 l	S5 1200/320	SX520	SX520.1
H 1200	WP/ST/ST	785x1200x310	55 l	82 l	S5 1200/320	SX522	SX522.1
H 1200S	AS/ST/SC	785x1200x310	55 l	82 l	S5S 1200/320	SX530	SX530.1
H 1200S	WP/ST/ST	785x1200x310	55 l	82 l	S5S 1200/320	SX532	SX532.1

785x412

passend zu Schrank BxT

DIN 1 und ÖNORM F5
Eingrabsockel im Baupaket
mit Zugentlastung und Baustromöffnungen

Variante	Ausstattung	Außenmaße BxHxT	Sockelfüller (Menge) HP 20 cm[1]	BT 30 cm[1]	Type	Best.Nr. RAL 7032	RAL 7035
H 950	WP/ST/ST	780x950x400	66 l	100 l	S5 950/412	○	3650
H 1200	○	780x1200x400	66 l	100 l	S5 1200/412	○	○
H 1200S	○	780x1200x400	66 l	100 l	S5S 1200/412	○	○

Zugentlastung: AS - Ankerschiene, WP - Winkelprofil
Baustromöffnung: ST - Stopfen, SC - Schieber

[1] empfohlene Füllhöhe (HP - Hydrophob, BT - Blähton)
[2] mit Zusatzplatte (2 Stück für hinten und vorne) 250 mm Höhe

785x470
passend zu Schrank BxT

DIN 1 und ÖNORM F5
Eingrabsockel im Baupaket
mit Zugentlastung und Baustromöffnungen

Variante	Ausstattung	Außenmaße BxHxT	Sockelfüller (Menge) HP 20 cm[1]	BT 30 cm[1]	Type	Best.Nr. RAL 7032	RAL 7035
H 950	AS/ST/ST	780x950x459	80 l	120 l	S5 950/470	0670	0670.1
H 950	WP/ST/ST	780x950x459	80 l	120 l	S5 950/470	10018966	10037573
H 1200	AS/ST/ST	780x1200x459	80 l	120 l	S5 1200/470	1445	○
H 1200S	AS/ST/ST	780x1200x459	80 l	120 l	S5S 1200/470	1447	○

785x635
passend zu Schrank BxT

DIN 1 und ÖNORM F5
Eingrabsockel im Baupaket
mit Zugentlastung und Baustromöffnungen

Variante	Ausstattung	Außenmaße BxHxT	Sockelfüller (Menge) HP 20 cm[1]	BT 30 cm[1]	Type	Best.Nr. RAL 7032	RAL 7035
H 950	AS/ST/ST	780x950x624	110 l	164 l	S5 950/635	SX5DT10	SX5DT10.1
H 950	WP/ST/ST	780x950x624	110 l	164 l	S5 950/635	◐	10039701
H 1200	AS/ST/SC	785x1200x620	110 l	164 l	S5 1200/635 R/R*	SX5DT20	◐
H 1200S	AS/ST/SC	785x1200x620	110 l	164 l	S5S 1200/635 R/R*	SX5DT30	◐

**Lieferform zusammengebaut*

Zubehör

Zubehör für Sockel
Seite 114

Maßzeichnung

B 785
Seite A49

Zugentlastung: AS - Ankerschiene, WP - Winkelprofil
Baustromöffnung: ST - Stopfen, SC - Schieber

[1] empfohlene Füllhöhe (HP - Hydrophob, BT - Blähton)
[2] mit Zusatzplatte (2 Stück für hinten und vorne) 250 mm Höhe

1115x320

passend zu Schrank BxT

DIN 2 und ÖNORM F6
Eingrabsockel im Baupaket
mit Zugentlastung und Baustromöffnungen

Variante	Ausstattung	Außenmaße BxHxT	Sockelfüller (Menge) HP 20 cm[1]	BT 30 cm[1]	Type	Best.Nr. RAL 7032	RAL 7035
H 950	AS/ST/SC	1115x950x312	77 l	115 l	S6 950/320	SX610	SX610.1
H 950	WP/ST/ST	1115x950x312	77 l	115 l	S6 950/320	SX612	SX612.1
H 1200	AS/ST/SC	1115x1200x312	77 l	115 l	S6 1200/320	SX620	SX620.1
H 1200	WP/ST/ST	1115x1200x312	77 l	115 l	S6 1200/320	SX622	SX622.1
H 1200S	AS/ST/SC	1115x1200x312	77 l	115 l	S6S 1200/320	SX630	SX630.1
H 1200S	WP/ST/ST	1115x1200x312	77 l	115 l	S6S 1200/320	SX632	SX632.1

1115x412

passend zu Schrank BxT

DIN 2 und ÖNORM F6
Eingrabsockel im Baupaket
mit Zugentlastung und Baustromöffnungen

Variante	Ausstattung	Außenmaße BxHxT	Sockelfüller (Menge) HP 20 cm[1]	BT 30 cm[1]	Type	Best.Nr. RAL 7032	RAL 7035
H 950	WP/ST/ST	1110x950x400	95 l	140 l	S6 950/412	○	3649
H 1200	○	1110x1200x400	95 l	140 l	S6 1200/412	○	○
H 1200S	○	1110x1200x400	95 l	140 l	S6S 1200/412	○	○

1115x470

passend zu Schrank BxT

DIN 2 und ÖNORM F6
Eingrabsockel im Baupaket
mit Zugentlastung und Baustromöffnungen

Variante	Ausstattung	Außenmaße BxHxT	Sockelfüller (Menge) HP 20 cm[1]	BT 30 cm[1]	Type	Best.Nr. RAL 7032	RAL 7035
H 950	AS/ST/ST	1110x950x459	114 l	171 l	S6 950/470	0669	0669.1
H 950	WP/ST/ST	1110x950x459	114 l	171 l	S6 950/470	10021661	10037572
H 1200	AS/ST/ST	1110x1200x459	114 l	171 l	S6 1200/470	1446	○
H 1200S	AS/ST/ST	1110x1200x459	114 l	171 l	S6S 1200/470	2447	○

Zugentlastung: AS - Ankerschiene, WP - Winkelprofil
Baustromöffnung: ST - Stopfen, SC - Schieber

[1] empfohlene Füllhöhe (HP - Hydrophob, BT - Blähton)
[2] mit Zusatzplatte (2 Stück für hinten und vorne) 250 mm Höhe

1115x635
passend zu Schrank BxT

DIN 2 und ÖNORM F6
Eingrabsockel im Baupaket
mit Zugentlastung und Baustromöffnungen

Variante	Ausstattung	Außenmaße BxHxT	Sockelfüller (Menge) HP 20 cm[1]	BT 30 cm[1]	Type	Best.Nr. RAL 7032	RAL 7035
H 950	AS/ST/ST	1110x950x624	154 l	230 l	S6 950/635	SX6DT10	◐
H 950	WP/ST/ST	1110x950x624	154 l	230 l	S6 950/635	10031306	10039703
H 1200	AS/ST/SC	1115x1200x620	154 l	230 l	S6 1200/635 R/R*	SX6DT20	◐
H 1200S	AS/ST/SC	1115x1200x620	154 l	230 l	S6S 1200/635 R/R*	SX6DT30	◐

**Lieferform zusammengebaut*

Zubehör

Zubehör für Sockel
Seite 114

Maßzeichnung

B 1115
Seite A50

Zugentlastung: AS - Ankerschiene, WP - Winkelprofil
Baustromöffnung: ST - Stopfen, SC - Schieber

[1] empfohlene Füllhöhe (HP - Hydrophob, BT - Blähton)
[2] mit Zusatzplatte (2 Stück für hinten und vorne) 250 mm Höhe

1445x320

passend zu Schrank BxT

DIN 3
Eingrabsockel im Baupaket
mit Zugentlastung und Baustromöffnungen

Variante	Ausstattung	Außenmaße BxHxT	Sockelfüller (Menge) HP 20 cm[1]	BT 30 cm[1]	Type	Best.Nr. RAL 7032	RAL 7035
H 950	AS/ST/ST	1440x950x310	95 l	150 l	S X3 950/320	o	3733
H 950	WP/ST/ST	1440x950x310	95 l	150 l	S X3 950/320	o	2990
H 1200	AS/ST/ST	1440x1200x310	95 l	150 l	S X3 1200/320	o	3734
H 1200	WP/ST/ST	1440x1200x310	95 l	150 l	S X3 1200/320	o	3766
H 1200S	AS/ST/ST	1440x1200x310	95 l	150 l	S X3 S 1200/320	o	3735
H 1200S	WP/ST/ST	1440x1200x310	95 l	150 l	S X3 S 1200/320	o	2991

1445 x412

passend zu Schrank BxT

DIN 3
Eingrabsockel im Baupaket
mit Zugentlastung und Baustromöffnungen

Variante	Ausstattung	Außenmaße BxHxT	Sockelfüller (Menge) HP 20 cm[1]	BT 30 cm[1]	Type	Best.Nr. RAL 7032	RAL 7035
H 950	WP/ST/ST	1440x950x400	125 l	188 l	S X3 950/412	o	3661
H 1200	o	1440x1200x400	125 l	188 l	S X3 1200/412	o	o
H 1200S	o	1440x1200x400	125 l	188 l	S X3 S 1200/412	o	o

1445x470

passend zu Schrank BxT

DIN 3
Eingrabsockel im Baupaket
mit Zugentlastung und Baustromöffnungen

Variante	Ausstattung	Außenmaße BxHxT	Sockelfüller (Menge) HP 20 cm[1]	BT 30 cm[1]	Type	Best.Nr. RAL 7032	RAL 7035
H 950	AS/ST/ST	1440x950x459	140 l	210 l	S X3 950/470	o	3732
H 950	WP/ST/ST	1440x950x459	140 l	210 l	S X3 950/470	o	10039501
H 1200	o	1440x1200x459	140 l	210 l	S X3 1200/470	o	o
H 1200S	o	1440x1200x459	140 l	210 l	S X3 S 1200/470	o	o

Zugentlastung: AS - Ankerschiene, WP - Winkelprofil
Baustromöffnung: ST - Stopfen, SC - Schieber

[1] empfohlene Füllhöhe (HP - Hydrophob, BT - Blähton)
[2] mit Zusatzplatte (2 Stück für hinten und vorne) 250 mm Höhe

1445x635

passend zu Schrank BxT

DIN 3
Eingrabsockel im Baupaket
mit Zugentlastung und Baustromöffnungen

Variante	Ausstattung	Außenmaße BxHxT	Sockelfüller (Menge) HP 20 cm[1]	BT 30 cm[1]	Type	Best.Nr. RAL 7032	RAL 7035
H 950	WP/ST/ST	1440x950x623	190 l	285 l	S X3 950/635	○	10039704
H 1200	○	1440x1200x623	190 l	285 l	S X3 1200/635 R/R*	○	◐
H 1200S	○	1440x1200x623	190 l	285 l	S X3 S 1200/635 R/R*	○	◐

**Lieferform zusammengebaut*

Zubehör

Zubehör für Sockel

Seite 114

Maßzeichnung

B 1445

Seite A51

Zugentlastung: AS - Ankerschiene, WP - Winkelprofil
Baustromöffnung: ST - Stopfen, SC - Schieber

[1] empfohlene Füllhöhe (HP - Hydrophob, BT - Blähton)
[2] mit Zusatzplatte (2 Stück für hinten und vorne) 250 mm Höhe

440-440
880x320
passend zu Schrank BxT

ÖNORM F3/1-F3/1
Kombi-Eingrabsockel, zusammengebaut
mit Zugentlastung und Baustromöffnungen

Variante	Ausstattung	Außenmaße BxHxT	Sockelfüller (Menge) HP 20 cm[1]	BT 30 cm[1]	Type	Best.Nr. RAL 7032	RAL 7035
H 950	AS/ST/SC	875x950x310	60 l	90 l	S3/1-S3/1 950/320	SXZ3310	○
H 950	WP/ST/ST	875x950x310	60 l	90 l	S3/1-S3/1 950/320	SXZ3312	○
H 1200	AS/ST/SC	875x1200x310	60 l	90 l	S3/1-S3/1 1200/320	SXZ3320	○
H 1200S	○	875x1200x310	60 l	90 l	S3/1S-S3/1S 1200/320	◐	○

Zubehör

Zubehör für Sockel
Seite 114

Maßzeichnung

440-440 B 880
Seite A53

440-590
1030x320
passend zu Schrank BxT

ÖNORM F3/1-F4
Kombi-Eingrabsockel, zusammengebaut
mit Zugentlastung und Baustromöffnungen

Variante	Ausstattung	Außenmaße BxHxT	Sockelfüller (Menge) HP 20 cm[1]	BT 30 cm[1]	Type	Best.Nr. RAL 7032	RAL 7035
H 950	AS/ST/SC	1030x950x310	71 l	106 l	S3/1-S4 950/320	SXZ3410	○
H 950	WP/ST/ST	1030x950x310	71 l	106 l	S3/1-S4 950/320	SXZ3412	○
H 1200	AS/ST/SC	1030x1200x310	71 l	106 l	S3/1-S4 1200/320	SXZ3420	○
H 1200S	○	1030x1200x310	71 l	106 l	S3/1S-S4S 1200/320	◐	○

590-440
1030x320
passend zu Schrank BxT

ÖNORM F4-F3/1
Kombi-Eingrabsockel, zusammengebaut
mit Zugentlastung und Baustromöffnungen

Variante	Ausstattung	Außenmaße BxHxT	Sockelfüller (Menge) HP 20 cm[1]	BT 30 cm[1]	Type	Best.Nr. RAL 7032	RAL 7035
H 950	AS/ST/SC	1030x950x310	71 l	106 l	S4-S3/1 950/320	SXZ4310	○
H 1200	AS/ST/SC	1030x1200x310	71 l	106 l	S4-S3/1 1200/320	SXZ4320	○
H 1200S	○	1030x1200x310	71 l	106 l	S4S-S3/1S 1200/320	◐	○

Zubehör

Zubehör für Sockel
Seite 114

Maßzeichnung

440-590 B 1030	590-440 B 1030
Seite A53	Seite A53

Zugentlastung: AS - Ankerschiene, WP - Winkelprofil
Baustromöffnung: ST - Stopfen, SC - Schieber

[1] empfohlene Füllhöhe (HP - Hydrophob, BT - Blähton)
[2] mit Zusatzplatte (2 Stück für hinten und vorne) 250 mm Höhe

590-590
1180x320
passend zu Schrank BxT

DIN 0-0 und ÖNORM F4-F4
Kombi-Eingrabsockel, zusammengebaut
mit Zugentlastung und Baustromöffnungen

Variante	Ausstattung	Außenmaße BxHxT	Sockelfüller (Menge) HP 20 cm[1]	BT 30 cm[1]	Type	Best.Nr. RAL 7032	RAL 7035
H 950	AS/ST/SC	1180x950x310	82 l	122 l	S4-S4 950/320	SXZ4410	○
H 950	WP/ST/ST	1180x950x310	82 l	122 l	S4-S4 950/320	SXZ4412	○
H 1200	AS/ST/SC	1180x1200x310	82 l	122 l	S4-S4 1200/320	SXZ4420	○
H 1200S	AS/ST/SC	1180x1200x310	82 l	122 l	S4S-S4S 1200/320	SXZ4430	○

Zubehör
Zubehör für Sockel
Seite 114

Maßzeichnung
590-590
B 1180
Seite A53

Zugentlastung: AS - Ankerschiene, WP - Winkelprofil
Baustromöffnung: ST - Stopfen, SC - Schieber

[1] empfohlene Füllhöhe (HP - Hydrophob, BT - Blähton)
[2] mit Zusatzplatte (2 Stück für hinten und vorne) 250 mm Höhe

440-785
1225x320
passend zu Schrank BxT

ÖNORM F3/1-F5
Kombi-Eingrabsockel, zusammengebaut
mit Zugentlastung und Baustromöffnungen

Variante	Ausstattung	Außenmaße BxHxT	Sockelfüller (Menge) HP 20 cm[1]	BT 30 cm[1]	Type	Best.Nr. RAL 7032	RAL 7035
H 950	AS/ST/SC	1225x950x310	85 l	127 l	S3/1-S5 950/320	SXZ3510	○
H 950	WP/ST/ST	1225x950x310	85 l	127 l	S3/1-S5 950/320	SXZ3512	○
H 1200	AS/ST/SC	1225x1200x310	85 l	127 l	S3/1-S5 1200/320	SXZ3520	○
H 1200S	○	1225x1200x310	85 l	127 l	S3/1S-S5S 1200/320	◐	○

785-440
1225x320
passend zu Schrank BxT

ÖNORM F5-F3/1
Kombi-Eingrabsockel, zusammengebaut
mit Zugentlastung und Baustromöffnungen

Variante	Ausstattung	Außenmaße BxHxT	Sockelfüller (Menge) HP 20 cm[1]	BT 30 cm[1]	Type	Best.Nr. RAL 7032	RAL 7035
H 950	AS/ST/SC	1225x950x310	85 l	127 l	S5-S3/1 950/320	SXZ5310	○
H 1200	AS/ST/SC	1225x1200x310	85 l	127 l	S5-S3/1 1200/320	SXZ5320	○
H 1200S	○	1225x1200x310	85 l	127 l	S5S-S3/1S 1200/320	◐	○

Zubehör

Zubehör für Sockel
Seite 114

Maßzeichnung

440-785 B 1225	785-440 B 1225
Seite A54	Seite A54

Zugentlastung: AS - Ankerschiene, WP - Winkelprofil
Baustromöffnung: ST - Stopfen, SC - Schieber

[1] empfohlene Füllhöhe (HP - Hydrophob, BT - Blähton)
[2] mit Zusatzplatte (2 Stück für hinten und vorne) 250 mm Höhe

590-785
1375x320
passend zu Schrank BxT

DIN 0-1 und ÖNORM F4-F5
Kombi-Eingrabsockel, zusammengebaut
mit Zugentlastung und Baustromöffnungen

Variante	Ausstattung	Außenmaße BxHxT	Sockelfüller (Menge) HP 20 cm[1]	BT 30 cm[1]	Type	Best.Nr. RAL 7032	RAL 7035
H 950	AS/ST/SC	1375x950x310	96 l	143 l	S4-S5 950/320	SXZ4510	○
H 950	WP/ST/ST	1375x950x310	96 l	143 l	S4-S5 950/320	SXZ4512	○
H 1200	AS/ST/SC	1375x1200x310	96 l	143 l	S4-S5 1200/320	SXZ4520	○
H 1200S	AS/ST/SC	1375x1200x310	96 l	143 l	S4S-S5S 1200/320	SXZ4530	○

590-785
1375x470
passend zu Schrank BxT

DIN 0-1 und ÖNORM F4-F5
Kombi-Eingrabsockel, zusammengebaut
mit Zugentlastung und Baustromöffnungen

Variante	Ausstattung	Außenmaße BxHxT	Sockelfüller (Menge) HP 20 cm[1]	BT 30 cm[1]	Type	Best.Nr. RAL 7032	RAL 7035
H 950	AS/ST/ST	1370x950x459	140 l	210 l	S4-S5 950/470	SXZ454710	○
H 1200	○	1370x1200x459	140 l	210 l	S4-S5 1200/470	◐	○
H 1200S	○	1370x1200x459	140 l	210 l	S4S-S5S 1200/470	◐	○

Zubehör

Zubehör für Sockel
Seite 114

Maßzeichnung

590-785 B 1375
Seite A54

Zugentlastung: AS - Ankerschiene, WP - Winkelprofil
Baustromöffnung: ST - Stopfen, SC - Schieber

[1] empfohlene Füllhöhe (HP - Hydrophob, BT - Blähton)
[2] mit Zusatzplatte (2 Stück für hinten und vorne) 250 mm Höhe

785-590
1375x320
passend zu Schrank BxT

DIN 1-0 und ÖNORM F5-F4
Kombi-Eingrabsockel, zusammengebaut
mit Zugentlastung und Baustromöffnungen

Variante	Ausstattung	Außenmaße BxHxT	Sockelfüller (Menge) HP 20 cm[1]	BT 30 cm[1]	Type	Best.Nr. RAL 7032	RAL 7035
H 950	AS/ST/SC	1375x950x310	96 l	143 l	S5-S4 950/320	SXZ5410	○
H 1200	AS/ST/SC	1375x1200x310	96 l	143 l	S5-S4 1200/320	SXZ5420	○
H 1200S	AS/ST/SC	1375x1200x310	96 l	143 l	S5S-S4S 1200/320	SXZ5430	○

785-590
1375x470
passend zu Schrank BxT

DIN 1-0 und ÖNORM F5-F4
Kombi-Eingrabsockel, zusammengebaut
mit Zugentlastung und Baustromöffnungen

Variante	Ausstattung	Außenmaße BxHxT	Sockelfüller (Menge) HP 20 cm[1]	BT 30 cm[1]	Type	Best.Nr. RAL 7032	RAL 7035
H 950	AS/ST/ST	1370x950x459	140 l	210 l	S5-S4 950/470	SXZ544710	○
H 950	WP/ST/ST	1370x950x459	140 l	210 l	S5-S4 950/470	SXZ544712	○
H 1200	○	1370x1200x459	140 l	210 l	S5-S4 1200/470	◐	○
H 1200S	○	1370x1200x459	140 l	210 l	S5S-S4S 1200/470	◐	○

Zubehör

Zubehör für Sockel
Seite 114

Maßzeichnung

785-590 B 1375
Seite A55

Zugentlastung: AS - Ankerschiene, WP - Winkelprofil
Baustromöffnung: ST - Stopfen, SC - Schieber

[1] empfohlene Füllhöhe (HP - Hydrophob, BT - Blähton)
[2] mit Zusatzplatte (2 Stück für hinten und vorne) 250 mm Höhe

785-785 1570x320

passend zu Schrank BxT

DIN 1-1 und ÖNORM F5-F5
Kombi-Eingrabsockel, zusammengebaut
mit Zugentlastung und Baustromöffnungen

Variante	Ausstattung	Außenmaße BxHxT	Sockelfüller (Menge) HP 20 cm[1]	BT 30 cm[1]	Type	Best.Nr. RAL 7032	RAL 7035
H 950	AS/ST/SC	1570x950x310	110 l	164 l	S5-S5 950/320	SXZ5510	○
H 950	WP/ST/ST	1570x950x310	110 l	164 l	S5-S5 950/320	SXZ5512	○
H 1200	AS/ST/SC	1570x1200x310	110 l	164 l	S5-S5 1200/320	SXZ5520	○
H 1200S	AS/ST/SC	1570x1200x310	110 l	164 l	S5S-S5S 1200/320	SXZ5530	○

785-785 1570x470

passend zu Schrank BxT

DIN 1-1 und ÖNORM F5-F5
Kombi-Eingrabsockel, zusammengebaut
mit Zugentlastung und Baustromöffnungen

Variante	Ausstattung	Außenmaße BxHxT	Sockelfüller (Menge) HP 20 cm[1]	BT 30 cm[1]	Type	Best.Nr. RAL 7032	RAL 7035
H 950	AS/ST/ST	1565x950x459	160 l	240 l	S5-S5 950/470	SXZ554710	○
H 950	WP/ST/ST	1565x950x459	160 l	240 l	S5-S5 950/470	SXZ554712	○
H 1200	AS/ST/ST	1565x1200x459	160 l	240 l	S5-S5 1200/470	SXZ554720	○
H 1200S	○	1565x1200x459	160 l	240 l	S5S-S5S 1200/470	◐	○

Zubehör

Zubehör für Sockel

Seite 114

Maßzeichnung

785-785 B 1570

Seite A55

Zugentlastung: AS - Ankerschiene, WP - Winkelprofil
Baustromöffnung: ST - Stopfen, SC - Schieber

[1] empfohlene Füllhöhe (HP - Hydrophob, BT - Blähton)
[2] mit Zusatzplatte (2 Stück für hinten und vorne) 250 mm Höhe

590-1115
1705x320
passend zu Schrank BxT

DIN 0-2 und ÖNORM F4-F6
Kombi-Eingrabsockel, zusammengebaut
mit Zugentlastung und Baustromöffnungen

Variante	Ausstattung	Außenmaße BxHxT	Sockelfüller (Menge) HP 20 cm[1]	BT 30 cm[1]	Type	Best.Nr. RAL 7032	RAL 7035
H 950	AS/ST/SC	1705x950x310	118 l	176 l	S4-S6 950/320	SXZ4610	○
H 1200	AS/ST/SC	1705x1200x310	118 l	176 l	S4-S6 1200/320	SXZ4620	○
H 1200S	AS/ST/SC	1705x1200x310	118 l	176 l	S4S-S6S 1200/320	SXZ4630	○

590-1115
1705x470
passend zu Schrank BxT

DIN 0-2 und ÖNORM F4-F6
Kombi-Eingrabsockel, zusammengebaut
mit Zugentlastung und Baustromöffnungen

Variante	Ausstattung	Außenmaße BxHxT	Sockelfüller (Menge) HP 20 cm[1]	BT 30 cm[1]	Type	Best.Nr. RAL 7032	RAL 7035
H 950	AS/ST/ST	1700x950x459	175 l	260 l	S4-S6 950/470	SXZ464710	○
H 950	WP/ST/ST	1700x950x459	175 l	260 l	S4-S6 950/470	SXZ464712	○
H 1200	○	1700x1200x459	175 l	260 l	S4-S6 1200/470	◐	○
H 1200S	○	1700x1200x459	175 l	260 l	S4S-S6S 1200/470	◐	○

Zubehör

Zubehör für Sockel
Seite 114

Maßzeichnung

590-1115 B 1705
Seite A56

Zugentlastung: AS - Ankerschiene, WP - Winkelprofil
Baustromöffnung: ST - Stopfen, SC - Schieber

[1] empfohlene Füllhöhe (HP - Hydrophob, BT - Blähton)
[2] mit Zusatzplatte (2 Stück für hinten und vorne) 250 mm Höhe

1115-590
1705x320
passend zu Schrank BxT

DIN 2-0 und ÖNORM F6-F4
Kombi-Eingrabsockel, zusammengebaut
mit Zugentlastung und Baustromöffnungen

Variante	Ausstattung	Außenmaße BxHxT	Sockelfüller (Menge) HP 20 cm[1]	BT 30 cm[1]	Type	Best.Nr. RAL 7032	RAL 7035
H 950	AS/ST/SC	1705x950x310	118 l	176 l	S6-S4 950/320	SXZ6410	○
H 1200	AS/ST/SC	1705x1200x310	118 l	176 l	S6-S4 1200/320	SXZ6420	○
H 1200S	AS/ST/SC	1705x1200x310	118 l	176 l	S6S-S4S 1200/320	SXZ6430	○

1115-590
1705x470
passend zu Schrank BxT

DIN 2-0 und ÖNORM F6-F4
Kombi-Eingrabsockel, zusammengebaut
mit Zugentlastung und Baustromöffnungen

Variante	Ausstattung	Außenmaße BxHxT	Sockelfüller (Menge) HP 20 cm[1]	BT 30 cm[1]	Type	Best.Nr. RAL 7032	RAL 7035
H 950	AS/ST/ST	1700x950x459	175 l	260 l	S6-S4 950/470	SXZ644710	○
H 1200	AS/ST/ST	1700x1200x459	175 l	260 l	S6-S4 1200/470	SXZ644720	○
H 1200S	AS/ST/ST	1700x1200x459	175 l	260 l	S6S-S4S 1200/470	SXZ644730	○

Zubehör

Zubehör für Sockel
Seite 114

Maßzeichnung

1115-590 B 1705
Seite A56

Zugentlastung: AS - Ankerschiene, WP - Winkelprofil
Baustromöffnung: ST - Stopfen, SC - Schieber

[1] empfohlene Füllhöhe (HP - Hydrophob, BT - Blähton)
[2] mit Zusatzplatte (2 Stück für hinten und vorne) 250 mm Höhe

785-1115
1900x320
passend zu Schrank BxT

DIN 1-2 und ÖNORM F5-F6
Kombi-Eingrabsockel, zusammengebaut
mit Zugentlastung und Baustromöffnungen

Variante	Ausstattung	Außenmaße BxHxT	Sockelfüller (Menge) HP 20 cm[1]	BT 30 cm[1]	Type	Best.Nr. RAL 7032	RAL 7035
H 950	AS/ST/SC	1900x950x310	132 l	197 l	S5-S6 950/320	SXZ5610	○
H 950	WP/ST/ST	1900x950x310	132 l	197 l	S5-S6 950/320	SXZ5612	○
H 1200	AS/ST/SC	1900x1200x310	132 l	197 l	S5-S6 1200/320	SXZ5620	○
H 1200S	AS/ST/SC	1900x1200x310	132 l	197 l	S5S-S6S 1200/320	SXZ5630	○

785-1115
1900x470
passend zu Schrank BxT

DIN 1-2 und ÖNORM F5-F6
Kombi-Eingrabsockel, zusammengebaut
mit Zugentlastung und Baustromöffnungen

Variante	Ausstattung	Außenmaße BxHxT	Sockelfüller (Menge) HP 20 cm[1]	BT 30 cm[1]	Type	Best.Nr. RAL 7032	RAL 7035
H 950	AS/ST/ST	1895x950x459	195 l	290 l	S5-S6 950/470	SXZ564710	○
H 950	WP/ST/ST	1895x950x459	195 l	290 l	S5-S6 950/470	SXZ564712	○
H 1200	○	1895x1200x459	195 l	290 l	S5-S6 1200/470	◐	○
H 1200S	AS/ST/ST	1895x1200x459	195 l	290 l	S5S-S6S 1200/470	SXZ564730	○

Zubehör

Zubehör für Sockel
Seite 114

Maßzeichnung

785-1115 B 1900
Seite A57

Zugentlastung: AS - Ankerschiene, WP - Winkelprofil
Baustromöffnung: ST - Stopfen, SC - Schieber

[1] empfohlene Füllhöhe (HP - Hydrophob, BT - Blähton)
[2] mit Zusatzplatte (2 Stück für hinten und vorne) 250 mm Höhe

1115-785
1900x320
passend zu Schrank BxT

DIN 2-1 und ÖNORM F6-F5
Kombi-Eingrabsockel, zusammengebaut
mit Zugentlastung und Baustromöffnungen

Variante	Ausstattung	Außenmaße BxHxT	Sockelfüller (Menge) HP 20 cm[1]	BT 30 cm[1]	Type	Best.Nr. RAL 7032	RAL 7035
H 950	AS/ST/SC	1900x950x310	132 l	197 l	S6-S5 950/320	SXZ6510	○
H 1200	AS/ST/SC	1900x1200x310	132 l	197 l	S6-S5 1200/320	SXZ6520	○
H 1200S	AS/ST/SC	1900x1200x310	132 l	197 l	S6S-S5S 1200/320	SXZ6530	○

1115-785
1900x470
passend zu Schrank BxT

DIN 2-1 und ÖNORM F6-F5
Kombi-Eingrabsockel, zusammengebaut
mit Zugentlastung und Baustromöffnungen

Variante	Ausstattung	Außenmaße BxHxT	Sockelfüller (Menge) HP 20 cm[1]	BT 30 cm[1]	Type	Best.Nr. RAL 7032	RAL 7035
H 950	AS/ST/ST	1895x950x459	195 l	290 l	S6-S5 950/470	SXZ654710	○
H 1200	○	1895x1200x459	195 l	290 l	S6-S5 1200/470	◐	○
H 1200S	○	1895x1200x459	195 l	290 l	S6S-S5S 1200/470	◐	○

Zubehör

Zubehör für Sockel
Seite 114

Maßzeichnung

1115-785 B 1900
Seite A57

Zugentlastung: AS - Ankerschiene, WP - Winkelprofil
Baustromöffnung: ST - Stopfen, SC - Schieber

[1] empfohlene Füllhöhe (HP - Hydrophob, BT - Blähton)
[2] mit Zusatzplatte (2 Stück für hinten und vorne) 250 mm Höhe



Standsockel für die Verteilermontage auf Boden-/ Erdniveau

Bodenmontagesockel von ELSTA Mosdorfer werden als Basis für freistehende Verteilerschränke auf bestehenden Fundamenten verwendet. Sie kommen dort zum Einsatz, wo bereits ein Fundament vorhanden ist oder das Eingraben nicht möglich ist.

Stabile Sockel-Einheit mit hoher Witterungsresistenz

Die Polyester-Bodenmontagesockel von ELSTA Mosdorfer werden auf einem geeigneten betonierten Untergrund befestigt. Im fertig montierten Zustand bilden sie eine stabile Einheit mit dem freistehenden Verteilerschrank. Zum Einsatz kommen die Kurzsockel z.B. auf Gehsteigen, Parkplätzen oder auch bei Innenanwendung als Kabelrangierraum. Der ELSTA Sockel besteht wie der ELSTA Schrank aus heißverpresstem, glasfaserverstärktem Polyester und ist gut UV- und witterungsbeständig und äußerst resistent gegen Chemikalien.

Aufbau/Eigenschaften

- Sockel bestehend aus zwei Seitenteilen, Rückwand und Frontplatten
- Montage auf einem geeigneten Fundament, mit waagrechter, annähernd glatter Oberfläche (Betonfundament)
- Zugentlastungselement für die Kabelbefestigung mittels Bügelschellen (Ankerschiene oder Winkelprofil)
- Material: Heißverpresster, glasfaserverstärkter duroplastischer Verbundwerkstoff auf Basis von ungesättigtem Polyesterharz, vollkommen durchgefärbt und halogenfrei
- alle Metallteile sind aus korrosionsbeständigem Material

Standardausführung

- Varianten in Höhe 250 mm, 500 mm und 750 mm
- als Einzel- oder Kombisockel erhältlich
- wahlweise in Farbe RAL 7032 oder RAL 7035
- Zugentlastungsschiene (Ankerschiene oder Winkelprofil)
- Seitenteile mit Baustromöffnungen (beidseitig mit Verschlussstopfen)
- Lieferform komplett zusammengebaut

Sonderausführung

- Lackierung in anderen RAL Farben
- Festplatzsockel ab Höhe 500 mm zum temporären Anschluss von Kabel und Leitungen bei geschlossener Schranktür (bspw. auf Marktplätzen oder Veranstaltungsgeländen)
- Varianten für die Montage von Metallverteilerschränken

Technische Daten

Chemische Beständigkeit	
halogenfrei	ja
termitenfest	ja
beständig gegen:	Säuren: 10 % Salzsäure, 10 % Schwefelsäure, 10 % Essigsäure Salze: Natrium-/Kalziumchloride, Streusalz, Seewasser weitere: Öl, Alkohol, Bitumenmischgut, saure und basische Reaktionsstoffe im Erdreich, Urin

Normen / Richtlinien

- Schrank-Anbaumaße nach DIN 43629-2 und ÖNORM E 4382 (Sondergrößen sind in Anlehnung an diese Normen erstellt)
- RoHS Richtlinie (EU) 2015/863 (Erweiterung zu RL 2011/65/EU)
- REACH Verordnung (EG) Nr. 1907/2006 – letztes Update siehe www.elsta.com/downloads

ACHTUNG!

Die Gesamthöhe ~2000 mm von Sockel und Schrank darf nicht überschritten werden, um die geforderten Belastungsgrenzen von im Freien aufgestellten Verteilerschränken einzuhalten.
Voraussetzung dafür ist ein korrekt ausgeführtes Betonfundament, sowie die korrekte Befestigung vom Sockel zum Fundament.
Maximal mögliche Kombinationen:
- Einzelschrank: H 1350 mit Bodenmontagesockel H 500
- Schrankkombination DH: H 1850 (1080-850 oder 850-1080) mit Bodenmontagesockel H 250
- Bodenmontagesockel H 750 sind nur in Verbindung mit Schrankhöhe ≤ H 1080 zulässig.
- Sockelverlängerungen sind nur bei Schrankhöhe ≤ H 1080 zulässig.

Montagehinweis

Der Bodenmontagesockel ist auf einem geeigneten Fundament zu montieren.
Um eine möglichst hohe Stabilität des freistehenden Verteilerschrankes gegen Beanspruchungen wie z.B. Windlast oder Vandalismus zu gewährleisten, muss das Betonfundament korrekt ausgeführt werden.

GEEIGNETER AUFSTELLORT

Bodenmontagesockel werden nur bei geschützter Aufstellung (z.B. an einer Wand) empfohlen. Das gilt insbesondere für Gehäuse mit einer Höhe ≥ 1350 mm (z.B. Schrankkombinationen DH).
Bei ungeschützter Aufstellung (volle Windlast) sind vorzugsweise Eingrabsockel oder alternativ Gehäusevarianten mit Höhe < 1350 mm zu verwenden (z.B. DB oder Kombi)!

mehr auf
www.elsta.com/service-downloads

FUNDAMENT

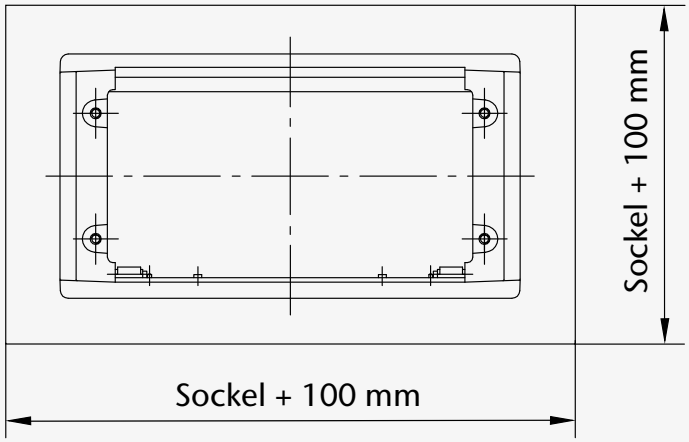

- Die Oberfläche des Betonfundamentes sollte annähernd glatt und möglichst waagrecht sein!
- Betongüte und ausreichende Armierung beachten!
- geeignetes Befestigungsmaterial verwenden!
- Verankerungstiefe und Auszugskraft der Verschraubung beachten!

440x200
passend zu Schrank BxT

ÖNORM F3/1
Bodenmontagesockel, zusammengebaut
mit Zugentlastung und Baustromöffnungen

Variante	Ausstattung	Außenmaße BxHxT	Type	Best.Nr. RAL 7032	RAL 7035
H 250	AS/ST/ST	420x278x180	SB3 250/180	1414	○
H 500	AS/ST/ST	420x528x180	SB3 500/180	1415	○

440x250
passend zu Schrank BxT

ÖNORM F3/1
Bodenmontagesockel, zusammengebaut
mit Zugentlastung und Baustromöffnungen

Variante	Ausstattung	Außenmaße BxHxT	Type	Best.Nr. RAL 7032	RAL 7035
H 250	AS/ST/ST	420x278x239	SB3/1 250/250	1472	○
H 500	AS/ST/ST	420x528x239	SB3/1 500/250	1473	○

440x320
passend zu Schrank BxT

ÖNORM F3/1
Bodenmontagesockel, zusammengebaut
mit Zugentlastung und Baustromöffnungen

Variante	Ausstattung	Außenmaße BxHxT	Type	Best.Nr. RAL 7032	RAL 7035
H 250	AS/ST/ST	420x278x311	SB3/1 250/320	1416	○
H 500	AS/ST/ST	420x528x311	SB3/1 500/320	1417	○
H 750	AS/ST/ST	420x778x311	SB3/1 750/320*	1429	○

**Bodenmontagesockel H 750 sind nur in Verbindung mit Schrankhöhe ≤ H 1080 zulässig.*

Zubehör

Zubehör für Sockel
Seite 114

Maßzeichnung

B 440
Seite A58

Zugentlastung: AS - Ankerschiene, WP - Winkelprofil
Baustromöffnung: ST - Stopfen, SC - Schieber

460x320

passend zu Schrank BxT

DIN 00
Bodenmontagesockel, zusammengebaut
mit Zugentlastung und Baustromöffnungen

Variante	Ausstattung	Außenmaße BxHxT	Type	Best.Nr. RAL 7032	Best.Nr. RAL 7035
H 250	AS/ST/ST	450x278x311	SB X00 250/320	o	2200.1
H 250	WP/ST/ST	450x278x311	SB X00 250/320	o	10025764
H 500	AS/ST/ST	450x528x311	SB X00 500/320	o	2210.1
H 500	WP/ST/ST	450x528x311	SB X00 500/320	o	10025766

Zubehör

Zubehör für Sockel
Seite 114

Maßzeichnung

B 460
Seite A59

Zugentlastung: AS - Ankerschiene, WP - Winkelprofil
Baustromöffnung: ST - Stopfen, SC - Schieber

590x250
passend zu Schrank BxT

DIN 0 und ÖNORM F4
Bodenmontagesockel, zusammengebaut
mit Zugentlastung und Baustromöffnungen

Variante	Ausstattung	Außenmaße BxHxT	Type	Best.Nr. RAL 7032	RAL 7035
H 250	AS/ST/ST	585x278x239	SB4 250/250	1474	1474.1
H 500	AS/ST/ST	585x528x239	SB4 500/250	1475	1475.1

590x320
passend zu Schrank BxT

DIN 0 und ÖNORM F4
Bodenmontagesockel, zusammengebaut
mit Zugentlastung und Baustromöffnungen

Variante	Ausstattung	Außenmaße BxHxT	Type	Best.Nr. RAL 7032	RAL 7035
H 250	AS/ST/ST	585x278x311	SB4 250/320	1418	1418.1
H 250	WP/ST/ST	585x278x311	SB4 250/320	10026746	10025767
H 500	AS/ST/ST	585x528x311	SB4 500/320	1420	1420.1
H 500	WP/ST/ST	585x528x311	SB4 500/320	10026750	10025768
H 750	AS/ST/ST	585x778x311	SB4 750/320*	1430	◐

**Bodenmontagesockel H 750 sind nur in Verbindung mit Schrankhöhe ≤ H 1080 zulässig.*

590x412
passend zu Schrank BxT

DIN 0 und ÖNORM F4
Bodenmontagesockel, zusammengebaut
mit Zugentlastung und Baustromöffnungen

Variante	Ausstattung	Außenmaße BxHxT	Type	Best.Nr. RAL 7032	RAL 7035
H 250	WP/ST/ST	585x278x400	SB4 250/412	○	3736.1
H 500	WP/ST/ST	585x528x400	SB4 500/412	○	3737.1

Zugentlastung: AS - Ankerschiene, WP - Winkelprofil
Baustromöffnung: ST - Stopfen, SC - Schieber

590x470

passend zu Schrank BxT

DIN 0 und ÖNORM F4
Bodenmontagesockel, zusammengebaut
mit Zugentlastung und Baustromöffnungen

Variante	Ausstattung	Außenmaße BxHxT	Type	Best.Nr. RAL 7032	RAL 7035
H 250	AS/ST/ST	585x278x459	SB4 250/470	2709	2709.1
H 250	WP/ST/ST	585x278x459	SB4 250/470	10037188	10050720
H 500	AS/ST/ST	585x528x459	SB4 500/470	2710	2710.1
H 500	WP/ST/ST	585x528x459	SB4 500/470	◐	10050721

590x635

passend zu Schrank BxT

DIN 0 und ÖNORM F4
Bodenmontagesockel, zusammengebaut
mit Zugentlastung und Baustromöffnungen

Variante	Ausstattung	Außenmaße BxHxT	Type	Best.Nr. RAL 7032	RAL 7035
H 250	AS/ST/ST	585x278x624	SB4 250/635	2711	◐
H 500	AS/ST/ST	585x528x624	SB4 500/635	2713	◐

Zubehör

Zubehör für Sockel
Seite 114

Maßzeichnung

B 590
Seite A59

Zugentlastung: AS - Ankerschiene, WP - Winkelprofil
Baustromöffnung: ST - Stopfen, SC - Schieber

785x250
passend zu Schrank BxT

DIN 1 und ÖNORM F5
Bodenmontagesockel, zusammengebaut
mit Zugentlastung und Baustromöffnungen

Variante	Ausstattung	Außenmaße BxHxT	Type	Best.Nr. RAL 7032	RAL 7035
H 250	AS/ST/ST	780x278x239	SB5 250/250	1476	1476.1
H 500	AS/ST/ST	780x528x239	SB5 500/250	1477	1477.1

785x320
passend zu Schrank BxT

DIN 1 und ÖNORM F5
Bodenmontagesockel, zusammengebaut
mit Zugentlastung und Baustromöffnungen

Variante	Ausstattung	Außenmaße BxHxT	Type	Best.Nr. RAL 7032	RAL 7035
H 250	AS/ST/ST	780x278x311	SB5 250/320	1421	1421.1
H 250	WP/ST/ST	780x278x311	SB5 250/320	10026747	10025769
H 500	AS/ST/ST	780x528x311	SB5 500/320	1422	1422.1
H 500	WP/ST/ST	780x528x311	SB5 500/320	10026751	10025770
H 750	AS/ST/ST	780x778x311	SB5 750/320	1431	◐

**Bodenmontagesockel H 750 sind nur in Verbindung mit Schrankhöhe ≤ H 1080 zulässig.*

785x412
passend zu Schrank BxT

DIN 1 und ÖNORM F5
Bodenmontagesockel, zusammengebaut
mit Zugentlastung und Baustromöffnungen

Variante	Ausstattung	Außenmaße BxHxT	Type	Best.Nr. RAL 7032	RAL 7035
H 250	WP/ST/ST	780x278x400	SB5 250/412	○	3738.1
H 500	WP/ST/ST	780x528x400	SB5 500/412	○	3739.1

Zugentlastung: AS - Ankerschiene, WP - Winkelprofil
Baustromöffnung: ST - Stopfen, SC - Schieber

785x470

passend zu Schrank BxT

DIN 1 und ÖNORM F5
Bodenmontagesockel, zusammengebaut
mit Zugentlastung und Baustromöffnungen

Variante	Ausstattung	Außenmaße BxHxT	Type	Best.Nr. RAL 7032	RAL 7035
H 250	AS/ST/ST	780x278x459	SB5 250/470	2333	◐
H 250	WP/ST/ST	780x278x459	SB5 250/470	10030416	10050382
H 500	AS/ST/ST	780x528x459	SB5 500/470	2527	2527.1
H 500	WP/ST/ST	780x528x459	SB5 500/470	10037791	10050722

785x635

passend zu Schrank BxT

DIN 1 und ÖNORM F5
Bodenmontagesockel, zusammengebaut
mit Zugentlastung und Baustromöffnungen

Variante	Ausstattung	Außenmaße BxHxT	Type	Best.Nr. RAL 7032	RAL 7035
H 250	AS/ST/ST	780x278x624	SB5 250/635	2714	◐
H 500	AS/ST/ST	780x528x624	SB5 500/635	2715	◐

Zubehör

Zubehör für Sockel
Seite 114

Maßzeichnung

B 785
Seite A62

Zugentlastung: AS - Ankerschiene, WP - Winkelprofil
Baustromöffnung: ST - Stopfen, SC - Schieber

1115x320

passend zu Schrank BxT

DIN 2 und ÖNORM F6
Bodenmontagesockel, zusammengebaut
mit Zugentlastung und Baustromöffnungen

Variante	Ausstattung	Außenmaße BxHxT	Type	Best.Nr. RAL 7032	RAL 7035
H 250	AS/ST/ST	1110x278x311	SB6 250/320	1423	1423.1
H 250	WP/ST/ST	1110x278x311	SB6 250/320	10026748	10025771
H 500	AS/ST/ST	1110x528x311	SB6 500/320	1425	1425.1
H 500	WP/ST/ST	1110x528x311	SB6 500/320	10026752	10025772
H 750	AS/ST/ST	1110x778x311	SB6 750/320	1432	◐

**Bodenmontagesockel H 750 sind nur in Verbindung mit Schrankhöhe ≤ H 1080 zulässig.*

1115x412

passend zu Schrank BxT

DIN 2 und ÖNORM F6
Bodenmontagesockel, zusammengebaut
mit Zugentlastung und Baustromöffnungen

Variante	Ausstattung	Außenmaße BxHxT	Type	Best.Nr. RAL 7032	RAL 7035
H 250	WP/ST/ST	1110x278x400	SB6 250/412	○	3740.1
H 500	WP/ST/ST	1110x528x400	SB6 500/412	○	3741.1

1115x470

passend zu Schrank BxT

DIN 2 und ÖNORM F6
Bodenmontagesockel, zusammengebaut
mit Zugentlastung und Baustromöffnungen

Variante	Ausstattung	Außenmaße BxHxT	Type	Best.Nr. RAL 7032	RAL 7035
H 250	AS/ST/ST	1110x278x459	SB6 250/470	2183	◐
H 250	WP/ST/ST	1110x278x459	SB6 250/470	10032513	10050553
H 500	AS/ST/ST	1110x528x459	SB6 500/470	1407	◐
H 500	WP/ST/ST	1110x528x459	SB6 500/470	10034198	10050713

1115x635

passend zu Schrank BxT

DIN 2 und ÖNORM F6
Bodenmontagesockel, zusammengebaut
mit Zugentlastung und Baustromöffnungen

Variante	Ausstattung	Außenmaße BxHxT	Type	Best.Nr. RAL 7032	RAL 7035
H 250	AS/ST/ST	1110x278x624	SB6 250/635	2716	2716.1
H 500	AS/ST/ST	1110x528x624	SB6 500/635	2717	◐

Zubehör

Zubehör für Sockel

Seite 114

Maßzeichnung

B 1115

Seite A64

Zugentlastung: AS - Ankerschiene, WP - Winkelprofil
Baustromöffnung: ST - Stopfen, SC - Schieber

1445x320
passend zu Schrank BxT

DIN 3
Bodenmontagesockel, zusammengebaut
mit Zugentlastung und Baustromöffnungen

Variante	Ausstattung	Außenmaße BxHxT	Type	Best.Nr. RAL 7032	Best.Nr. RAL 7035
H 250	AS/ST/ST	1440x278x311	SB X3 250/320	○	2998.1
H 250	WP/ST/ST	1440x278x311	SB X3 250/320	○	10039517
H 500	AS/ST/ST	1440x528x311	SB X3 500/320	○	2999.1
H 500	WP/ST/ST	1440x528x311	SB X3 500/320	○	10038030

1445x412
passend zu Schrank BxT

DIN 3
Bodenmontagesockel, zusammengebaut
mit Zugentlastung und Baustromöffnungen

Variante	Ausstattung	Außenmaße BxHxT	Type	Best.Nr. RAL 7032	Best.Nr. RAL 7035
H 250	WP/ST/ST	1440x278x400	SB X3 250/412	○	3742.1
H 500	WP/ST/ST	1440x528x400	SB X3 500/412	○	3743.1

1445x470
passend zu Schrank BxT

DIN 3
Bodenmontagesockel, zusammengebaut
mit Zugentlastung und Baustromöffnungen

Variante	Ausstattung	Außenmaße BxHxT	Type	Best.Nr. RAL 7032	Best.Nr. RAL 7035
H 250	AS/ST/ST	1440x278x459	SB X3 250/470	○	3114
H 250	WP/ST/ST	1440x278x459	SB X3 250/470	○	10050554
H 500	AS/ST/ST	1440x528x459	SB X3 500/470	○	3245
H 500	WP/ST/ST	1440x528x459	SB X3 500/470	○	10050723

1445x635
passend zu Schrank BxT

DIN 3
Bodenmontagesockel, zusammengebaut
mit Zugentlastung und Baustromöffnungen

Variante	Ausstattung	Außenmaße BxHxT	Type	Best.Nr. RAL 7032	Best.Nr. RAL 7035
H 250	WP/ST/ST	1440x278x624	SB X3 250/635	○	3744
H 500	WP/ST/ST	1440x528x624	SB X3 500/635	○	3371

Zubehör

Zubehör für Sockel

Seite 114

Maßzeichnung

B 1445

Seite A66

Zugentlastung: AS - Ankerschiene, WP - Winkelprofil
Baustromöffnung: ST - Stopfen, SC - Schieber

440-440
880x320
passend zu Schrank BxT

ÖNORM F3/1-F3/1
Kombi-Bodenmontagesockel, zusammengebaut
mit Zugentlastung und Baustromöffnungen

Variante	Ausstattung	Außenmaße BxHxT	Type	Best.Nr. RAL 7032	RAL 7035
H 250	o	865x278x311	SBK 3/1-3/1 250/320	o	o
H 500	o	865x528x311	SBK 3/1-3/1 500/320	o	o

Zubehör

Zubehör für Sockel
Seite 114

440-590
1030x320
passend zu Schrank BxT

ÖNORM F3/1-F4
Kombi-Bodenmontagesockel, zusammengebaut
mit Zugentlastung und Baustromöffnungen

Variante	Ausstattung	Außenmaße BxHxT	Type	Best.Nr. RAL 7032	RAL 7035
H 250	AS/ST/ST	1020x278x311	SBK 3/1-4 250/320	3746	o
H 500	AS/ST/ST	1020x528x311	SBK 3/1-4 500/320	3747	o

590-440
1030x320
passend zu Schrank BxT

ÖNORM F4-F3/1
Kombi-Bodenmontagesockel, zusammengebaut
mit Zugentlastung und Baustromöffnungen

Variante	Ausstattung	Außenmaße BxHxT	Type	Best.Nr. RAL 7032	RAL 7035
H 250	AS/ST/ST	1020x278x311	SBK 4-3/1 250/320	3129	o
H 500	AS/ST/ST	1020x528x311	SBK 4-3/1 500/320	3745	o

Zubehör

Zubehör für Sockel
Seite 114

Maßzeichnung

440-590 B 1030	590-440 B 1030
Seite A69	Seite A69

Zugentlastung: AS - Ankerschiene, WP - Winkelprofil
Baustromöffnung: ST - Stopfen, SC - Schieber

590-590
1180x320
passend zu Schrank BxT

DIN 0-0 und ÖNORM F4-F4
Kombi-Bodenmontagesockel, zusammengebaut
mit Zugentlastung und Baustromöffnungen

Variante	Ausstattung	Außenmaße BxHxT	Type	Best.Nr. RAL 7032	RAL 7035
H 250	AS/ST/ST	1175x278x311	SBK 4-4 250/320	2143	○
H 500	AS/ST/ST	1175x528x311	SBK 4-4 500/320	2643	○

Zubehör

Zubehör für Sockel
Seite 114

Maßzeichnung

590-590 B 1180
Seite A70

440-785
1225x320
passend zu Schrank BxT

ÖNORM F3/1-F5
Kombi-Bodenmontagesockel, zusammengebaut
mit Zugentlastung und Baustromöffnungen

Variante	Ausstattung	Außenmaße BxHxT	Type	Best.Nr. RAL 7032	RAL 7035
H 250	AS/ST/ST	1215x278x311	SBK 3/1-5 250/320	3748	○
H 500	AS/ST/ST	1215x528x311	SBK 3/1-5 500/320	3749	○

785-440
1225x320
passend zu Schrank BxT

ÖNORM F5-F3/1
Kombi-Bodenmontagesockel, zusammengebaut
mit Zugentlastung und Baustromöffnungen

Variante	Ausstattung	Außenmaße BxHxT	Type	Best.Nr. RAL 7032	RAL 7035
H 250	AS/ST/ST	1215x278x311	SBK 5-3/1 250/320	2707	○
H 500	AS/ST/ST	1215x528x311	SBK 5-3/1 500/320	3750	○

Zubehör

Zubehör für Sockel
Seite 114

Maßzeichnung

440-785 B 1225	785-440 B 1225
Seite A70	Seite A71

Zugentlastung: AS - Ankerschiene, WP - Winkelprofil
Baustromöffnung: ST - Stopfen, SC - Schieber

590-785
1375x320
passend zu Schrank BxT

DIN 0-1 und ÖNORM F4-F5
Kombi-Bodenmontagesockel, zusammengebaut
mit Zugentlastung und Baustromöffnungen

Variante	Ausstattung	Außenmaße BxHxT	Type	Best.Nr. RAL 7032	RAL 7035
H 250	AS/ST/ST	1370x278x311	SBK 4-5 250/320	2142	○
H 500	AS/ST/ST	1370x528x311	SBK 4-5 500/320	2167	○

590-785
1375x470
passend zu Schrank BxT

DIN 0-1 und ÖNORM F4-F5
Kombi-Bodenmontagesockel, zusammengebaut
mit Zugentlastung und Baustromöffnungen

Variante	Ausstattung	Außenmaße BxHxT	Type	Best.Nr. RAL 7032	RAL 7035
H 250	AS/ST/ST	1370x278x459	SBK 4-5 250/470	3751	○
H 500	AS/ST/ST	1370x528x459	SBK 4-5 500/470	3752	○

785-590
1375x320
passend zu Schrank BxT

DIN 1-0 und ÖNORM F5-F4
Kombi-Bodenmontagesockel, zusammengebaut
mit Zugentlastung und Baustromöffnungen

Variante	Ausstattung	Außenmaße BxHxT	Type	Best.Nr. RAL 7032	RAL 7035
H 250	AS/ST/ST	1370x278x311	SBK 5-4 250/320	2141	○
H 500	AS/ST/ST	1370x528x311	SBK 5-4 500/320	2799	○

785-590
1375x470
passend zu Schrank BxT

DIN 1-0 und ÖNORM F5-F4
Kombi-Bodenmontagesockel, zusammengebaut
mit Zugentlastung und Baustromöffnungen

Variante	Ausstattung	Außenmaße BxHxT	Type	Best.Nr. RAL 7032	RAL 7035
H 250	AS/ST/ST	1370x278x459	SBK 5-4 250/470	3353	○
H 500	AS/ST/ST	1370x528x459	SBK 5-4 500/470	3753	○

Zubehör

Zubehör für Sockel
Seite 114

Maßzeichnung

590-785 B 1375	785-590 B 1375
Seite A71	Seite A72

Zugentlastung: AS - Ankerschiene, WP - Winkelprofil
Baustromöffnung: ST - Stopfen, SC - Schieber

785-785
1570x320
passend zu Schrank BxT

DIN 1-1 und ÖNORM F5-F5
Kombi-Bodenmontagesockel, zusammengebaut
mit Zugentlastung und Baustromöffnungen

Variante	Ausstattung	Außenmaße BxHxT	Type	Best.Nr. RAL 7032	RAL 7035
H 250	AS/ST/ST	1565x278x311	SBK 5-5 250/320	2144	○
H 500	AS/ST/ST	1565x528x311	SBK 5-5 500/320	2260	○

785-785
1570x470
passend zu Schrank BxT

DIN 1-1 und ÖNORM F5-F5
Kombi-Bodenmontagesockel, zusammengebaut
mit Zugentlastung und Baustromöffnungen

Variante	Ausstattung	Außenmaße BxHxT	Type	Best.Nr. RAL 7032	RAL 7035
H 250	AS/ST/ST	1565x278x459	SBK 5-5 250/470	3132	○
H 500	AS/ST/ST	1565x528x459	SBK 5-5 500/470	3075	○

Zubehör
Zubehör für Sockel
Seite 114

Maßzeichnung
785-785 B 1570
Seite A73

Zugentlastung: AS - Ankerschiene, WP - Winkelprofil
Baustromöffnung: ST - Stopfen, SC - Schieber

590-1115
1705x320
passend zu Schrank BxT

DIN 0-2 und ÖNORM F4-F6
Kombi-Bodenmontagesockel, zusammengebaut
mit Zugentlastung und Baustromöffnungen

Variante	Ausstattung	Außenmaße BxHxT	Type	Best.Nr. RAL 7032	RAL 7035
H 250	AS/ST/ST	1700x278x311	SBK 4-6 250/320	3115	○
H 500	AS/ST/ST	1700x528x311	SBK 4-6 500/320	3119	○

590-1115
1705x470
passend zu Schrank BxT

DIN 0-2 und ÖNORM F4-F6
Kombi-Bodenmontagesockel, zusammengebaut
mit Zugentlastung und Baustromöffnungen

Variante	Ausstattung	Außenmaße BxHxT	Type	Best.Nr. RAL 7032	RAL 7035
H 250	AS/ST/ST	1700x278x459	SBK 4-6 250/470	3754	○
H 500	AS/ST/ST	1700x528x459	SBK 4-6 500/470	3755	○

1115-590
1705x320
passend zu Schrank BxT

DIN 2-0 und ÖNORM F6-F4
Kombi-Bodenmontagesockel, zusammengebaut
mit Zugentlastung und Baustromöffnungen

Variante	Ausstattung	Außenmaße BxHxT	Type	Best.Nr. RAL 7032	RAL 7035
H 250	AS/ST/ST	1700x278x311	SBK 6-4 250/320	3116	○
H 500	AS/ST/ST	1700x528x311	SBK 6-4 500/320	3108	○

1115-590
1705x470
passend zu Schrank BxT

DIN 2-0 und ÖNORM F6-F4
Kombi-Bodenmontagesockel, zusammengebaut
mit Zugentlastung und Baustromöffnungen

Variante	Ausstattung	Außenmaße BxHxT	Type	Best.Nr. RAL 7032	RAL 7035
H 250	AS/ST/ST	1700x278x459	SBK 6-4 250/470	3123	○
H 500	AS/ST/ST	1700x528x459	SBK 6-4 500/470	3110	○

Zubehör

Zubehör für Sockel
Seite 114

Maßzeichnung

590-1115 B 1705	1115-590 B 1705
Seite A74	Seite A75

Zugentlastung: AS - Ankerschiene, WP - Winkelprofil
Baustromöffnung: ST - Stopfen, SC - Schieber

785-1115
1900x320
passend zu Schrank BxT

DIN 1-2 und ÖNORM F5-F6
Kombi-Bodenmontagesockel, zusammengebaut
mit Zugentlastung und Baustromöffnungen

Variante	Ausstattung	Außenmaße BxHxT	Type	Best.Nr. RAL 7032	RAL 7035
H 250	AS/ST/ST	1895x278x311	SBK 5-6 250/320	3117	○
H 500	AS/ST/ST	1895x528x311	SBK 5-6 500/320	3120	○

785-1115
1900x470
passend zu Schrank BxT

DIN 1-2 und ÖNORM F5-F6
Kombi-Bodenmontagesockel, zusammengebaut
mit Zugentlastung und Baustromöffnungen

Variante	Ausstattung	Außenmaße BxHxT	Type	Best.Nr. RAL 7032	RAL 7035
H 250	AS/ST/ST	1895x278x459	SBK 5-6 250/470	3756	○
H 500	AS/ST/ST	1895x528x459	SBK 5-6 500/470	3757	○

1115-785
1900x320
passend zu Schrank BxT

DIN 2-1 und ÖNORM F6-F5
Kombi-Bodenmontagesockel, zusammengebaut
mit Zugentlastung und Baustromöffnungen

Variante	Ausstattung	Außenmaße BxHxT	Type	Best.Nr. RAL 7032	RAL 7035
H 250	AS/ST/ST	1895x278x311	SBK 6-5 250/320	3118	○
H 500	AS/ST/ST	1895x528x311	SBK 6-5 500/320	3121	○

1115-785
1900x470
passend zu Schrank BxT

DIN 2-1 und ÖNORM F6-F5
Kombi-Bodenmontagesockel, zusammengebaut
mit Zugentlastung und Baustromöffnungen

Variante	Ausstattung	Außenmaße BxHxT	Type	Best.Nr. RAL 7032	RAL 7035
H 250	AS/ST/ST	1895x278x459	SBK 6-5 250/470	3758	○
H 500	AS/ST/ST	1895x528x459	SBK 6-5 500/470	3759	○

Zubehör

Zubehör für Sockel
Seite 114

Maßzeichnung

785-1115 B 1900	1115-785 B 1900
Seite A76	Seite A77

Zugentlastung: AS - Ankerschiene, WP - Winkelprofil
Baustromöffnung: ST - Stopfen, SC - Schieber



Zusätzlich an Höhe gewinnen

Mit den Sockelverlängerungen von ELSTA Mosdorfer wird der Schrankanschlussbereich bei Eingrab- oder Bodenmontagesockel nach oben erhöht.

Passgenaue Verlängerung für bestehende Sockel

Die Polyester-Sockelverlängerungen von ELSTA Mosdorfer werden passgenau oben auf einem Eingrab- oder Bodenmontagesockel aufgesetzt und verlängern somit den Bereich ab Boden- /Erdniveau. Eingesetzt werden Sockelverlängerungen z.B. in Hochwassergebieten, an steilen Böschungen oder um die Verteiler-Unterkante nachträglich höher zu setzen (Zählerunterkante). Das Material ist, passend zu den bestehenden Sockeln, gut UV- und witterungsbeständig und äußerst resistent gegen Chemikalien.

Aufbau/Eigenschaften

- Sockelverlängerung bestehend aus zwei Seitenteilen, Rückwand und Frontplatten
- Montage oben auf bestehenden Eingrab- oder Bodenmontagesockel
- Material: Heißverpresster, glasfaserverstärkter duroplastischer Verbundwerkstoff auf Basis von ungesättigtem Polyesterharz, vollkommen durchgefärbt und halogenfrei
- alle Metallteile sind aus korrosionsbeständigem Material

Standardausführung

- Varianten in Höhe 250 mm und 500 mm
- wahlweise in Farbe RAL 7032 oder RAL 7035
- Seitenteile mit Baustromöffnungen (beidseitig mit Verschlussstopfen)
- Lieferform komplett zusammengebaut

Sonderausführung

- Lackierung in anderen RAL Farben

Technische Daten

Chemische Beständigkeit	
halogenfrei	ja
termitenfest	ja
beständig gegen:	Säuren: 10 % Salzsäure, 10 % Schwefelsäure, 10 % Essigsäure Salze: Natrium-/Kalziumchloride, Streusalz, Seewasser weitere: Öl, Alkohol, Bitumenmischgut, saure und basische Reaktionsstoffe im Erdreich, Urin

Normen / Richtlinien

- Schrank-Anbaumaße nach DIN 43629-2 und ÖNORM E 4382 (Sondergrößen sind in Anlehnung an diese Normen erstellt)
- RoHS Richtlinie (EU) 2015/863 (Erweiterung zu RL 2011/65/EU)
- REACH Verordnung (EG) Nr. 1907/2006 – letztes Update siehe www.elsta.com/downloads

ACHTUNG!

Die Gesamthöhe ~2000 mm von Sockel und Schrank darf nicht überschritten werden, um die geforderten Belastungsgrenzen von im Freien aufgestellten Verteilerschränken einzuhalten.
Sockelverlängerungen sind generell nur bei Schrankhöhe ≤ H 1080 zulässig.

Montagehinweis

Beim Versetzen von Eingrabsockeln in steilen Hängen oder Böschungen ist darauf zu achten, dass der Sockel tief genug eingegraben wird und rundherum geschlossen ist.

- Wenn ein Sockel in einem steilen Hang versetzt wird, wird ein Sockel mit der Höhe von 1200 mm empfohlen, um eine entsprechende Eingrabtiefe zu ermöglichen.
- Dieser Sockel ist ausreichend zu fundamentieren!
- Eventuell ist eine **Zusatzplatte** erforderlich, mit welcher der Sockel rundherum geschlossen werden kann (siehe Zubehör für Sockel).
- Mit Hilfe einer **Sockelverlängerung** kann die Höhe eines Sockels nachträglich nach oben erhöht werden.

Sockel H = 1200 mit Zusatzplatte

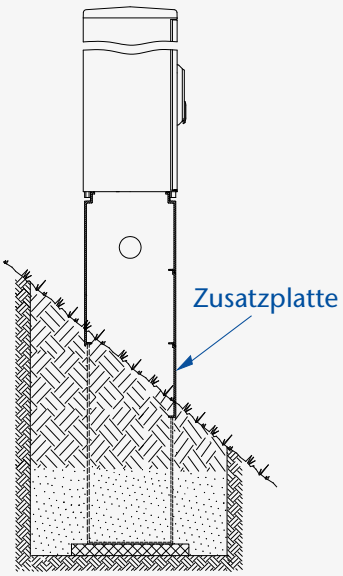

Sockel H = 950 mit Sockelverlängerung

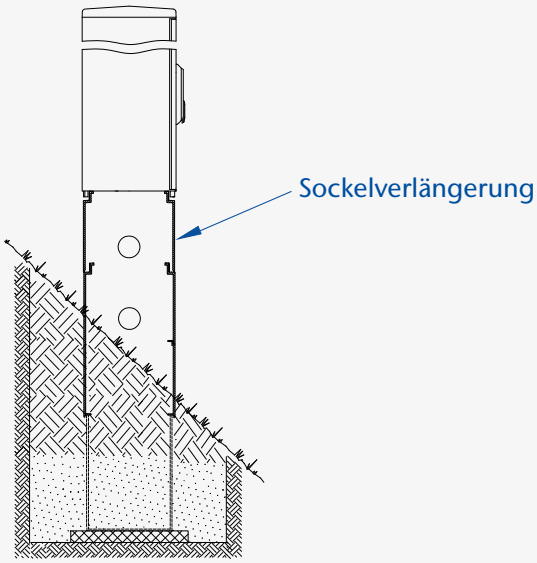

mehr auf
www.elsta.com/service-downloads

440x200

passend zu Schrank BxT

ÖNORM F3/1
Sockelverlängerung, zusammengebaut
mit Baustromöffnungen

Variante	Ausstattung	Außenmaße BxHxT	Type	Best.Nr. RAL 7032	RAL 7035
H 250	ST/ST	420x306x181	SV3 250/180	1399	○
H 500	ST/ST	420x528x181	SV3 500/180	1400	○

440x250

passend zu Schrank BxT

ÖNORM F3/1
Sockelverlängerung, zusammengebaut
mit Baustromöffnungen

Variante	Ausstattung	Außenmaße BxHxT	Type	Best.Nr. RAL 7032	RAL 7035
H 250	ST/ST	420x278x239	SV3/1 250/250	1466	○
H 500	ST/ST	420x528x239	SV3/1 500/250	1467	○

440x320

passend zu Schrank BxT

ÖNORM F3/1
Sockelverlängerung, zusammengebaut
mit Baustromöffnungen

Variante	Ausstattung	Außenmaße BxHxT	Type	Best.Nr. RAL 7032	RAL 7035
H 250	ST/ST	420x306x311	SV3/1 250/320	1408	○
H 500	ST/ST	420x528x311	SV3/1 500/320	1409	○

460x320

passend zu Schrank BxT

DIN 00
Sockelverlängerung, zusammengebaut
mit Baustromöffnungen

Variante	Ausstattung	Außenmaße BxHxT	Type	Best.Nr. RAL 7032	RAL 7035
H 250	ST/ST	450x306x311	SV X00 250/320	○	2943
H 500	ST/ST	450x528x311	SV X00 500/320	○	2939

Maßzeichnung

B 440	B 460
Seite A79	Seite A80

Zugentlastung: AS - Ankerschiene, WP - Winkelprofil
Baustromöffnung: ST - Stopfen, SC - Schieber

590x250

passend zu Schrank BxT

DIN 0 und ÖNORM F4
Sockelverlängerung, zusammengebaut
mit Baustromöffnungen

Variante	Ausstattung	Außenmaße BxHxT	Type	Best.Nr. RAL 7032	Best.Nr. RAL 7035
H 250	ST/ST	585x278x239	SV4 250/250	1468	1468.1
H 500	ST/ST	585x528x239	SV4 500/250	1469	1469.1

590x320

passend zu Schrank BxT

DIN 0 und ÖNORM F4
Sockelverlängerung, zusammengebaut
mit Baustromöffnungen

Variante	Ausstattung	Außenmaße BxHxT	Type	Best.Nr. RAL 7032	Best.Nr. RAL 7035
H 250	ST/ST	585x306x311	SV4 250/320	1401	1401.1
H 500	ST/ST	585x528x311	SV4 500/320	1402	1402.1

590x470

passend zu Schrank BxT

DIN 0 und ÖNORM F4
Sockelverlängerung, zusammengebaut
mit Baustromöffnungen

Variante	Ausstattung	Außenmaße BxHxT	Type	Best.Nr. RAL 7032	Best.Nr. RAL 7035
H 250	ST/ST	585x278x459	SV4 250/470	3352	10050724
H 500	ST/ST	585x528x459	SV4 500/470	10050847	10050727

Maßzeichnung

B 590

Seite A81

Zugentlastung: AS - Ankerschiene, WP - Winkelprofil
Baustromöffnung: ST - Stopfen, SC - Schieber

785x250

passend zu Schrank BxT

DIN 1 und ÖNORM F5
Sockelverlängerung, zusammengebaut
mit Baustromöffnungen

Variante	Ausstattung	Außenmaße BxHxT	Type	Best.Nr. RAL 7032	Best.Nr. RAL 7035
H 250	ST/ST	780x278x239	SV5 250/250	1470	1470.1
H 500	ST/ST	780x528x239	SV5 500/250	1471	1471.1

785x320

passend zu Schrank BxT

DIN 1 und ÖNORM F5
Sockelverlängerung, zusammengebaut
mit Baustromöffnungen

Variante	Ausstattung	Außenmaße BxHxT	Type	Best.Nr. RAL 7032	Best.Nr. RAL 7035
H 250	ST/ST	780x306x311	SV5 250/320	1410	1410.1
H 500	ST/ST	780x528x311	SV5 500/320	1411	1411.1

785x470

passend zu Schrank BxT

DIN 1 und ÖNORM F5
Sockelverlängerung, zusammengebaut
mit Baustromöffnungen

Variante	Ausstattung	Außenmaße BxHxT	Type	Best.Nr. RAL 7032	Best.Nr. RAL 7035
H 250	ST/ST	780x278x459	SV5 250/470	3351	10050684
H 500	ST/ST	780x528x459	SV5 500/470	10050848	10050728

Maßzeichnung

B 785

Seite A83

Zugentlastung: AS - Ankerschiene, WP - Winkelprofil
Baustromöffnung: ST - Stopfen, SC - Schieber

1115x320

passend zu Schrank BxT

DIN 2 und ÖNORM F6
Sockelverlängerung, zusammengebaut
mit Baustromöffnungen

Variante	Ausstattung	Außenmaße BxHxT	Type	Best.Nr. RAL 7032	RAL 7035
H 250	ST/ST	1110x306x311	SV6 250/320	1412	1412.1
H 500	ST/ST	1110x528x311	SV6 500/320	1413	1413.1

1115x470

passend zu Schrank BxT

DIN 2 und ÖNORM F6
Sockelverlängerung, zusammengebaut
mit Baustromöffnungen

Variante	Ausstattung	Außenmaße BxHxT	Type	Best.Nr. RAL 7032	RAL 7035
H 250	ST/ST	1110x278x459	SV6 250/470	3007	10050725
H 500	ST/ST	1110x528x459	SV6 500/470	3165	10050729

1445x320

passend zu Schrank BxT

DIN 3
Sockelverlängerung, zusammengebaut
mit Baustromöffnungen

Variante	Ausstattung	Außenmaße BxHxT	Type	Best.Nr. RAL 7032	RAL 7035
H 250	ST/ST	1440x278x311	SV X3 250/320	○	3003
H 500	ST/ST	1440x528x311	SV X3 500/320	○	10038384

1445x470

passend zu Schrank BxT

DIN 3
Sockelverlängerung, zusammengebaut
mit Baustromöffnungen

Variante	Ausstattung	Außenmaße BxHxT	Type	Best.Nr. RAL 7032	RAL 7035
H 250	ST/ST	1440x278x459	SV X3 250/470	○	10050726
H 500	ST/ST	1440x528x459	SV X3 500/470	○	10050730

Maßzeichnung

B 1115	B 1445
Seite A85	Seite A86

Zugentlastung: AS - Ankerschiene, WP - Winkelprofil
Baustromöffnung: ST - Stopfen, SC - Schieber



Vorübergehende Leitungseinführung mit Sicherheitsaspekt

Die ideale Lösung von ELSTA Mosdorfer für zeitweilige Kabelabgänge bei geschlossener Schranktüre, zum Beispiel bei Marktplatzverteilern, Steckdosenverteilern oder bei Campingstromverteilern.

Anschluss von Kabel und Leitungen bei geschlossener Schranktür

Die Polyestersockel von ELSTA Mosdorfer in Festplatzausführung stehen als Eingrabsockel und als Bodenmontagesockel zur Verfügung. Dadurch ist kein Türausschnitt notwendig und der Sockel kann nach dem Gebrauch von innen sicher verschlossen werden. Der ELSTA Sockel besteht wie der ELSTA Schrank aus heißverpresstem, glasfaserverstärktem Polyester und ist gut UV- und witterungsbeständig und äußerst resistent gegen Chemikalien.

Aufbau/Eigenschaften

- Sockel bestehend aus zwei Seitenteilen, Rückwand und Frontplatten.
- Für den Anschluss von Abgangsleitungen ist die obere Frontplatte entweder als Klappe ausgeführt oder mit Schiebern bestückt.
- Eingrabsockel werden im montierten Zustand bis zu einer definierten Tiefe im Erdreich eingegraben.
- Bodenmontagesockel werden auf einem geeigneten Fundament mit waagrechter, annähernd glatter Oberfläche montiert.
- Zugentlastung mittels Ankerschiene oder Winkelprofil.
- Material: Heißverpresster, glasfaserverstärkter duroplastischer Verbundwerkstoff auf Basis von ungesättigtem Polyesterharz, vollkommen durchgefärbt und halogenfrei.
- Alle Metallteile sind aus korrosionsbeständigem Material.

Standardausführung

- Eingrabsockel Varianten in Höhe 950 mm, 1200 mm
- Bodenmontagesockel ab Höhe 500 mm
- wahlweise in Farbe RAL 7032 oder RAL 7035
- Zugentlastungsschiene (Ankerschiene oder Winkelprofil)
- Lieferform: komplett zusammengebaut

Sonderausführung

- Kombinierte Eingrab- oder Bodenmontagesockel in Festplatzausführung

Technische Daten

Chemische Beständigkeit	
halogenfrei	ja
termitenfest	ja
beständig gegen:	Säuren: 10 % Salzsäure, 10 % Schwefelsäure, 10 % Essigsäure Salze: Natrium-/Kalziumchloride, Streusalz, Seewasser weitere: Öl, Alkohol, Bitumenmischgut, saure und basische Reaktionsstoffe im Erdreich, Urin

Normen / Richtlinien

- Schrank-Anbaumaße nach DIN 43629-2 und ÖNORM E 4382 (Sondergrößen sind in Anlehnung an diese Normen erstellt)
- RoHS Richtlinie (EU) 2015/863
- REACH Verordnung (EG) Nr. 1907/2006 – letztes Update siehe www.elsta.com/downloads

Beispiele



Marktplatzverteiler mit innenliegenden Steckdosen
Kabelausführung erfolgt über den Festplatzsockel



Eingrabsockel mit Rundschieber in der Frontplatte

Eingrabsockel

mit Klappe

Eingrabsockel in Festplatzausführung
Anwendung bei innen berührungsgeschützt aufgebauten Verteilern
- Lieferform zusammengebaut
- zugentlastete Kabeleinführung über die schwenkbare obere Frontplatte
- mit Zugentlastung und Baustromöffnungen



		Außenmaße			Best.Nr.	
zu Schrank	**Variante**	**Ausstattung**	**BxHxT**	**Type**	**RAL 7032**	**RAL 7035**
BxT 440x320	H 950	AS/ST/SC	425x950x310	FP S3/1 950/320	2283	○
BxT 460x320	H 950	AS/ST/SC	455x950x310	FP S X00 950/320	○	2282
BxT 590x320	H 950	AS/ST/SC	590x950x310	FP S4 950/320	2284	2284.1
BxT 785x320	H 950	AS/ST/SC	785x950x310	FP S5 950/320	2285	2285.1
BxT 1115x320	H 950	AS/ST/SC	1115x950x312	FP S6 950/320	2286	2286.1

Weitere Größen, Varianten (1200, 1200 S) und Ausstattungen auf Anfrage.

Zubehör

Zubehör für Sockel
Seite 114

Bodenmontagesockel

mit Klappe

Bodenmontagesockel in Festplatzausführung
Anwendung bei innen berührungsgeschützt aufgebauten Verteilern
- Lieferform zusammengebaut
- zugentlastete Kabeleinführung über die schwenkbare obere Frontplatte
- mit Zugentlastung und Baustromöffnungen



		Außenmaße			Best.Nr.	
zu Schrank	**Variante**	**Ausstattung**	**BxHxT**	**Type**	**RAL 7032**	**RAL 7035**
BxT 440x320	H 500	AS/ST/ST	420x528x311	FP SB3/1 500/320	2661	○
BxT 590x320	H 500	AS/ST/ST	585x528x311	FP SB4 500/320	2889	◐
BxT 785x320	H 500	AS/ST/ST	780x528x311	FP SB5 500/320	2660	◐
BxT 1115x320	H 500	AS/ST/ST	1110x528x311	FP SB6 500/320	2860	◐

Weitere Größen und Ausstattungen auf Anfrage.

Zubehör

Zubehör für Sockel
Seite 114

Zugentlastung: AS - Ankerschiene, WP - Winkelprofil
Baustromöffnung: ST - Stopfen, SC - Schieber

Eingrabsockel

mit Rundschieber

Eingrabsockel mit eingebautem Rundschieber
für Stecker- /Kabeleinführung in der oberen Frontplatte
Anwendung auch bei innen nicht berührungsgeschützt aufgebauten Verteilern zulässig
- Lieferform Baupaket
- mit Zugentlastung und Baustromöffnungen
- Anzahl und Anordnung der Rundschieber lt. Ausstattung



zu Schrank	Variante	Ausstattung	Außenmaße BxHxT	Type	Best.Nr. RAL 7032	Best.Nr. RAL 7035
BxT 460x320	H 950	WP/ST/ST, 1xRS120	455x950x310	S X00 950/320 RS	○	10019317
BxT 590x320	H 950	WP/ST/ST, 1xRS120 mittig	590x950x310	S4 950/320 RS	10019431	10016637
BxT 785x320	H 950	WP/ST/ST, 1xRS120 mittig	785x950x310	S5 950/320 RS	10017690	10017791
BxT 785x320	H 950	WP/ST/ST, 2xRS120	785x950x310	S5 950/320 RS	10018340	10028566
BxT 1115x320	H 950	WP/ST/ST, 2xRS120	1115x950x312	S6 950/320 RS	10018037	10016874
BxT 1445x320	H 950	WP/ST/ST, 3xRS120	1440x950x310	S X3 950/320 RS	○	10028103

Weitere Größen, Varianten (1200, 1200 S) und Ausstattungen auf Anfrage.

Zubehör

Zubehör für Sockel

Seite 114

Bodenmontagesockel

mit Rundschieber

Bodenmontagesockel mit eingebautem Rundschieber
für Stecker- /Kabeleinführung in der oberen Frontplatte
Anwendung auch bei innen nicht berührungsgeschützt aufgebauten Verteilern zulässig
- Lieferform zusammengebaut
- mit Zugentlastung und Baustromöffnungen
- Anzahl und Anordnung der Rundschieber lt. Ausstattung



zu Schrank	Variante	Ausstattung	Außenmaße BxHxT	Type	Best.Nr. RAL 7032	Best.Nr. RAL 7035
BxT 460x320	H 500	WP/ST/ST, 1xRS120 mittig	450x528x311	SB X00 500/320 RS	○	10051226
BxT 590x320	H 500	WP/ST/ST, 1xRS120 mittig	585x528x311	SB4 500/320 RS	10051224	10051225
BxT 785x320	H 500	WP/ST/ST, 1xRS120 mittig	780x528x311	SB5 500/320 RS	10051221	10038813
BxT 1115x320	H 500	WP/ST/ST, 2xRS120	1110x528x311	SB6 500/320 RS	10051222	10036991
BxT 1445x320	H 500	WP/ST/ST, 3xRS120	1440x528x311	SB X3 500/320 RS	○	10051223

Weitere Größen und Ausstattungen auf Anfrage.

Zubehör

Zubehör für Sockel

Seite 114

Zugentlastung: AS - Ankerschiene, WP - Winkelprofil
Baustromöffnung: ST - Stopfen, SC - Schieber



Ein Komplettpaket mit Qualität

Praktisches Montagezubehör und passende Systembauteile zum Umrüsten und Erweitern der ELSTA Mosdorfer Sockel-Produkte.

Effektives Zubehör mit Mehrwert

Zum fachgerechten Versetzen von ELSTA Mosdorfer Eingrabsockel oder Bodenmontagesockel gibt es passendes Zubehör für eine einfachere Montage und zur Vermeidung von Kondenswasserbildung im Verteilerschrank.

Schaumstoffzuschnitte

Schaumstoffzuschnitte (Absorptionismatten) dienen der zusätzlichen Abdichtung gegenüber dem Erdreich (gegen aufsteigende Erdfeuchte und eindringen von Tieren).



Symbolbild

passend zu Sockel **BxT**	**Type/Bezeichnung**	Außenmaße **BxHxT**	**Best.Nr.**
440x200	SSZ F3/1 - T200, ungeschlitzt	420x180x100	35249
440x250	SSZ F3/1 - T250, ungeschlitzt	420x238x100	9464593
440x320	SSZ F3/1 - T320, geschlitzt	425x312x100	SSB3.1
460x320	SSZ X00 - T320, ungeschlitzt	455x312x100	9464695
590x250	SSZ F4 - T250, ungeschlitzt	590x238x100	9464594
590x320	SSZ X0, F4 - T320, geschlitzt	590x312x100	SSB4
590x412	SSZ F4 - T412, ungeschlitzt	590x402x100	9466511
590x470	SSZ F4 - T470, ungeschlitzt	590x460x100	9464596
590x635	SSZ F4 - T635, ungeschlitzt	590x625x100	9464600
785x250	SSZ F5 - T250, ungeschlitzt	785x238x100	9464595
785x320	SSZ X1, F5 - T320, geschlitzt	785x312x100	SSB5
785x412	SSZ F5 - T412, ungeschlitzt	785x402x100	9466512
785x470	SSZ F5 - T470, ungeschlitzt	785x460x100	9464597
785x635	SSZ F5 - T635, ungeschlitzt	785x625x100	9464601
1115x320	SSZ X2, F6 - T320, geschlitzt	1115x312x100	SSB6
1115x412	SSZ F6 - T412, ungeschlitzt	1115x402x100	9466513
1115x470	SSZ F6 - T470, ungeschlitzt	1115x460x100	9464598
1115x635	SSZ F6 - T635, ungeschlitzt	1115x625x100	9464602
1445x320	SSZ X3 - T320, ungeschlitzt	1445x312x100	9464591
1445x412	SSZ X3 - T412, ungeschlitzt	1445x402x100	9466514
1445x470	SSZ X3 - T470, ungeschlitzt	1445x460x100	9464599
1445x635	SSZ X3 - T635, ungeschlitzt	1445x625x100	9464603

Sockelfüller

Der Sockelfüller verhindert das Aufsteigen von Erdfeuchte und vermindert dadurch deutlich die Kondenswasserbildung im Verteilerschrank.



3102

1560

Type/Bezeichnung	Eigenschaften	Best.Nr.
BT 4-8 mm 50 Liter	Natürlich gebrannter Ton (wasseraufnehmend), Farbe braun, Kornform rund, Korngröße 4-8 mm. Geringe Staubentwicklung beim Einbringen, wird von Nagetieren gemieden. 1 Sack (50 Liter) = 17 kg	3102
Hydrophob 1-4 mm 100 Liter	Blähglas (hydrophob - wasserabweisend), Farbe weiß, Kornform rund, Korngröße 1-4 mm. Einfache Handhabung durch geringes Gewicht, vergleichbare Schutzwirkung bei geringerer Füllmenge. 1 Sack (100 Liter) = 5,5 kg	1560

Kunststoffsockelrost KSR

Kunststoffsockelrost KSR als Fundament für Eingrabsockel und Säulen – zur Stabilisierung im Leitungsgraben
- gewährleistet eine möglichst hohe Stabilität eines freistehenden Verteilerschrankes
- inklusive Befestigungsmaterial
- Material: thermoplastischer Recycling-Kunststoff, halogenfrei und schwermetallfrei
- Vorteil: einfache Handhabung durch geringes Gewicht



1515



1516

Type/Bezeichnung	Außenmaße BxHxT	Best.Nr.
KSR 600/400	600x400x40	1515
KSR 800/400	800x400x40	1516
KSR 1200/400	1200x400x40	1517
KSR 800/800	800x800x60	1518
KSR 1200/800	1200x800x60	1519

passend zu Eingrabsockel

Sockel Tiefe	Sockel Breite B 440 F3/1	B 460 X00	B 590 X0, F4	B 785 X1, F5	B 1115 X2, F6	B 1445 X3
T 200	1515	1515	-	-	-	-
T 250	1515	1515	1515	1516	-	-
T 320	1515	1515	1515	1516	1517	2x 1516
T 412	-	-	1518	1518	1519	2x 1518
T 470	-	-	1518	1518	1519	2x 1518
T 635	-	-	1518	1518	1519	2x 1518

Schieber Nachrüstsatz

Bauprovisorium zum nachträglichen Umbau der Baustromöffnung im Sockelseitenteil von Verschlussstopfen auf Schieberabdeckung. Wahlweise nur mit Schieber oder inkl. Zugentlastungsschiene und Kabelschelle für Kabeldurchmesser 40 bis 50 mm. Type ist entsprechend dem Öffnungsdurchmesser im Sockelseitenteil zu wählen.



Symbolbild

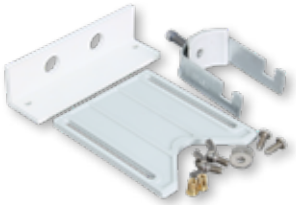

Symbolbild



Symbolbild

Type/Bezeichnung	Eigenschaften	Best.Nr.
Sockel-Schieber DM61 RAL7035, ohne Zugentlastung	passend für Ø 61 mm	10016536
Sockel-Schieber DM61 RAL7035, mit Zugentlastung	passend für Ø 61 mm	10016537
Sockel-Schieber DM81 RAL7035, ohne Zugentlastung	passend für Ø 81 mm	10025726
Sockel-Schieber DM81 RAL7035, mit Zugentlastung	passend für Ø 81 mm	10025725

Zusatzplatten

- Zusatzplatten ermöglichen ein nachträgliches Schließen eines Eingrabsockels zum Erdreich hin
- typisches Anwendungsbeispiel: Sockel ist nach dem Versetzen bei zu starker Hangneigung vorne gegen das Erdreich nicht ganz abgedeckt
- für vorne und hinten werden 2 Stk. benötigt
- passend für Sockeltype SX



3249316.E

Type/Bezeichnung	Eigenschaften	Best.Nr.
Sockelfrontplatte S3/1 RAL7032	passend für BxT 440x320, RAL 7032	3249307.E
Sockelfrontplatte S X00 RAL7035	passend für BxT 460x320, RAL 7035	3249310.1.E
Sockelfrontplatte S4 RAL7035	passend für BxT 590x320, RAL 7032	3249313.1.E
Sockelfrontplatte S4 RAL7032	passend für BxT 590x320, RAL 7035	3249313.E
Sockelfrontplatte S5 RAL7035	passend für BxT 785x320, RAL 7032	3249316.1.E
Sockelfrontplatte S5 RAL7032	passend für BxT 785x320, RAL 7035	3249316.E
Sockelfrontplatte S6 RAL7035	passend für BxT 1115x320, RAL 7032	3249326.1.E
Sockelfrontplatte S6 RAL7032	passend für BxT 1115x320, RAL 7035	3249326.E

Umbausatz Festplatzsockel mit Klappe

Umbausatz für bestehende Standardsockel zum nachträglichen Umbau auf Festplatzausführung mit Klappe.
- passend für alte Sockelgeneration S
- Bodenmontagesockel ab H 500 möglich



1262

Type/Bezeichnung	Eigenschaften	Best.Nr.
Umbausatz Festplatzsockel S3/1, T 320	passend für BxT 440x320, Sockel S	1260
Umbausatz Festplatzsockel S4, T320	passend für BxT 590x320, Sockel S	1261
Umbausatz Festplatzsockel S5, T320	passend für BxT 785x320, Sockel S	1262
Umbausatz Festplatzsockel S6, T320	passend für BxT 1115x320, Sockel S	1263

Bodenplatte mit Schieber für FP-Sockel

Bodenplatte aus Isolierstoff zum Sicherstellen der Schutzart IP 23C bei nicht berührungsgeschützt aufgebauten Verteilern in Verbindung mit einem Festplatzsockel mit Klappe.

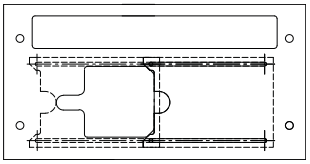

Symbolbild

Type/Bezeichnung	Außenmaße BxHxT	Best.Nr.
Bodenplatte F4, T 320 f. Festplatzverteiler, 1 Schieber	555x285x6	9408338
Bodenplatte F5, T 320 f. Festplatzverteiler, 1 Schieber	750x285x6	9408339
Bodenplatte F6, T 320 f. Festplatzverteiler, 2 Schieber	1080x285x6	9408340

POLYESTERSÄULEN FREISTEHEND



Inhalt

	Seite
Typenübersicht	120
Beschreibung | technische Daten	121
Polyestersäulen | Schutzart IP 44 / IP 54	124
Zubehör für Verteilersäulen	128

Energieverteilende Freiluftsäulen

Die konstruktiv ausgefeilten Säulen von ELSTA Mosdorfer mit angepresstem Sockel überzeugen durch die kompakte Bauform und kleinste Abmessungen. Der untere Teil der Säule wird als „Sockel“ im Erdreich eingegraben. Die ideale Lösung für alle Anwendungen mit geringem Platzbedarf oder eingeschränktem Platzangebot.

Kompakte Lösung für die Energieverteilung im Außenbereich

UV-beständige und witterungsresistente Säulengehäuse von ELSTA Mosdorfer sind die ideale Lösung für alle Aufgabenstellungen, in denen Verteilersäulen für den Außeneinsatz gesucht werden. Abhängig von der Baureihe werden die Säulen z.B. als Kleinverteilersäule für Klemmstellen, Hausanschlusssäule oder Zählerschrank ausgebaut. Durchdachte Befestigungsmöglichkeiten im Inneren ermöglichen höchste Flexibilität im Innenausbau. Die Montage erfolgt ortsfest im Erdreich eingegraben, die Eingrabtiefe ist abhängig von der Baureihe.

Verfügbarkeiten

- ● *Ausführung standardmäßig verfügbar (siehe Best.Nr.)*
- ◐ *optional verfügbare Variante*
- ○ *Variante oder Best.Nr. auf Anfrage (Verfügbarkeit abhängig von der benötigten Menge)*

Polyestersäulen

IP 44, IP 54



Säule 100 glatt Stecktüre

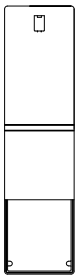

Säule 270 glatt Stecktüre



Säule 306/308 gerippt Stecktüre

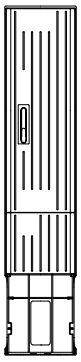

Säule 310/330 gerippt Scharniertüre

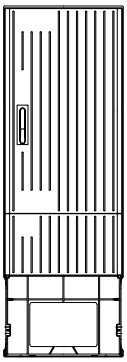

Säule 320/340 gerippt Scharniertüre

	B 208	B 296	B 345	B 350	B 583
H 1303 *7032 glatt*	Säule 100 **T 116** S.124				
H 1140 *7032 glatt*		Säule 270 **T 161** S.124			
H 1450 *7035 gerippt*			Säule 306 **T 240** S.125		
H 1600 *7035 gerippt*			Säule 308 **T 240** S.125		
H 1710 *7035 gerippt*				Säule 310 **T 278** S.126	Säule 320 **T 278** S.126
H 2010 *7035 gerippt*				Säule 330 **T 278** S.127	Säule 340 **T 278** S.127

B = Breite, H = Höhe, T = Tiefe

Ausführungen

FARBEN & OBERFLÄCHEN



Baureihe: SV
(Kleinverteilersäulen)
Farbe: RAL 7032 (kieselgrau)
Oberfläche: glatt



Baureihe: 300
Farbe: RAL 7035 (lichtgrau)
Oberfläche: gerippt
(Plakatierschutz)

SONDERLACKIERUNGEN

auf Anfrage
siehe Seite 13

EINFACH- & DOPPELSPERRE



Schwenkhebelschloss
für einen Profilhalbzylinder
mit 40/45/50 mm Gesamtlänge



Schwenkhebelschloss
für zwei Profilhalbzylinder
mit 40/45 mm Gesamtlänge

Beispiele



Hausanschlusssäule
mit HAK



Zähleranschlusssäule



Marktplatzverteiler
mit Steckdosen



Campingverteiler



Kabelverteilersäule
mit Cu-Schienensystem

Aufbau/Eigenschaften

- Leergehäuse geeignet zum Ausbau als Schaltgerätekombination nach IEC 61439
- selbsttragendes Kunststoffgehäuse mit angepresstem Sockel
- Stecktüre oder Scharniertüre (ohne Werkzeug demontierbar) mit Dreikantverschluss
- Vorbereitung für Blechmontagezylinder oder für handelsübliche Einbauhalbzylinder-Schlösser (Schwenkhebel- oder Kastenschloss), abhängig von der Baureihe
- Türöffnungswinkel 120° bei Scharniertüren Serie 300
- heißverpresster, glasfaserverstärkter duroplastischer Verbundwerkstoff auf Basis von ungesättigtem Polyesterharz, vollkommen durchgefärbt und halogenfrei
- Anbauten und Schließsystem aus halogenfreiem Thermoplast, teilweise glasfaserverstärkt und vollkommen durchgefärbt
- korrosionsbeständiges Material bei allen Metallteilen
- freistehende Montage durch das Eingraben des angepressten Sockels in das Erdreich
- Innenraum mit individuellen Befestigungsmöglichkeiten für eine Zugentlastung (Ankerschiene oder Winkelprofil), Montageplatte oder sonstige Ausbauten

Standardausführung

- Farbe RAL 7032 mit glatter Oberfläche bei Baureihe SV (Kleinverteilersäulen)
- Farbe RAL 7035 mit gerippter Oberfläche bei Baureihe 300
- Scharniertüre mit Einfach- oder Doppelsperre (Schwenkhebelschloss für einen oder zwei Profilhalbzylinder)
- Stecktüre mit Dreikantverschluss oder Vorbereitung für EHZ oder BMZ
- Sockelteil an der Rückseite freigestellt für einfache Kabeleinführung
- ohne Ausstattung (leer)
- Lieferform komplett zusammengebaut
- Schutzklasse II, Schutz durch doppelte oder verstärkte Isolierung
- Schutzart IP 44 oder IP 54 (wahlweise nach IEC 61439 oder EN 62208)

Sonderausführung

- Lackierung in anderer RAL Farbe bzw. Sonderlackierungen zur Erhöhung der UV-Beständigkeit und Schutz vor Graffiti
- Türfeststeller
- mit Hartpapier-Montageplatte
- ausgerüstet mit Sammelschienensystemen, gegebenenfalls bestückt mit NH-Schaltgeräten, Beleuchtungseinrichtung, Belüftungssystemen, Heizung, ...
- kundenspezifisch ausgebaute Verteiler
- umfangreiches Zubehörsortiment für die Montage und für den Ausbau

Technische Daten

Einsatzbereich	
Umgebungstemperatureignung Untergrenze	-25 °C (-50 °C)[1]
Umgebungstemperatureignung Obergrenze / Dauergebrauchstemperatur	max. 120 °C
Elektrische Eigenschaften	
Schutzklasse	II (DIN EN 61140) bei korrekter Montage
Durchgangswiderstand	min 10^{14} Ohm cm (IEC 60093)
Durchschlagsfestigkeit	min. 130 kV/cm (IEC 60243-1)
Kriechstromfestigkeit	CTI 600 (IEC 60112)
Isolationsfestigkeit U_i	AC 1000 V / DC 1500 V (EN 62208, Abschnitt 9.10)
Mechanische Eigenschaften	
Schutz gegen mechanische Einwirkung	IK 10 (IEC/EN 62262)
Thermische Eigenschaften	
Glühdrahtprüfung	960 °C (EN 60695-2-12)
Entflammbarkeit	HB 40 a,b (EN 60695-11-10)
Wärmeformbeständigkeit von mitgepressten Domen und Butzen	min. 200 °C (ISO 75-2-Methode A)
Witterungsbeständigkeit	
UV-Beständigkeit, mechanisch	>> 70 % (EN 62208, Abschnitt 9.12)
UV-Beständigkeit, optisch	kein Glasaustritt (Q-UVB-Test – 800h)
Korrosionsbeständigkeit	alle Metallteile sind aus korrosionsbeständigem Material
Chemische Beständigkeit	
halogenfrei	ja
termitenfest	ja
beständig gegen:	Säuren: 10 % Salzsäure, 10 % Schwefelsäure, 10 % Essigsäure Salze: Natrium-/Kalziumchloride, Streusalz, Seewasser weitere: Öl, Alkohol, Bitumenmischgut, saure und basische Reaktionsstoffe im Erdreich, Urin

[1]*Tieftemperaturanwendungen zwischen -25 °C und -50 °C haben abweichende Anbauteile. Diese Anforderung daher bitte bei Bestellung bekanntgeben.*

Normen / Richtlinien

- Produktnormen IEC/EN 61439, IEC/EN 62208
- Konform Niederspannungsrichtlinie 2014/35/EU
- RoHS Richtlinie (EU) 2015/863 (Erweiterung zu RL 2011/65/EU)
- REACH Verordnung (EG) Nr. 1907/2006 – letztes Update siehe www.elsta.com/downloads

208x1303
BxH

Säule 100
Verteilersäule zum Ausbau nach IEC 61439
Stecktür mit Dreikantsperre.



7032 glatt

Tiefe	RAL-Farbe 7035	RAL-Farbe 7032	Front glatt	Front ripp	Außenmaße BxHxT	P_{max} ΔT=20 K	Sockelfüller (Menge) HP 20 cm¹	Sockelfüller (Menge) BT 30 cm¹	Type	Best.Nr. IP 44	Best.Nr. IP 54
116		●	●		208x1303x116	23 W	2 l	3 l	Verteilersäule 100	10015501	-
116		●	●		208x1303x116	23 W	2 l	3 l	Verteilersäule 100, mit Hutschiene	10016779	-
116		●	●		208x1303x116	23 W	2 l	3 l	Verteilersäule 100, mit Profilschiene	4491149	-

296x1140
BxH

Säule 270
Verteilersäule zum Ausbau nach IEC 61439
Stecktür mit Kastenschloss für EHZ.

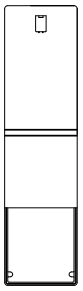

7032 glatt

Tiefe	RAL-Farbe 7035	RAL-Farbe 7032	Front glatt	Front ripp	Außenmaße BxHxT	P_{max} ΔT=20 K	Sockelfüller (Menge) HP 20 cm¹	Sockelfüller (Menge) BT 30 cm¹	Type	Best.Nr. IP 44	Best.Nr. IP 54
161		●	●		296x1140x161	29 W	9 l	13 l	Verteilersäule 270	4491240	-

Zubehör

Zubehör für Verteilersäulen	Allgemeines Zubehör
Seite 128	Seite 170

Maßzeichnung

B 208	B 296
Seite A87	Seite A87

¹ empfohlene Füllhöhe (HP - Hydrophob, BT - Blähton)

345x1450
BxH

Säule 306
Verteilersäule zum Ausbau nach IEC 61439
Stecktür mit Kastenschloss für EHZ.
Kabeleinführungsmöglichkeit durch Wenden der Frontplatte (z.B. für Baustromprovisorien, Markt- und Campingplätze).



7035 gerippt

Tiefe	RAL-Farbe 7035	RAL-Farbe 7032	Front glatt	Front ripp	Außenmaße BxHxT	P_{max} ΔT=20 K	Sockelfüller (Menge) HP 20 cm¹	Sockelfüller (Menge) BT 30 cm¹	Type	Best.Nr. IP 44	Best.Nr. IP 54
240	●			●	345x1450x240	46 W	18 l	27 l	Verteilersäule 306, AS	3291	○
240	●			●	345x1450x240	46 W	18 l	27 l	Verteilersäule 306, WP	10050741	○

Zugentlastung: AS - Ankerschiene, WP - Winkelprofil

345x1600
BxH

Säule 308
Verteilersäule zum Ausbau nach IEC 61439
Stecktür mit Kastenschloss für EHZ.
Kabeleinführungsmöglichkeit durch Wenden der Frontplatte (z.B. für Baustromprovisorien, Markt- und Campingplätze).

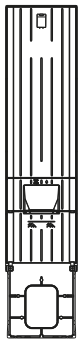

7035 gerippt

Tiefe	RAL-Farbe 7035	RAL-Farbe 7032	Front glatt	Front ripp	Außenmaße BxHxT	P_{max} ΔT=20 K	Sockelfüller (Menge) HP 20 cm¹	Sockelfüller (Menge) BT 30 cm¹	Type	Best.Nr. IP 44	Best.Nr. IP 54
240	●			●	345x1600x240	52 W	18 l	27 l	Verteilersäule 308, AS	3292	○
240	●			●	345x1600x240	52 W	18 l	27 l	Verteilersäule 308, WP	10050643	○

Zugentlastung: AS - Ankerschiene, WP - Winkelprofil

Zubehör

Zubehör für Verteilersäulen	Allgemeines Zubehör
Seite 128	Seite 170

Maßzeichnung

B 345
Seite A87

¹ *empfohlene Füllhöhe (HP - Hydrophob, BT - Blähton)*

350x1710
BxH

Säule 310
Verteilersäule zum Ausbau nach IEC 61439
Scharniertüre mit Einfachschwenkhebel für EHZ.

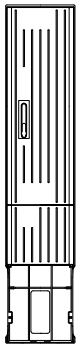

7035 gerippt

Tiefe	RAL-Farbe 7035	RAL-Farbe 7032	Front glatt	Front ripp	Außenmaße BxHxT	P_{max} ΔT=20 K	Sockelfüller (Menge) HP 20 cm¹	Sockelfüller (Menge) BT 30 cm¹	Type	Best.Nr. IP 44	Best.Nr. IP 54
278	●			●	350x1710x277,5	60 W	22 l	33 l	Verteilersäule 310, AS	2947	○
278	●			●	350x1710x277,5	60 W	22 l	33 l	Verteilersäule 310, WP	10050389	○

Zugentlastung: AS - Ankerschiene, WP - Winkelprofil

583x1710
BxH

Säule 320
Verteilersäule zum Ausbau nach IEC 61439
Scharniertüre mit Einfachschwenkhebel für EHZ.

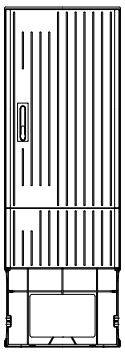

7035 gerippt

Tiefe	RAL-Farbe 7035	RAL-Farbe 7032	Front glatt	Front ripp	Außenmaße BxHxT	P_{max} ΔT=20 K	Sockelfüller (Menge) HP 20 cm¹	Sockelfüller (Menge) BT 30 cm¹	Type	Best.Nr. IP 44	Best.Nr. IP 54
278	●			●	583x1710x277,5	96 W	36 l	50 l	Verteilersäule 320, AS	2948	○
278	●			●	583x1710x277,5	96 W	36 l	50 l	Verteilersäule 320, WP	10037047	○

Zugentlastung: AS - Ankerschiene, WP - Winkelprofil

Zubehör

Zubehör für Verteilersäulen	Allgemeines Zubehör
Seite 128	Seite 170

Maßzeichnung

B 350	B 583
Seite A88	Seite A88

¹ *empfohlene Füllhöhe (HP - Hydrophob, BT - Blähton)*

350x2010

BxH

Säule 330
Verteilersäule zum Ausbau nach IEC 61439
Scharniertüre mit Einfachschwenkhebel für EHZ.

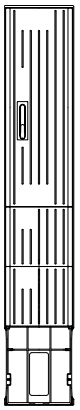

7035 gerippt

Tiefe	RAL-Farbe 7035	RAL-Farbe 7032	Front glatt	Front ripp	Außenmaße BxHxT	P_{max} ΔT=20 K	Sockelfüller (Menge) HP 20 cm[1]	Sockelfüller (Menge) BT 30 cm[1]	Type	Best.Nr. IP 44	Best.Nr. IP 54
278	●			●	350x2010x277,5	76 W	22 l	33 l	Verteilersäule 330, AS	2949	○
278	●			●	350x2010x277,5	76 W	22 l	33 l	Verteilersäule 330, WP	10051178	○

Zugentlastung: AS - Ankerschiene, WP - Winkelprofil

583x2010

BxH

Säule 340
Verteilersäule zum Ausbau nach IEC 61439
Scharniertüre mit Einfachschwenkhebel für EHZ.

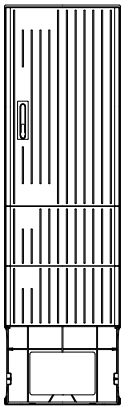

7035 gerippt

Tiefe	RAL-Farbe 7035	RAL-Farbe 7032	Front glatt	Front ripp	Außenmaße BxHxT	P_{max} ΔT=20 K	Sockelfüller (Menge) HP 20 cm[1]	Sockelfüller (Menge) BT 30 cm[1]	Type	Best.Nr. IP 44	Best.Nr. IP 54
278	●			●	583x2010x277,5	115 W	36 l	50 l	Verteilersäule 340, AS	2950	○
278	●			●	583x2010x277,5	115 W	36 l	50 l	Verteilersäule 340, WP	10038417	○

Zugentlastung: AS - Ankerschiene, WP - Winkelprofil

Zubehör

Zubehör für Verteilersäulen	Allgemeines Zubehör
Seite 128	Seite 170

Maßzeichnung

B 350	B 583
Seite A89	Seite A89

[1] *empfohlene Füllhöhe (HP - Hydrophob, BT - Blähton)*

Montageplatte HP

Montageplatte aus Hartpapier (HP), beidseitig melaminkaschiert,
zur Montage direkt an der Schrankrückwand, inklusive Befestigungsmaterial.
- Kriechstromfestigkeit (IEC 60112) 400 ≤ CTI < 600
- Isolierstoffklasse (EN 60085) E 120 °C

Dieses Produkt erfüllt alle Anforderungen der Normenreihe IEC 61439 in Bezug auf Montageplatten



Symbolbild

passend zu Schrank BxH	Type/Bezeichnung	Außenmaße BxHxT	Best.Nr.
296x1140	MPL-HP Säule 270	266x470x6	0647
345x1450	MPL-HP Säule 306	302x620x5	3364
345x1600	MPL-HP Säule 308	302x770x5	3365
350x1710/2010	MPL-HP Säule 310/330	307x935x6	3360
583x1710/2010	MPL-HP Säule 320/340	540x935x6	3361

Gewinde-Auszugskraft

Gewindedimension	Platte 5 mm	Platte 6 mm	Platte 8 mm
Auszugskraft M5	1000 N	1500 N	2000 N
Auszugskraft M6	1500 N	2000 N	2500 N
Auszugskraft M8	1500 N	2500 N	3000 N
Auszugskraft M10	nicht zulässig	2500 N	3000 N

Bodenplatte Verteilersäulen



Symbolbild

passend zu Schrank BxH	Type/Bezeichnung	Außenmaße BxHxT	Best.Nr.
345x1450/1600	BPL-PVC Säule 306/308	314x202x4	9465698
350x1710/2010	BPL-HP Säule 310/330 mit Halter	325x235x4	10014670
583x1710/2010	BPL-HP Säule 320/340 mit Halter	556x235x4	10014671

Schaumstoffzuschnitte

Schaumstoffzuschnitte (Absorptionismatten) dienen der zusätzlichen Abdichtung gegenüber dem Erdreich (gegen aufsteigende Erdfeuchte).



Symbolbild

Type/Bezeichnung	Außenmaße BxHxT	Best.Nr.
SSZ Säule 100, ungeschlitzt	172x88x100	9464604
SSZ Säule 270, ungeschlitzt	285x155x100	9464605
SSZ Säule 306/308, ungeschlitzt	315x220x100	9465531
SSZ Säule 310/330, ungeschlitzt	329x273x100	9464607
SSZ Säule 320/340, ungeschlitzt	563x273x100	9464608

Sockelfüller

Der Sockelfüller verhindert das Aufsteigen von Erdfeuchte und vermindert dadurch deutlich die Kondenswasserbildung im Verteilerschrank.



3102

1560

Type/Bezeichnung	Eigenschaften	Best.Nr.
BT 4-8 mm 50 Liter	Natürlich gebrannter Ton (wasseraufnehmend), Farbe braun, Kornform rund, Korngröße 4-8 mm. Geringe Staubentwicklung beim Einbringen, wird von Nagetieren gemieden. 1 Sack (50 Liter) = 17 kg	3102
Hydrophob 1-4 mm 100 Liter	Blähglas (hydrophob - wasserabweisend), Farbe weiß, Kornform rund, Korngröße 1-4 mm. Einfache Handhabung durch geringes Gewicht, vergleichbare Schutzwirkung bei geringerer Füllmenge. 1 Sack (100 Liter) = 5,5 kg	1560

Kunststoffsockelrost KSR

Kunststoffsockelrost KSR als Fundament für Eingrabsockel und Säulen – zur Stabilisierung im Leitungsgraben
- gewährleistet eine möglichst hohe Stabilität eines freistehenden Verteilerschrankes
- inklusive Befestigungsmaterial
- Material: thermoplastischer Recycling-Kunststoff, halogenfrei und schwermetallfrei
- Vorteil: Einfache Handhabung durch geringes Gewicht



1515

Type/Bezeichnung	Außenmaße BxHxT	Best.Nr.
KSR 600/400	600x400x40	1515

Kabeleinführungsplatte für Säule 306/308

Zum Sicherstellen der Schutzart IP 23C bei 180° gedrehtem Steckteil (zur Kabeleinführung von außen) und nicht berührungsgeschützt aufgebauten Verteilersäulen.

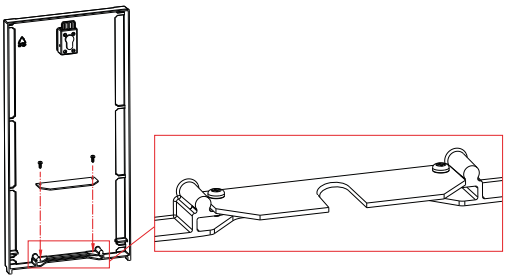

Symbolbild

Type/Bezeichnung	Eigenschaften	Best.Nr.
SET Kabeleinführungsplatte für Säule 306/308	-	9408543

POLYESTERGEHÄUSE UNTERPUTZ



Inhalt

	Seite
Typenübersicht	132
Beschreibung | technische Daten	134
Serie einschalig | IP 44	138
Serie E | IP 44 / IP 54	142
Zubehör für UP-Gehäuse	146

WE ENERGIZE THE WORLD

Robuste Kunststoff-Einbaugehäuse für versenkte Wandmontage

Schutzisolierte Polyester-Wandeinbaugehäuse mit passender Schutzart für die Außenanwendung. Vom kleinen UP-Anschlusskasten bis zum Einbau-Normschrank bietet ELSTA Mosdorfer die richtige Größe.

Ideal geschützte Unterputz-Verteilergehäuse für den Außeneinsatz

Die UV-beständigen und witterungsresistenten Polyester-Unterputzverteiler von ELSTA Mosdorfer in verschiedenen Größen und Baureihen haben eines gemeinsam: Sie sind die ideale Lösung für alle Anwendungen, bei denen Verteilergehäuse im Freien Unterputz (z.B. in der Hausaußenwand oder in der Gartenmauer) montiert werden sollen und maximaler Schutz und Widerstandsfähigkeit gefordert wird. Die Tür kann nach einfacher Vorbehandlung übermalt oder verputzt werden und lässt sich somit der Hausfassade anpassen.

Verfügbarkeiten

- ● *Ausführung standardmäßig verfügbar (siehe Best.Nr.)*
- ◐ *optional verfügbare Variante*
- ○ *Variante oder Best.Nr. auf Anfrage (Verfügbarkeit abhängig von der benötigten Menge)*

Serie einschalig

IP 44

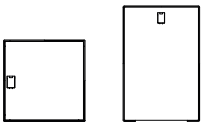

Stecktüre oder Scharniertüre siehe Typen

	B 265	B 320	B 330	B 440	B 450	B 472	B 600	B 712
H 320 *7032 glatt*		**T 160** S.138						
H 330 *7032 glatt*				**T 150** S.139				
H 385 *7032 glatt*	**T 130** S.138							
H 440 *7032 glatt*			**T 150** S.139					
H 450 *7032 glatt*					**T 130** **T 165** S.139		**T 130** **T 165** S.141	
H 472 *7032 glatt*								**T 180** S.141
H 520 *7032 glatt*		**T 180** S.138						
H 600 *7032 glatt*					**T 165** S.140			
H 712 *7032 glatt*						**T 180** S.140		

B = Breite, H = Höhe, T = Tiefe

Serie E

IP 44, IP 54



B 440-785
glatt
Scharniertüre 1-flügelig

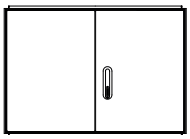

B 1115
glatt
Scharniertüre 2-flügelig

	B 440 E3/1	**B 590** DIN 0, E4	**B 785** DIN 1, E5	**B 1115** DIN 2, E6
H 620 *7032 glatt*	**T 250** S.142			
H 820 *7032 glatt*	**T 200** **T 250** **T 320** S.142	**T 200** **T 250** **T 320** S.143	**T 200** **T 250** **T 320** S.144	**T 200** **T 250** **T 320** S.145
H 1050 *7032 glatt*	**T 200** **T 250** **T 320** S.142	**T 200** **T 250** **T 320** S.143	**T 200** **T 250** **T 320** S.144	**T 200** **T 250** **T 320** S.145
H 1350 *7032 glatt*		**T 200** **T 250** **T 320** S.143	**T 200** **T 250** **T 320** S.144	**T 200** **T 250** **T 320** S.145

B = Breite, H = Höhe, T = Tiefe

HINWEIS

- Schränke mit angeflanschtem Sockel als Kabelrangierraum sind auf Anfrage erhältlich
- UP-Schrankkombinationen Kombi sind auf Anfrage erhältlich

Varianten: *1/2-1/2 Türen* *1/3-2/3 Türen* *2/3-1/3 Türen*

Ausführungen

Serie E

EINFACH- & DOPPELSPERRE



Schwenkhebelschloss
für einen Profilhalbzylinder
mit 40/45/50 mm Gesamtlänge



Schwenkhebelschloss
für zwei Profilhalbzylinder
mit 40/45 mm Gesamtlänge

DREIPUNKTVERRIEGELUNG AUS KUNSTSTOFF ODER METALL



standardmäßig mit
Kunststoffriegelstangensystem
(außer H 1350)



Metallriegelstangensystem
auf Anfrage
(H 1350 standardmäßig)

TÜRANSCHLAG

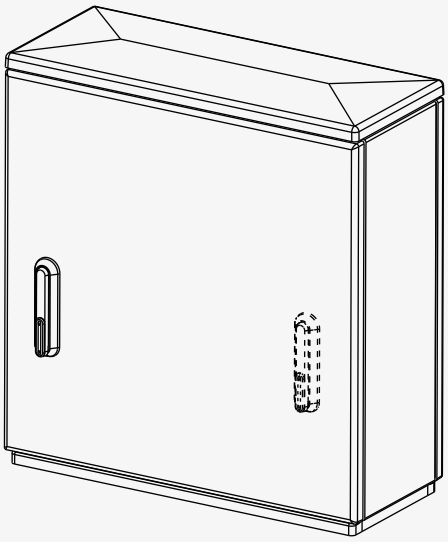

standardmäßig Türanschlag rechts
Türanschlag links auf Anfrage

GETEILTE TÜREN / GETRENNTE FUNKTIONSRÄUME

Standardtüre

1-flügelig

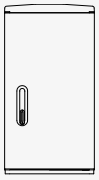

2-flügelig

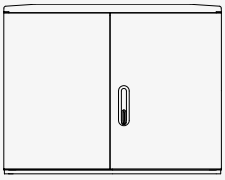

- Scharniertüre mit einem, bzw. zwei Türflügel und einem gemeinsamen Schwenkhebel versperrbar
- Schrank-Innenraum durchgehend

Geteilte Türen

1/2 - 1/2 Türen

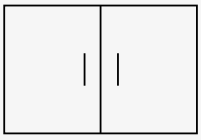

1/3 - 2/3 Türen



2/3 - 1/3 Türen



- getrennte Funktionsräume mit jeweils eigener Scharniertüre
- jede Türe mit eigenem Schwenkhebel versperrbar
- Schrank-Innenraum geteilt mit Schrankteilungsleiste und Trennwand (optional ohne Trennwand)

Aufbau/Eigenschaften

- Leergehäuse geeignet zum Ausbau als Schaltgerätekombination nach IEC 61439
- selbsttragendes Kunststoffgehäuse einschalig oder modular aufgebaut, abhängig von der Baureihe
- einschalige Kleinverteiler und DIN- und ÖNORM- Größen für den Einsatz z.B. als Einbau-Kabelverteilerschrank
- Stecktüre oder Scharniertüre (ohne Werkzeug demontierbar) mit Vorbereitung für Blechmontagezylinder oder für handelsübliche Einbauhalbzylinder-Schlösser (Schwenkhebel- oder Kastenschloss), abhängig von der Baureihe
- heißverpresster, glasfaserverstärkter duroplastischer Verbundwerkstoff auf Basis von ungesättigtem Polyesterharz, vollkommen durchgefärbt und halogenfrei
- Anbauten und Schließsystem aus halogenfreiem Thermoplast, teilweise glasfaserverstärkt und vollkommen durchgefärbt
- korrosionsbeständiges Material bei allen Metallteilen
- Unterputzmontage in der Wand, die Vorderkante ist bündig mit der Fassade
- Innenraum mit individuellen Befestigungsmöglichkeiten für Kabelabfangschiene, Montageplatte oder sonstige Ausbauten
- M10-Gewindeeinsätze in der Rückwand für die Montage von Sammelschienensystemen (185 mm), Montageplatten und Montagerahmen bei Baureihe E
- Befestigungspunkte in Anlehnung an DIN 43629 / ÖNORM E 4381

Standardausführung

- Farbe RAL 7032 mit glatter Oberfläche
- Stecktüre oder Scharniertüre (ohne Werkzeug demontierbar) mit Vorbereitung für Blechmontagezylinder oder für handelsübliche Einbauhalbzylinder-Schlösser (Schwenkhebel- oder Kastenschloss), abhängig von der Baureihe
- ohne Ausstattung (leer)
- Lieferform komplett zusammengebaut
- Schutzklasse II, Schutz durch doppelte oder verstärkte Isolierung
- Schutzart IP 44 oder IP 54 (wahlweise nach IEC 61439 oder EN 62208)
- Öffnungen für die Kabeleinführung sind vorgefertigt

Sonderausführung

- Lackierung in anderer RAL Farbe
- Sonderlackierungen zur Erhöhung der UV-Beständigkeit und Schutz vor Graffiti
- asymmetrisch geteilte Türen (1/3 und 2/3) und getrennte Funktionsräume
- Türfeststeller
- mit Hartpapier-Montageplatte
- ausgerüstet mit Sammelschienensystemen, gegebenenfalls bestückt mit NH-Schaltgeräten, Beleuchtungseinrichtung, Belüftungssystemen, Heizung, ...
- kundenspezifisch ausgebaute Verteiler
- umfangreiches Zubehörsortiment für die Montage und für den Ausbau

Technische Daten

Einsatzbereich	
Umgebungstemperatureignung Untergrenze	-25 °C (-50 °C)[1]
Umgebungstemperatureignung Obergrenze / Dauergebrauchstemperatur	max. 120 °C
Elektrische Eigenschaften	
Schutzklasse	II (DIN EN 61140) bei korrekter Montage
Durchgangswiderstand	min 10^{14} Ohm cm (IEC 60093)
Durchschlagsfestigkeit	min. 130 kV/cm (IEC 60243-1)
Kriechstromfestigkeit	CTI 600 (IEC 60112)
Isolationsfestigkeit U_i	AC 1000 V / DC 1500 V (EN 62208, Abschnitt 9.10)
Mechanische Eigenschaften	
Schutz gegen mechanische Einwirkung	IK 10 (IEC/EN 62262)
Thermische Eigenschaften	
Glühdrahtprüfung	960 °C (EN 60695-2-12)
Entflammbarkeit	HB 40 a,b (EN 60695-11-10)
Wärmeformbeständigkeit von mitgepressten Domen und Butzen	min. 200 °C (ISO 75-2-Methode A)
Witterungsbeständigkeit	
UV-Beständigkeit, mechanisch	>> 70 % (EN 62208, Abschnitt 9.12)
UV-Beständigkeit, optisch	kein Glasaustritt (Q-UVB-Test – 800h)
Korrosionsbeständigkeit	alle Metallteile sind aus korrosionsbeständigem Material
Chemische Beständigkeit	
halogenfrei	ja
termitenfest	ja
beständig gegen:	Säuren: 10 % Salzsäure, 10 % Schwefelsäure, 10 % Essigsäure Salze: Natrium-/Kalziumchloride, Streusalz, Seewasser weitere: Öl, Alkohol, Bitumenmischgut, saure und basische Reaktionsstoffe im Erdreich, Urin

[1]*Tieftemperaturanwendungen zwischen -25 °C und -50 °C haben abweichende Anbauteile. Diese Anforderung daher bitte bei Bestellung bekanntgeben.*

Normen / Richtlinien

- Produktnormen IEC/EN 61439, IEC/EN 62208
- Konform Niederspannungsrichtlinie 2014/35/EU
- RoHS Richtlinie (EU) 2015/863 (Erweiterung zu RL 2011/65/EU)
- REACH Verordnung (EG) Nr. 1907/2006 – letztes Update siehe www.elsta.com/downloads

Nischenmaße

SERIE EINSCHALIG

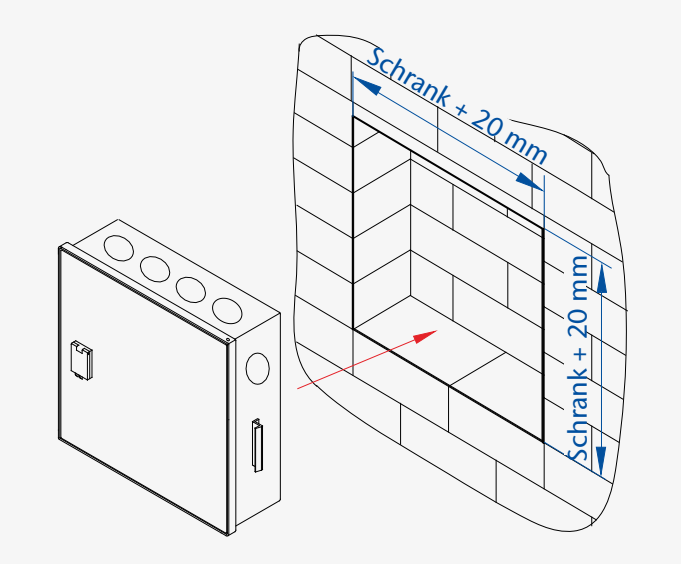

SERIE E

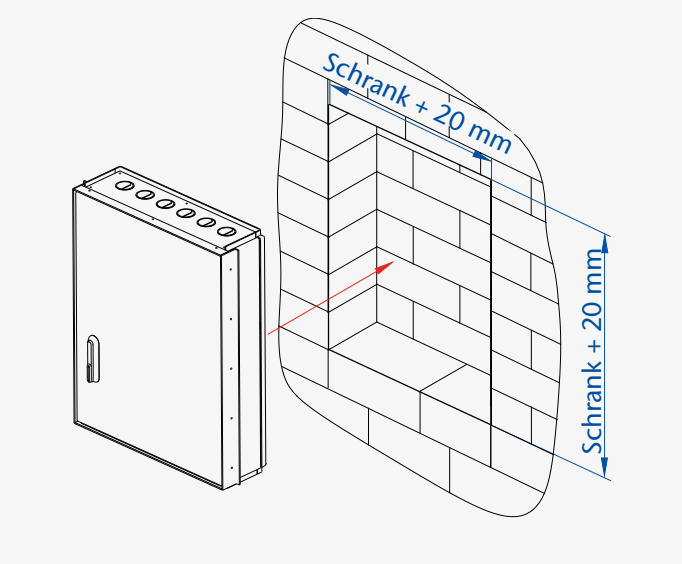

Montagehinweis

Beim Einbau von Unterputzgehäusen sind die geltenden Bauvorschriften zu beachten.
Wird der Schrank in ein Wärmedämmverbundsystem eingebaut, so ist ein korrekter Anschluss und eine schlagregensichere Abdichtung zum Dämmstoff besonders wichtig!
Nicht alle Gehäuse sind für den Einbau in freibewitterte Außenwände geeignet.

Gehäuse so versetzen, dass die Vorderkante bündig mit der Fassade abschließt.
Es ist zu verhindern, dass Wasser an den Rändern in die Fassade eintreten kann.

Beim Versetzen in die Wand dürfen sich die Gehäuse nicht verformen!
- Bei der Montage in Betonwände ist die Ausnehmung für das Gehäuse vorher zu schalen.
- Unterputzgehäuse aus Kunststoff sind nicht geeignet für den Einbau in Hohlwände.
- Die Gehäuse können keine tragenden Lasten aufnehmen. Ausnehmungen, in denen die Gehäuse verbaut werden, sind zusätzlich abzustützen (z.B. mit einem Überlager).
- Die Grundanforderungen von Bauwerken dürfen in Bezug auf die Dämmung nicht gestört werden (Wärme- bzw. Kältebrücken).

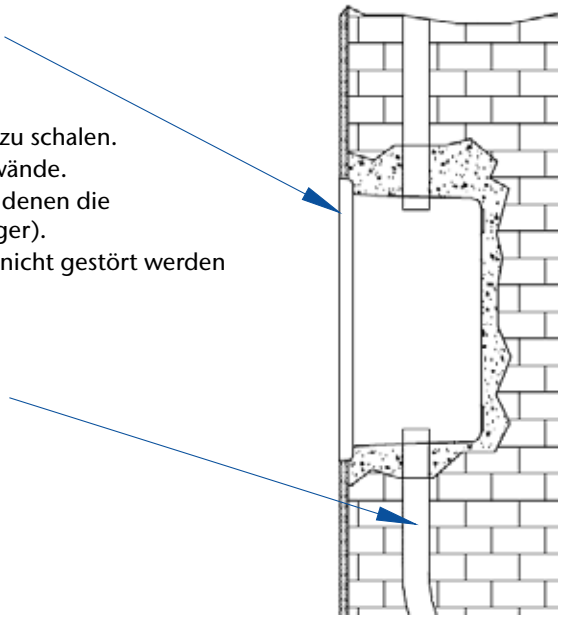

Schläuche oder Einführungen, die aus Innenräumen in ein außen montiertes Wandeinbaugehäuse geführt werden, sind besonders sorgfältig abzudichten! Ansonsten kann es zu starker Kondensatbildung kommen.

Außenmontage Serie einschalig:
Bei ungeschützten und stark bewitterten Aufstellorten muss eine zusätzliche Regenschutzleiste verwendet werden um den Schrank bestmöglich vor Schlagregen zu schützen.

mehr auf
www.elsta.com/service-downloads

265x385
BxH

UP-Gehäuse zum Ausbau nach IEC 61439
Stecktür mit Kastenschloss für EHZ.



7032 glatt

Tiefe	RAL-Farbe 7035	RAL-Farbe 7032	Front glatt	Front ripp	Außenmaße BxHxT	P_{max} ΔT=20K	Type	Best.Nr. IP 44
130		●	●		265x385x130	14 W	PUP 265/385/130 (KÜK), EHZ	3819

320x320
BxH

UP-Gehäuse zum Ausbau nach IEC 61439
Stecktür (quer) mit Kastenschloss für EHZ.



7032 glatt

Tiefe	RAL-Farbe 7035	RAL-Farbe 7032	Front glatt	Front ripp	Außenmaße BxHxT	P_{max} ΔT=20K	Type	Best.Nr. IP 44
160		●	●		320x320x160	15 W	PUP 320/320/160 (E0), EHZ	4491202

320x520
BxH

UP-Gehäuse zum Ausbau nach IEC 61439
Stecktür mit Kastenschloss für EHZ.

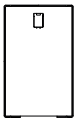

7032 glatt

Tiefe	RAL-Farbe 7035	RAL-Farbe 7032	Front glatt	Front ripp	Außenmaße BxHxT	P_{max} ΔT=20K	Type	Best.Nr. IP 44
180		●	●		320x520x180	22 W	PUP 320/520/180 (E1), EHZ	4491152

Zubehör

Zubehör für UP-Gehäuse	Allgemeines Zubehör
Seite 146	Seite 170

Maßzeichnung

265x385	320x320	320x520
Seite A90	Seite A90	Seite A90

330x440

BxH

UP-Gehäuse zum Ausbau nach IEC 61439
Scharniertür mit Kastenschloss für EHZ.



7032 glatt

Tiefe	RAL-Farbe 7035	7032	Front glatt	ripp	Außenmaße BxHxT	P_{max} ΔT=20K	Type	Best.Nr. IP 44
150		●	●		330x440x150	19 W	PUP 330/440/150 (VSK), EHZ	3820

440x330

BxH

UP-Gehäuse zum Ausbau nach IEC 61439
Scharniertür mit Kastenschloss für EHZ.



7032 glatt

Tiefe	RAL-Farbe 7035	7032	Front glatt	ripp	Außenmaße BxHxT	P_{max} ΔT=20K	Type	Best.Nr. IP 44
150		●	●		440x330x150	21 W	PUP 440/330/150, EHZ	4491346

450x450

BxH

UP-Gehäuse zum Ausbau nach IEC 61439
Scharniertür mit Kastenschloss für EHZ.



7032 glatt

Tiefe	RAL-Farbe 7035	7032	Front glatt	ripp	Außenmaße BxHxT	P_{max} ΔT=20K	Type	Best.Nr. IP 44
130		●	●		450x450x130	24 W	PUP 450/450/130, EHZ	3822
165		●	●		450x450x165	26 W	PUP 450/450/165, EHZ	3823

Zubehör

Zubehör für UP-Gehäuse	Allgemeines Zubehör
Seite 146	Seite 170

Maßzeichnung

330x440	440x330	450x450
Seite A90	Seite A90	Seite A90

450x600
BxH

UP-Gehäuse zum Ausbau nach IEC 61439
Scharniertür mit Kastenschloss für EHZ.

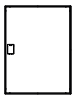

7032 glatt

Tiefe	RAL-Farbe 7035	RAL-Farbe 7032	Front glatt	Front ripp	Außenmaße BxHxT	P_{max} ΔT=20K	Type	Best.Nr. IP 44
165		●	●		450x600x165	31 W	PUP 450/600/165, EHZ	3826

472x712
BxH

UP-Gehäuse zum Ausbau nach IEC 61439
Stecktür mit Kastenschloss für EHZ.

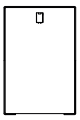

7032 glatt

Tiefe	RAL-Farbe 7035	RAL-Farbe 7032	Front glatt	Front ripp	Außenmaße BxHxT	P_{max} ΔT=20K	Type	Best.Nr. IP 44
180		●	●		472x712x180	36 W	PUP 472/712/180 (E3), EHZ	4491145

Zubehör

Zubehör für UP-Gehäuse	Allgemeines Zubehör
Seite 146	Seite 170

Maßzeichnung

450x600	472x712
Seite A91	Seite A91

600x450

BxH

UP-Gehäuse zum Ausbau nach IEC 61439
Scharniertür mit Kastenschloss für EHZ.



7032 glatt

Tiefe	RAL-Farbe 7035	RAL-Farbe 7032	Front glatt	Front ripp	Außenmaße BxHxT	P_{max} ΔT=20K	Type	Best.Nr. IP 44
130		●	●		600x450x130	31 W	PUP 600/450/130, EHZ	3828
165		●	●		600x450x165	33 W	PUP 600/450/165, EHZ	3830

712x472

BxH

UP-Gehäuse zum Ausbau nach IEC 61439
Scharniertür mit Kastenschloss für EHZ.



7032 glatt

Tiefe	RAL-Farbe 7035	RAL-Farbe 7032	Front glatt	Front ripp	Außenmaße BxHxT	P_{max} ΔT=20K	Type	Best.Nr. IP 44
180		●	●		712x472x180	40 W	PUP 712/472/180, EHZ	3832

Zubehör

Zubehör für UP-Gehäuse	Allgemeines Zubehör
Seite 146	Seite 170

Maßzeichnung

600x450	712x472
Seite A91	Seite A91

440x620
BxH

ÖNORM E3/1
UP-Gehäuse zum Ausbau nach IEC 61439
Scharniertüren mit Einfachschwenkhebel
für EHZ, ohne Ausstattung (leer).

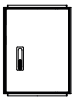

F 7032 glatt

Tiefe	RAL-Farbe 7035	RAL-Farbe 7032	Front glatt	Front ripp	Varianten	Außenmaße BxHxT	P_{max} ΔT=20K	Type	Best.Nr. IP 44	Best.Nr. IP 54
250		●	●			458x636x250	36 W	E3/1 620/250	4491377	○

440x820
BxH

ÖNORM E3/1
UP-Gehäuse zum Ausbau nach IEC 61439
Scharniertüren mit Einfachschwenkhebel
für EHZ, ohne Ausstattung (leer).

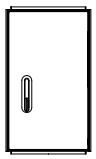

F 7032 glatt

Tiefe	RAL-Farbe 7035	RAL-Farbe 7032	Front glatt	Front ripp	Varianten	Außenmaße BxHxT	P_{max} ΔT=20K	Type	Best.Nr. IP 44	Best.Nr. IP 54
200		●	●			458x818x200	39 W	E3/1 820/200	3871	○
250		●	●			458x818x250	41 W	E3/1 820/250	4491275.1	○
320		●	●			458x818x322	44 W	E3/1 820/320	4491276.1	○

440x1050
BxH

ÖNORM E3/1
UP-Gehäuse zum Ausbau nach IEC 61439
Scharniertüren mit Einfachschwenkhebel
für EHZ, ohne Ausstattung (leer).

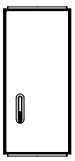

F 7032 glatt

Tiefe	RAL-Farbe 7035	RAL-Farbe 7032	Front glatt	Front ripp	Varianten	Außenmaße BxHxT	P_{max} ΔT=20K	Type	Best.Nr. IP 44	Best.Nr. IP 54
200		●	●			458x1048x205	45 W	E3/1 1050/200	3872	○
250		●	●			458x1048x250	47 W	E3/1 1050/250	4491283.1	○
320		●	●			458x1048x322	50 W	E3/1 1050/320	4491284.1	○

Zubehör

Zubehör für UP-Gehäuse	Allgemeines Zubehör
Seite 146	Seite 170

Maßzeichnung

440x620	440x820	440x1050
Seite A92	Seite A92	Seite A92

Varianten: *1/2-1/2 Türen* *1/3-2/3 Türen* *2/3-1/3 Türen*

590x820

BxH

ÖNORM E4
UP-Gehäuse zum Ausbau nach IEC 61439
Scharniertüren mit Einfachschwenkhebel
für EHZ, ohne Ausstattung (leer).

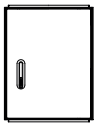

F 7032 glatt

Tiefe	RAL-Farbe 7035	RAL-Farbe 7032	Front glatt	Front ripp	Varianten	Außenmaße BxHxT	P_{max} ΔT=20K	Type	Best.Nr. IP 44	Best.Nr. IP 54
200		●	●			608x818x200	46 W	E4 820/200	3873	○
250		●	●			608x818x250	48 W	E4 820/250	4491277.1	○
320		●	●			608x818x322	51 W	E4 820/320	4491278.1	○

590x1050

BxH

ÖNORM E4
UP-Gehäuse zum Ausbau nach IEC 61439
Scharniertüren mit Einfachschwenkhebel
für EHZ, ohne Ausstattung (leer).



F 7032 glatt

Tiefe	RAL-Farbe 7035	RAL-Farbe 7032	Front glatt	Front ripp	Varianten	Außenmaße BxHxT	P_{max} ΔT=20K	Type	Best.Nr. IP 44	Best.Nr. IP 54
200		●	●			608x1048x205	52 W	E4 1050/200	3874	○
250		●	●			608x1048x250	61 W	E4 1050/250	4491285.1	○
320		●	●			608x1048x322	70 W	E4 1050/320	4491286.1	○

590x1350

BxH

ÖNORM E4
UP-Gehäuse zum Ausbau nach IEC 61439
Scharniertüren mit Einfachschwenkhebel
für EHZ, ohne Ausstattung (leer).

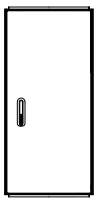

F 7032 glatt

Tiefe	RAL-Farbe 7035	RAL-Farbe 7032	Front glatt	Front ripp	Varianten	Außenmaße BxHxT	P_{max} ΔT=20K	Type	Best.Nr. IP 44	Best.Nr. IP 54
200		●	●			608x1332x207	68 W	E4 1350/200	3875	○
250		●	●			608x1332x252	74 W	E4 1350/250	3395.UP	○
320		●	●			608x1332x324	84 W	E4 1350/320	3397.UP	○

Zubehör

Zubehör für UP-Gehäuse	Allgemeines Zubehör
Seite 146	Seite 170

Maßzeichnung

590x820	590x1050	590x1350
Seite A93	Seite A93	Seite A94

Varianten: *1/2-1/2 Türen* *1/3-2/3 Türen* *2/3-1/3 Türen*

785x820
BxH

ÖNORM E5
UP-Gehäuse zum Ausbau nach IEC 61439
Scharniertüren mit Einfachschwenkhebel
für EHZ, ohne Ausstattung (leer).

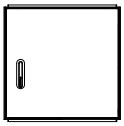

F 7032 glatt

Tiefe	RAL-Farbe 7035	RAL-Farbe 7032	Front glatt	Front ripp	Varianten			Außenmaße BxHxT	P_{max} ΔT=20K	Type	Best.Nr. IP 44	Best.Nr. IP 54
200		●	●		◐	◐	◐	803x818x200	55 W	E5 820/200	3876	○
250		●	●		◐	◐	◐	803x818x250	69 W	E5 820/250	4491279.1	○
320		●	●		◐	◐	◐	803x818x322	77 W	E5 820/320	4491280.1	○

785x1050
BxH

ÖNORM E5
UP-Gehäuse zum Ausbau nach IEC 61439
Scharniertüren mit Einfachschwenkhebel
für EHZ, ohne Ausstattung (leer).

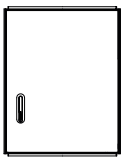

F 7032 glatt

Tiefe	RAL-Farbe 7035	RAL-Farbe 7032	Front glatt	Front ripp	Varianten			Außenmaße BxHxT	P_{max} ΔT=20K	Type	Best.Nr. IP 44	Best.Nr. IP 54
200		●	●		◐	◐	◐	803x1048x205	75 W	E5 1050/200	3877	○
250		●	●		◐	◐	◐	803x1048x250	82 W	E5 1050/250	4491287.1	○
320		●	●		◐	◐	◐	803x1048x322	93 W	E5 1050/320	4491288.1	○

785x1350
BxH

ÖNORM E5
UP-Gehäuse zum Ausbau nach IEC 61439
Scharniertüren mit Einfachschwenkhebel
für EHZ, ohne Ausstattung (leer).

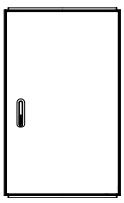

F 7032 glatt

Tiefe	RAL-Farbe 7035	RAL-Farbe 7032	Front glatt	Front ripp	Varianten			Außenmaße BxHxT	P_{max} ΔT=20K	Type	Best.Nr. IP 44	Best.Nr. IP 54
200		●	●		○	○	○	803x1332x207	91 W	E5 1350/200	3878	○
250		●	●		○	○	○	803x1332x252	99 W	E5 1350/250	3396.UP	○
320		●	●		○	○	○	803x1332x324	112 W	E5 1350/320	3398.UP	○

Zubehör

Zubehör für UP-Gehäuse	Allgemeines Zubehör
Seite 146	Seite 170

Maßzeichnung

785x820	785x1050	785x1350
Seite A94	Seite A95	Seite A95

Varianten: *1/2-1/2 Türen* *1/3-2/3 Türen* *2/3-1/3 Türen*

1115x820

BxH

ÖNORM E6
UP-Gehäuse zum Ausbau nach IEC 61439
Scharniertüren mit Einfachschwenkhebel
für EHZ, ohne Ausstattung (leer).

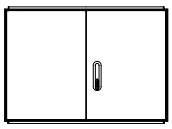

F 7032 glatt

Tiefe	RAL-Farbe 7035	RAL-Farbe 7032	Front glatt	Front ripp	Varianten			Außenmaße BxHxT	P_{max} ΔT=20K	Type	Best.Nr. IP 44	Best.Nr. IP 54
200		●	●		◐	◐	◐	1133x818x200	91 W	E6 820/200	3868	○
250		●	●		◐	◐	◐	1133x818x250	99 W	E6 820/250	4491281.1	○
320		●	●		◐	◐	◐	1133x818x322	109 W	E6 820/320	4491282.1	○

1115x1050

BxH

ÖNORM E6
UP-Gehäuse zum Ausbau nach IEC 61439
Scharniertüren mit Einfachschwenkhebel
für EHZ, ohne Ausstattung (leer).

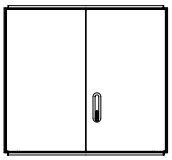

F 7032 glatt

Tiefe	RAL-Farbe 7035	RAL-Farbe 7032	Front glatt	Front ripp	Varianten			Außenmaße BxHxT	P_{max} ΔT=20K	Type	Best.Nr. IP 44	Best.Nr. IP 54
200		●	●		◐	◐	◐	1133x1048x205	112 W	E6 1050/200	3869	○
250		●	●		◐	◐	◐	1133x1048x250	121 W	E6 1050/250	4491289.1	○
320		●	●		◐	◐	◐	1133x1048x322	134 W	E6 1050/320	4491290.1	○

1115x1350

BxH

ÖNORM E6
UP-Gehäuse zum Ausbau nach IEC 61439
Scharniertüren mit Einfachschwenkhebel
für EHZ, ohne Ausstattung (leer).

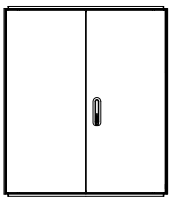

F 7032 glatt

Tiefe	RAL-Farbe 7035	RAL-Farbe 7032	Front glatt	Front ripp	Varianten			Außenmaße BxHxT	P_{max} ΔT=20K	Type	Best.Nr. IP 44	Best.Nr. IP 54
200		●	●		○	○	○	1133x1332x207	119 W	E6 1350/200	3870	○
250		●	●		○	○	○	1133x1332x252	129 W	E6 1350/250	3465.UP	○
320		●	●		○	○	○	1133x1332x324	142 W	E6 1350/320	3399.UP	○

Zubehör

Zubehör für UP-Gehäuse	Allgemeines Zubehör
Seite 146	Seite 170

Maßzeichnung

1115x820	1115x1050	1115x1350
Seite A96	Seite A97	Seite A98

Varianten: *1/2-1/2 Türen* *1/3-2/3 Türen* *2/3-1/3 Türen*

Montageplatte HP

Montageplatte aus Hartpapier (HP), beidseitig melaminkaschiert,
zur Montage direkt an der Schrankrückwand, inklusive Befestigungsmaterial.
- Kriechstromfestigkeit (IEC 60112) 400 ≤ CTI < 600
- Isolierstoffklasse (EN 60085) E 120 °C

Dieses Produkt erfüllt alle Anforderungen der Normenreihe IEC 61439 in Bezug auf Montageplatten



Symbolbild

passend zu Schrank **BxH**	**Type/Bezeichnung**	Außenmaße **BxHxT**	**Best.Nr.**
265x385	MPL-HP 265/385/130 (KÜK)	220x350x6	3718
320x320	MPL-HP 320/320/160 (E0/A0)	258x258x6	2669
320x520	MPL-HP 350/520/180 (E1/A1)	250x430x6	0660
330x440	MPL-HP 330/440/150 (VSK)	290x395x6	2673
440x330	MPL-HP 330/440/150 (VSK)	290x395x6	2673
450x450	MPL-HP 450/450/130	370x400x6	3721
450x600	MPL-HP 600/450/130-165	555x375x6	2679
472x412	MPL-HP E/A/F3 720	380x640x6	0665
600x450	MPL-HP 600/450/130-165	555x375x6	2679
712x472	MPL-HP E/A/F3 720	380x640x6	0665
440x650	MPL-HP E/A/F 3/1 650	360x550x6	0664
440x850	MPL-HP E/A/F 3/1 850	360x648x6	0642
440x1080	MPL-HP E/A/F 3/1 1080	360x900x6	0643
460x850	MPL-HP X00 850	380x780x6	0644
472x720	MPL-HP E/A/F3 720	380x610x6	0665
590x850	MPL-HP E/A/F4 X0 850	500x648x6	0635
590x1080	MPL-HP E/A/F4 1080	500x900x6	0637
590x1350	MPL-HP E/A/F4 1350	500x1195x6	3480
785x850	MPL-HP E/A/F5 X1 850	695x648x6	0636
785x1080	MPL-HP E/A/F5 1080	695x900x6	0638
785x1350	MPL-HP E/A/F5 1350	695x1195x6	3481
1115x850	MPL-HP E/A/F6 X2 850	1025x648x6	0639
1115x1080	MPL-HP E/A/F6 1080	1025x900x6	0640
1115x1080	MPL-HP E/A/F6 1080	1025x900x8	0640.1
1115x1350	MPL-HP E/A/F6 1350	1025x1195x6	3482

Gewinde-Auszugskraft

Gewindedimension	Platte 5 mm	Platte 6 mm	Platte 8 mm
Auszugskraft M5	1000 N	1500 N	2000 N
Auszugskraft M6	1500 N	2000 N	2500 N
Auszugskraft M8	1500 N	2500 N	3000 N
Auszugskraft M10	nicht zulässig	2500 N	3000 N

Regenschutzleiste für Gehäuse UP

Bei ungeschützten und stark bewitterten Aufstellorten muss eine zusätzliche Regenschutzleiste verwendet werden um den Schrank bestmöglich vor Schlagregen zu schützen.



9452696

passend zu Schrank BxH	Type/Bezeichnung	Eigenschaften	Best.Nr.
440x330, 450x450/600	Regenschutzleiste HSK 440/451	-	9452696
712x472	Regenschutzleiste HSK 712	-	9452735

POLYESTERGEHÄUSE AUFPUTZ



Inhalt

	Seite
Typenübersicht	150
Beschreibung | technische Daten	152
Serie einschalig | IP 44	156
Serie A | IP 44 / IP 54	159
Zubehör für AP-Gehäuse	163

WE ENERGIZE THE WORLD

Robuste Kunststoff-Wandschränke für Wand- und Mastmontage

Schutzisolierte Polyester-Wandschränke mit passender Schutzart für die Außenanwendung. Vom kleinen Aufputz-Anschlusskasten bis zum AP-Normschrank bietet ELSTA Mosdorfer die richtige Größe.

Ideal geschützte Aufputz-Verteilergehäuse für den Außeneinsatz

Die UV-beständigen und witterungsresistenten Polyester-Aufputzverteiler von ELSTA Mosdorfer in verschiedenen Größen und Baureihen haben eines gemeinsam: Sie sind die ideale Lösung für alle Anwendungen, bei denen Verteilergehäuse im Freien Aufputz oder auf Masten montiert werden sollen und maximaler Schutz und Widerstandsfähigkeit gefordert wird.

Verfügbarkeiten

- ● *Ausführung standardmäßig verfügbar (siehe Best.Nr.)*
- ◐ *optional verfügbare Variante*
- ○ *Variante oder Best.Nr. auf Anfrage (Verfügbarkeit abhängig von der benötigten Menge)*

Serie einschalig

IP 44

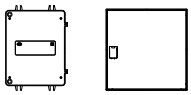

Stecktüre oder Scharniertüre siehe Typen

	B 250	B 265	B 320	B 330	B 440	B 450	B 472	B 600	B 712
H 320 *7032 glatt*	**T 150** S.156		**T 160** S.156						
H 330 *7032 glatt*					**T 150** S.157				
H 385 *7032 glatt*		**T 130** S.156							
H 440 *7032 glatt*				**T 150** S.157					
H 450 *7032 glatt*						**T 130** **T 165** S.157		**T 130** **T 165** S.158	
H 472 *7032 glatt*									**T 180** S.158
H 520 *7032 glatt*			**T 180** S.156						
H 600 *7032 glatt*						**T 165** S.157			
H 712 *7032 glatt*							**T 180** S.158		

B = Breite, H = Höhe, T = Tiefe

Serie A

IP 44, IP 54

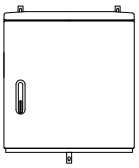

B 590-785
glatt
Scharniertüre 1-flügelig

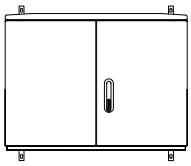

B 1115
glatt
Scharniertüre 2-flügelig

	B 440 A3/1	**B 590** DIN 0, A4	**B 785** DIN 1, A5	**B 1115** DIN 2, A6
H 650 *7032 glatt*	**T 250** S.159			
H 850 *7032 glatt*	**T 200** **T 250** **T 320** S.159	**T 250** **T 320** S.160	**T 250** **T 320** S.161	**T 320** S.162
H 1080 *7032 glatt*	**T 250** **T 320** S.159	**T 250** **T 320** S.160	**T 250** **T 320** S.161	**T 320** S.162
H 1350 *7032 glatt*		**T 250** **T 320** S.160	**T 250** **T 320** S.161	**T 320** S.162

B = Breite, H = Höhe, T = Tiefe

HINWEIS

- AP-Schrankkombinationen Kombi sind auf Anfrage erhältlich

Varianten: *1/2-1/2 Türen* *1/3-2/3 Türen* *2/3-1/3 Türen*

Ausführungen

Serie A

EINFACH- & DOPPELSPERRE



Schwenkhebelschloss
für einen Profilhalbzylinder
mit 40/45/50 mm Gesamtlänge



Schwenkhebelschloss
für zwei Profilhalbzylinder
mit 40/45 mm Gesamtlänge

DREIPUNKTVERRIEGELUNG AUS KUNSTSTOFF ODER METALL



standardmäßig mit
Kunststoffriegelstangensystem
(außer H 1350)



Metallriegelstangensystem
auf Anfrage
(H 1350 standardmäßig)

TÜRANSCHLAG

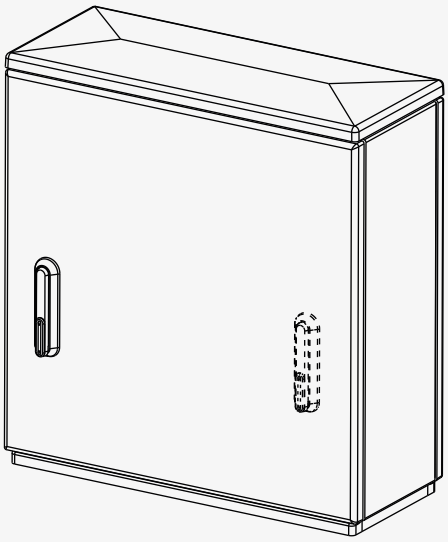

standardmäßig Türanschlag rechts
Türanschlag links auf Anfrage

GETEILTE TÜREN / GETRENNTE FUNKTIONSRÄUME

Standardtüre

1-flügelig

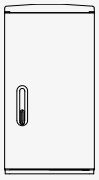

2-flügelig

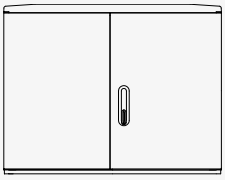

- Scharniertüre mit einem, bzw. zwei Türflügel und einem gemeinsamen Schwenkhebel versperrbar
- Schrank-Innenraum durchgehend

Geteilte Türen

1/2 - 1/2 Türen

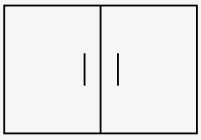

1/3 - 2/3 Türen



2/3 - 1/3 Türen



- getrennte Funktionsräume mit jeweils eigener Scharniertüre
- jede Türe mit eigenem Schwenkhebel versperrbar
- Schrank-Innenraum geteilt mit Schrankteilungsleiste und Trennwand (optional ohne Trennwand)

Aufbau/Eigenschaften

- Leergehäuse geeignet zum Ausbau als Schaltgerätekombination nach IEC 61439
- selbsttragendes Kunststoffgehäuse einschalig oder modular aufgebaut, abhängig von der Baureihe
- einschalige Kleinverteiler und DIN- und ÖNORM-Größen für den Einsatz z.B. als Aufputz-Kabelverteilerschrank
- Stecktüre oder Scharniertüre (ohne Werkzeug demontierbar) mit Vorbereitung für Blechmontagezylinder oder für handelsübliche Einbauhalbzylinder-Schlösser (Schwenkhebel- oder Kastenschloss), abhängig von der Baureihe
- Kabeleinführung sind bauseitig herzustellen und mittels Kabeldichtverschraubungen zu realisieren
- heißverpresster, glasfaserverstärkter duroplastischer Verbundwerkstoff auf Basis von ungesättigtem Polyesterharz, vollkommen durchgefärbt und halogenfrei
- Anbauten und Schließsystem aus halogenfreiem Thermoplast, teilweise glasfaserverstärkt und vollkommen durchgefärbt
- korrosionsbeständiges Material bei allen Metallteilen
- Wandmontage (Aufputz an der Wand) mittels geeigneter Montagelaschen
- Innenraum mit individuellen Befestigungsmöglichkeiten für Kabelabfangschiene, Montageplatte oder sonstige Ausbauten
- M10-Gewindeeinsätze in der Rückwand für die Montage von Sammelschienensystemen (185 mm), Montageplatten und Montagerahmen bei Baureihe A.
- Befestigungspunkte in Anlehnung an DIN 43629 / ÖNORM E 4381

Standardausführung

- Farbe RAL 7032 mit glatter Oberfläche
- Stecktüre oder Scharniertüre (ohne Werkzeug demontierbar) mit Vorbereitung für Blechmontagezylinder oder für handelsübliche Einbauhalbzylinder-Schlösser (Schwenkhebel- oder Kastenschloss), abhängig von der Baureihe
- ohne Ausstattung (leer)
- Lieferform komplett zusammengebaut
- Schutzklasse II, Schutz durch doppelte oder verstärkte Isolierung
- Schutzart IP 44 oder IP 54 (wahlweise nach IEC 61439 oder EN 62208)

Sonderausführung

- Lackierung in anderer RAL Farbe bzw. Sonderlackierungen zur Erhöhung der UV-Beständigkeit und Schutz vor Graffiti
- asymmetrisch geteilte Türen (1/3 und 2/3) und getrennte Funktionsräume
- Türfeststeller
- mit Hartpapier-Montageplatte
- ausgerüstet mit Sammelschienensystemen, gegebenenfalls bestückt mit NH-Schaltgeräten, Beleuchtungseinrichtung, Belüftungssystemen, Heizung, ...
- kundenspezifisch ausgebaute Verteiler
- umfangreiches Zubehörsortiment für die Montage und für den Ausbau
- Mastmontage ist mit geeigneter Masthalterung (Zubehör) möglich

Technische Daten

Einsatzbereich	
Umgebungstemperatureignung Untergrenze	-25 °C (-50 °C)[1]
Umgebungstemperatureignung Obergrenze / Dauergebrauchstemperatur	max. 120 °C
Elektrische Eigenschaften	
Schutzklasse	II (DIN EN 61140) bei korrekter Montage
Durchgangswiderstand	min 10^{14} Ohm cm (IEC 60093)
Durchschlagsfestigkeit	min. 130 kV/cm (IEC 60243-1)
Kriechstromfestigkeit	CTI 600 (IEC 60112)
Isolationsfestigkeit U_i	AC 1000 V / DC 1500 V (EN 62208, Abschnitt 9.10)
Mechanische Eigenschaften	
Schutz gegen mechanische Einwirkung	IK 10 (IEC/EN 62262)
Thermische Eigenschaften	
Glühdrahtprüfung	960 °C (EN 60695-2-12)
Entflammbarkeit	HB 40 a,b (EN 60695-11-10)
Wärmeformbeständigkeit von mitgepressten Domen und Butzen	min. 200 °C (ISO 75-2-Methode A)
Witterungsbeständigkeit	
UV-Beständigkeit, mechanisch	>> 70 % (EN 62208, Abschnitt 9.12)
UV-Beständigkeit, optisch	kein Glasaustritt (Q-UVB-Test – 800h)
Korrosionsbeständigkeit	alle Metallteile sind aus korrosionsbeständigem Material
Chemische Beständigkeit	
halogenfrei	ja
termitenfest	ja
beständig gegen:	Säuren: 10 % Salzsäure, 10 % Schwefelsäure, 10 % Essigsäure Salze: Natrium-/Kalziumchloride, Streusalz, Seewasser weitere: Öl, Alkohol, Bitumenmischgut, saure und basische Reaktionsstoffe im Erdreich, Urin

[1]*Tieftemperaturanwendungen zwischen -25 °C und -50 °C haben abweichende Anbauteile. Diese Anforderung daher bitte bei Bestellung bekanntgeben.*

Normen / Richtlinien

- Produktnormen IEC/EN 61439, IEC/EN 62208
- Konform Niederspannungsrichtlinie 2014/35/EU
- RoHS Richtlinie (EU) 2015/863 (Erweiterung zu RL 2011/65/EU)
- REACH Verordnung (EG) Nr. 1907/2006 – letztes Update siehe www.elsta.com/downloads

Montagehinweis

Schränke für die Wandmontage sind mit geeigneten Montagelaschen ausgestattet.
Diese sind ausnahmslos zu verwenden. Das Befestigungsmaterial muss dem Wandaufbau entsprechend gewählt werden. Bauseits hergestellte Durchführungen durch das Dach im Außenbereich werden auch bei Anwendung von Kabelverschraubungen in entsprechender IP-Schutzart nicht empfohlen.

Entsprechendes Befestigungsmaterial verwenden!

Bohrungen für die Kabeleinführungen müssen so ausgeführt werden, dass die **Schutzart und Schutzklasse erhalten** bleiben! Hierzu sollen entsprechende **Gummitüllen oder Kabelverschraubungen** verwendet werden.

Die Schutzkappen dienen zur Sicherstellung der Schutzklasse II und dürfen nicht dauerhaft entfernt werden.

Die Zugentlastung der herausgeführten Leiter muss extern ausgeführt werden, wenn dafür im Gehäuse keine Vorkehrungen getroffen wurden.

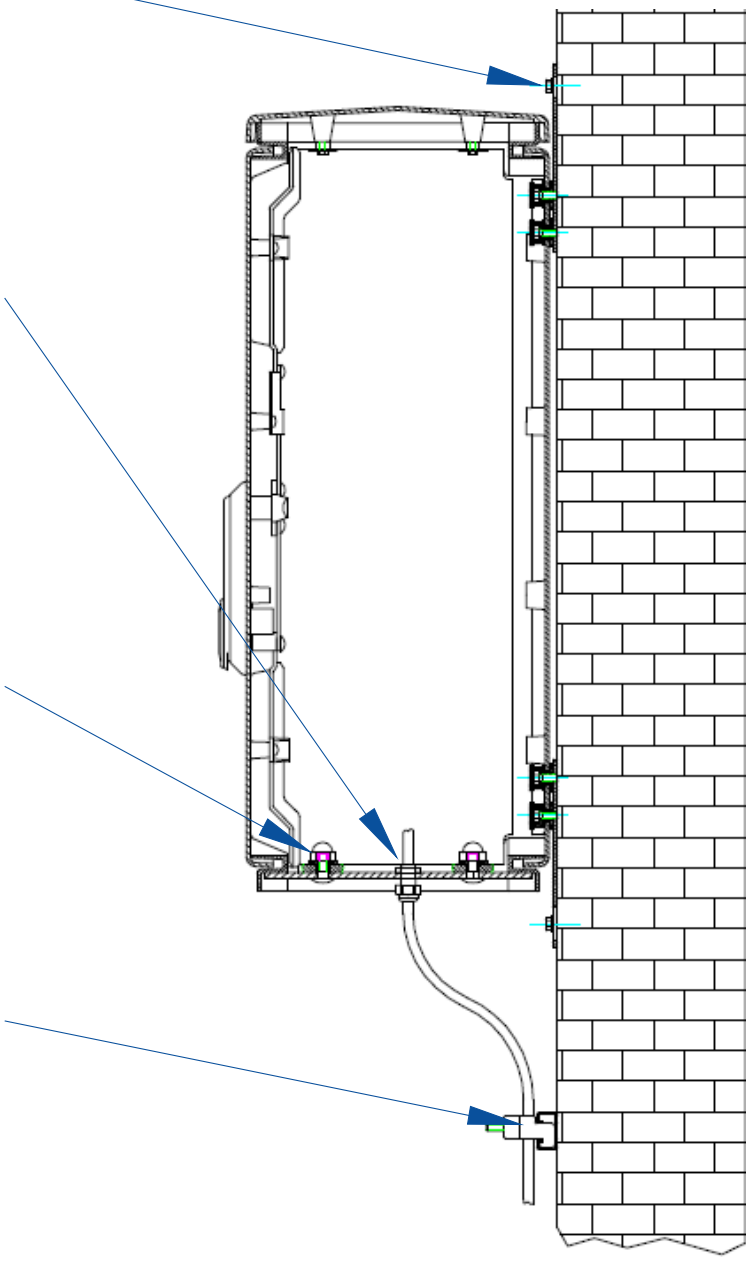

mehr auf
www.elsta.com/service-downloads

250x320
BxH

AP-Gehäuse zum Ausbau nach IEC 61439
Scharniertür mit plombierbaren Verschlussschrauben.



7032 glatt

Tiefe	RAL-Farbe 7035	RAL-Farbe 7032	Front glatt	Front ripp	Außenmaße BxHxT	P_{max} ΔT=20K	Type	Best.Nr. IP 44
150		●	●		250x320x150	16 W	PAP 250/320/150 (KHAS)	0151.1

265x385
BxH

AP-Gehäuse zum Ausbau nach IEC 61439
Stecktür mit Kastenschloss für EHZ.



7032 glatt

Tiefe	RAL-Farbe 7035	RAL-Farbe 7032	Front glatt	Front ripp	Außenmaße BxHxT	P_{max} ΔT=20K	Type	Best.Nr. IP 44
130		●	●		265x385x130	18 W	PAP 265/385/130 (KÜK), EHZ	3313

320x320
BxH

AP-Gehäuse zum Ausbau nach IEC 61439
Stecktür (quer) mit Kastenschloss für EHZ.



7032 glatt

Tiefe	RAL-Farbe 7035	RAL-Farbe 7032	Front glatt	Front ripp	Außenmaße BxHxT	P_{max} ΔT=20K	Type	Best.Nr. IP 44
160		●	●		320x320x160	20 W	PAP 320/320/160 (A0), EHZ	4491202.AP

320x520
BxH

AP-Gehäuse zum Ausbau nach IEC 61439
Stecktür mit Kastenschloss für EHZ.

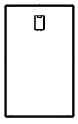

7032 glatt

Tiefe	RAL-Farbe 7035	RAL-Farbe 7032	Front glatt	Front ripp	Außenmaße BxHxT	P_{max} ΔT=20K	Type	Best.Nr. IP 44
180		●	●		320x520x180	28 W	PAP 320/520/180 (A1), EHZ	4491267

Zubehör

Zubehör für AP-Gehäuse	Allgemeines Zubehör
Seite 163	Seite 170

Maßzeichnung

250x320	265x385	320x320	320x520
Seite A99	Seite A99	Seite A99	Seite A99

330x440

BxH

AP-Gehäuse zum Ausbau nach IEC 61439
Scharniertür mit Kastenschloss für EHZ.



7032 glatt

Tiefe	RAL-Farbe 7035	7032	Front glatt	ripp	Außenmaße BxHxT	P_{max} ΔT=20K	Type	Best.Nr. IP 44
150		●	●		330x440x150	24 W	PAP 330/440/150 (VSK), EHZ	3583

440x330

BxH

AP-Gehäuse zum Ausbau nach IEC 61439
Scharniertür mit Kastenschloss für EHZ.



7032 glatt

Tiefe	RAL-Farbe 7035	7032	Front glatt	ripp	Außenmaße BxHxT	P_{max} ΔT=20K	Type	Best.Nr. IP 44
150		●	●		440x330x150	26 W	PAP 440/330/150, EHZ	4491346.AP

450x450

BxH

AP-Gehäuse zum Ausbau nach IEC 61439
Scharniertür mit Kastenschloss für EHZ.



7032 glatt

Tiefe	RAL-Farbe 7035	7032	Front glatt	ripp	Außenmaße BxHxT	P_{max} ΔT=20K	Type	Best.Nr. IP 44
130		●	●		450x450x130	29 W	PAP 450/450/130, EHZ	3821
165		●	●		450x450x165	32 W	PAP 450/450/165, EHZ	3824

450x600

BxH

AP-Gehäuse zum Ausbau nach IEC 61439
Scharniertür mit Kastenschloss für EHZ.

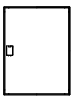

7032 glatt

Tiefe	RAL-Farbe 7035	7032	Front glatt	ripp	Außenmaße BxHxT	P_{max} ΔT=20K	Type	Best.Nr. IP 44
165		●	●		450x600x165	36 W	PAP 450/600/165, EHZ	3825

Zubehör

Zubehör für AP-Gehäuse	Allgemeines Zubehör
Seite 163	Seite 170

Maßzeichnung

330x440	440x330	450x450	450x600
Seite A99	Seite A100	Seite A100	Seite A100

472x712
BxH

AP-Gehäuse zum Ausbau nach IEC 61439
Stecktür mit Kastenschloss für EHZ.

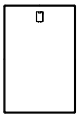

7032 glatt

Tiefe	RAL-Farbe 7035	7032	Front glatt	ripp	Außenmaße BxHxT	P_{max} ΔT=20K	Type	Best.Nr. IP 44
180		●	●		472x712x180	42 W	PAP 472/712/180 (A3), EHZ	4491270

600x450
BxH

AP-Gehäuse zum Ausbau nach IEC 61439
Scharniertür mit Kastenschloss für EHZ.



7032 glatt

Tiefe	RAL-Farbe 7035	7032	Front glatt	ripp	Außenmaße BxHxT	P_{max} ΔT=20K	Type	Best.Nr. IP 44
130		●	●		600x450x130	36 W	PAP 600/450/130, EHZ	3827
165		●	●		600x450x165	39 W	PAP 600/450/165, EHZ	3829

712x472
BxH

AP-Gehäuse zum Ausbau nach IEC 61439
Scharniertür mit Kastenschloss für EHZ.



7032 glatt

Tiefe	RAL-Farbe 7035	7032	Front glatt	ripp	Außenmaße BxHxT	P_{max} ΔT=20K	Type	Best.Nr. IP 44
180		●	●		712x472x180	46 W	PAP 712/472/180, EHZ	3831

Zubehör

Zubehör für AP-Gehäuse	Allgemeines Zubehör
Seite 163	Seite 170

Maßzeichnung

472x712	600x450	712x472
Seite A100	Seite A101	Seite A101

440x650
BxH

ÖNORM A3/1
AP-Gehäuse zum Ausbau nach IEC 61439
Scharniertüren mit Einfachschwenkhebel
für EHZ, ohne Ausstattung (leer).



F 7032 glatt

Tiefe	RAL-Farbe 7035	RAL-Farbe 7032	Front glatt	Front ripp	Varianten	Außenmaße BxHxT	P_{max} ΔT=20K	Type	Best.Nr. IP 44	Best.Nr. IP 54
250		●	●			440x654x250	43 W	A3/1 650/250	1443.1.AP	1443.1.AP.54

440x850
BxH

ÖNORM A3/1
AP-Gehäuse zum Ausbau nach IEC 61439
Scharniertüren mit Einfachschwenkhebel
für EHZ, ohne Ausstattung (leer).



F 7032 glatt

Tiefe	RAL-Farbe 7035	RAL-Farbe 7032	Front glatt	Front ripp	Varianten	Außenmaße BxHxT	P_{max} ΔT=20K	Type	Best.Nr. IP 44	Best.Nr. IP 54
200		●	●			440x836x200	45 W	A3/1 850/200	0596.1.AP	0596.1.AP.54
250		●	●			440x836x250	48 W	A3/1 850/250	1451.1.AP	1451.1.AP.54
320		●	●			440x836x322	52 W	A3/1 850/320	0579.1.AP	0579.1.AP.54

440x1080
BxH

ÖNORM A3/1
AP-Gehäuse zum Ausbau nach IEC 61439
Scharniertüren mit Einfachschwenkhebel
für EHZ, ohne Ausstattung (leer).

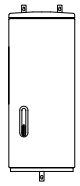

F 7032 glatt

Tiefe	RAL-Farbe 7035	RAL-Farbe 7032	Front glatt	Front ripp	Varianten	Außenmaße BxHxT	P_{max} ΔT=20K	Type	Best.Nr. IP 44	Best.Nr. IP 54
250		●	●			440x1065x250	58 W	A3/1 1080/250	1452.AP	1452.AP.54
320		●	●			440x1065x322	70 W	A3/1 1080/320	0580.1.AP	0580.1.AP.54

Zubehör

Zubehör für AP-Gehäuse	Allgemeines Zubehör
Seite 163	Seite 170

Maßzeichnung

440x650	440x850	440x1080
Seite A102	Seite A102	Seite A102

Varianten: *1/2-1/2 Türen* *1/3-2/3 Türen* *2/3-1/3 Türen*

590x850
BxH

ÖNORM A4
AP-Gehäuse zum Ausbau nach IEC 61439
Scharniertüren mit Einfachschwenkhebel
für EHZ, ohne Ausstattung (leer).

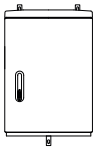

F 7032 glatt

Tiefe	RAL-Farbe 7035	RAL-Farbe 7032	Front glatt	Front ripp	Varianten	Außenmaße BxHxT	P_{max} ΔT=20K	Type	Best.Nr. IP 44	Best.Nr. IP 54
250		●	●			590x836x250	64 W	A4 850/250	1453.AP	1453.AP.54
320		●	●			590x836x322	76 W	A4 850/320	0284.1.AP	0284.1.AP.54

590x1080
BxH

ÖNORM A4
AP-Gehäuse zum Ausbau nach IEC 61439
Scharniertüren mit Einfachschwenkhebel
für EHZ, ohne Ausstattung (leer).



F 7032 glatt

Tiefe	RAL-Farbe 7035	RAL-Farbe 7032	Front glatt	Front ripp	Varianten	Außenmaße BxHxT	P_{max} ΔT=20K	Type	Best.Nr. IP 44	Best.Nr. IP 54
250		●	●			590x1065x250	75 W	A4 1080/250	1454.AP	1454.AP.54
320		●	●			590x1065x322	90 W	A4 1080/320	0318.1.AP	0318.AP.54

590x1350
BxH

ÖNORM A4
AP-Gehäuse zum Ausbau nach IEC 61439
Scharniertüren mit Einfachschwenkhebel
für EHZ, ohne Ausstattung (leer).

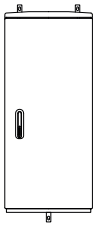

F 7032 glatt

Tiefe	RAL-Farbe 7035	RAL-Farbe 7032	Front glatt	Front ripp	Varianten	Außenmaße BxHxT	P_{max} ΔT=20K	Type	Best.Nr. IP 44	Best.Nr. IP 54
250		●	●			590x1350x252	90 W	A4 1350/250	3395.AP	3395.AP.54
320		●	●			590x1350x324	106 W	A4 1350/320	3397.AP	3397.AP.54

Zubehör

Zubehör für AP-Gehäuse	Allgemeines Zubehör
Seite 163	Seite 170

Maßzeichnung

590x850	590x1080	590x1350
Seite A103	Seite A103	Seite A104

Varianten: *1/2-1/2 Türen* *1/3-2/3 Türen* *2/3-1/3 Türen*

785x850

BxH

ÖNORM A5
AP-Gehäuse zum Ausbau nach IEC 61439
Scharniertüren mit Einfachschwenkhebel
für EHZ, ohne Ausstattung (leer).

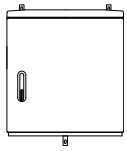

F 7032 glatt

Tiefe	RAL-Farbe 7035	RAL-Farbe 7032	Front glatt	Front ripp	Varianten			Außenmaße BxHxT	P_{max} ΔT=20K	Type	Best.Nr. IP 44	Best.Nr. IP 54
250		●	●		◐	◐	◐	785x836x250	84 W	A5 850/250	1455.AP	1455.AP.54
320		●	●		◐	◐	◐	785x836x322	99 W	A5 850/320	0285.AP	0285.AP.54

785x1080

BxH

ÖNORM A5
AP-Gehäuse zum Ausbau nach IEC 61439
Scharniertüren mit Einfachschwenkhebel
für EHZ, ohne Ausstattung (leer).



F 7032 glatt

Tiefe	RAL-Farbe 7035	RAL-Farbe 7032	Front glatt	Front ripp	Varianten			Außenmaße BxHxT	P_{max} ΔT=20K	Type	Best.Nr. IP 44	Best.Nr. IP 54
250		●	●		◐	◐	◐	785x1065x250	99 W	A5 1080/250	1456.AP	1456.AP.54
320		●	●		◐	◐	◐	785x1065x322	117 W	A5 1080/320	0319.1.AP	0319.54.AP

785x1350

BxH

ÖNORM A5
AP-Gehäuse zum Ausbau nach IEC 61439
Scharniertüren mit Einfachschwenkhebel
für EHZ, ohne Ausstattung (leer).



F 7032 glatt

Tiefe	RAL-Farbe 7035	RAL-Farbe 7032	Front glatt	Front ripp	Varianten			Außenmaße BxHxT	P_{max} ΔT=20K	Type	Best.Nr. IP 44	Best.Nr. IP 54
250		●	●		○	○	○	785x1350x252	118 W	A5 1350/250	3396.AP	3396.AP.54
320		●	●		○	○	○	785x1350x324	138 W	A5 1350/320	3398.AP	3398.AP.54

Zubehör

Zubehör für AP-Gehäuse	Allgemeines Zubehör
Seite 163	Seite 170

Maßzeichnung

785x850	785x1080	785x1350
Seite A104	Seite A105	Seite A105

Varianten: *1/2-1/2 Türen* *1/3-2/3 Türen* *2/3-1/3 Türen*

1115x850
BxH

ÖNORM A6
AP-Gehäuse zum Ausbau nach IEC 61439
Scharniertüren mit Einfachschwenkhebel
für EHZ, ohne Ausstattung (leer).

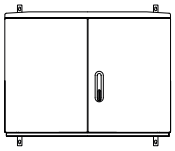

F 7032 glatt

Tiefe	RAL-Farbe 7035	RAL-Farbe 7032	Front glatt	Front ripp	Varianten			Außenmaße BxHxT	P_{max} ΔT=20K	Type	Best.Nr. IP 44	Best.Nr. IP 54
320		●	●		◐	◐	◐	1115x836x322	137 W	A6 850/320	0537.AP	0537.AP.54

1115x1080
BxH

ÖNORM A6
AP-Gehäuse zum Ausbau nach IEC 61439
Scharniertüren mit Einfachschwenkhebel
für EHZ, ohne Ausstattung (leer).

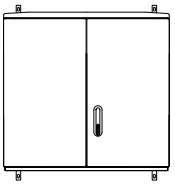

F 7032 glatt

Tiefe	RAL-Farbe 7035	RAL-Farbe 7032	Front glatt	Front ripp	Varianten			Außenmaße BxHxT	P_{max} ΔT=20K	Type	Best.Nr. IP 44	Best.Nr. IP 54
320		●	●		◐	◐	◐	1115x1065x322	162 W	A6 1080/320	0552.AP	0552.AP.54

1115x1350
BxH

ÖNORM A6
AP-Gehäuse zum Ausbau nach IEC 61439
Scharniertüren mit Einfachschwenkhebel
für EHZ, ohne Ausstattung (leer).



F 7032 glatt

Tiefe	RAL-Farbe 7035	RAL-Farbe 7032	Front glatt	Front ripp	Varianten			Außenmaße BxHxT	P_{max} ΔT=20K	Type	Best.Nr. IP 44	Best.Nr. IP 54
320		●	●		○	○	○	1115x1350x324	192 W	A6 1350/320	3399.AP	3399.AP.54

Zubehör

Zubehör für AP-Gehäuse	Allgemeines Zubehör
Seite 163	Seite 170

Maßzeichnung

1115x850	1115x1080	1115x1350
Seite A106	Seite A106	Seite A106

Varianten: *1/2-1/2 Türen* *1/3-2/3 Türen* *2/3-1/3 Türen*

Montageplatte HP

Montageplatte aus Hartpapier (HP), beidseitig melaminkaschiert,
zur Montage direkt an der Schrankrückwand, inklusive Befestigungsmaterial.
- Kriechstromfestigkeit (IEC 60112) 400 ≤ CTI < 600
- Isolierstoffklasse (EN 60085) E 120 °C

Dieses Produkt erfüllt alle Anforderungen der Normenreihe IEC 61439 in Bezug auf Montageplatten



41423

passend zu Schrank **BxH**	**Type/Bezeichnung**	Außenmaße **BxHxT**	**Best.Nr.**
250x320	MPL-HP 250/320/150 (KHAS)	224x275x4	2685
265x385	MPL-HP 265/385/130 (KÜK)	220x350x6	3718
320x320	MPL-HP 320/320/160 (E0/A0)	258x258x6	2669
320x520	MPL-HP 350/520/180 (E1/A1)	250x430x6	0660
330x440	MPL-HP 330/440/150 (VSK)	290x395x6	2673
440x330	MPL-HP 330/440/150 (VSK)	290x395x6	2673
450x450	MPL-HP 450/450/130	370x400x6	3721
450x600	MPL-HP 600/450/130-165	555x375x6	2679
472x412	MPL-HP E/A/F3 720	380x640x6	0665
600x450	MPL-HP 600/450/130-165	555x375x6	2679
712x472	MPL-HP E/A/F3 720	380x640x6	0665
440x650	MPL-HP E/A/F 3/1 650	360x550x6	0664
440x850	MPL-HP E/A/F 3/1 850	360x648x6	0642
440x1080	MPL-HP E/A/F 3/1 1080	360x900x6	0643
460x850	MPL-HP X00 850	380x780x6	0644
472x720	MPL-HP E/A/F3 720	380x610x6	0665
590x850	MPL-HP E/A/F4 X0 850	500x648x6	0635
590x1080	MPL-HP E/A/F4 1080	500x900x6	0637
590x1350	MPL-HP E/A/F4 1350	500x1195x6	3480
785x850	MPL-HP E/A/F5 X1 850	695x648x6	0636
785x1080	MPL-HP E/A/F5 1080	695x900x6	0638
785x1350	MPL-HP E/A/F5 1350	695x1195x6	3481
1115x850	MPL-HP E/A/F6 X2 850	1025x648x6	0639
1115x1080	MPL-HP E/A/F6 1080	1025x900x6	0640
1115x1080	MPL-HP E/A/F6 1080	1025x900x8	0640.1
1115x1350	MPL-HP E/A/F6 1350	1025x1195x6	3482

Gewinde-Auszugskraft

Gewindedimension	Platte 5 mm	Platte 6 mm	Platte 8 mm
Auszugskraft M5	1000 N	1500 N	2000 N
Auszugskraft M6	1500 N	2000 N	2500 N
Auszugskraft M8	1500 N	2500 N	3000 N
Auszugskraft M10	nicht zulässig	2500 N	3000 N

MODULGEHÄUSE THERMOPLAST UNTERPUTZ/AUFPUTZ



Inhalt	Seite
Typenübersicht	262
Beschreibung | technische Daten	264

WE ENERGIZE THE WORLD

Flexibles Kunststoff-Gehäusesystem für UP/AP-Montage

Schutzisolierte Kunststoff-Wandschränke für millimetergenaue Zähler- und Verteilschränke zum Wandeinbau oder Wandaufbau.

Modulares Doppelwandgehäuse für Innenraum- und Freiluftanwendung nach Maß

Die Thermoplast-Gehäuse von ELSTA Mosdorfer werden aus einer Rahmenkonstruktion aus stranggepressten, doppelwandigen Profilen und Eckverbindung aufgebaut und mit einer Rückwand verstärkt. Scharniertüren aus Kunststoff oder verzinktem, pulverbeschichtetem Stahlblech mit verschiedenen Schließsystemen und optionalem Putzrahmen machen das modulare Schranksystem zur vielseitigen und funktionellen Gehäuse-Lösung für die Energieverteilung.

Verfügbarkeiten

- ● *Ausführung standardmäßig verfügbar (siehe Best.Nr.)*
- ◐ *optional verfügbare Variante*
- ○ *Variante oder Best.Nr. auf Anfrage (Verfügbarkeit abhängig von der benötigten Menge)*

Serie M

IP 30D, IP43[1]

- **Rückwand eingeschoben**
- Gehäuse aus Isolierstoff
- Tür und Putzrahmen aus verzinktem, pulverbeschichtetem Stahlblech
- Farbe RAL 7035

Außenmaße **BxHxT**	Türflügel	P_{max} UP **ΔT=20K**	P_{max} AP **ΔT=20K**	Type	
300x521x225	1	23 W	31 W	M 300/521/225	
300x679x225	1	29 W	38 W	M 300/679/225	
300x829x225	1	34 W	44 W	M 300/829/225	
300x979x225	1	39 W	50 W	M 300/979/225	
300x1129x225	1	44 W	56 W	M 300/1129/225	
300x1254x225	1	48 W	61 W	M 300/1254/225	
300x1404x225	1	52 W	66 W	M 300/1404/225	
300x1554x225	1	57 W	65 W	M 300/1554/225	
550x521x225	1	38 W	48 W	M 550/521/225	
550x679x225	1	45 W	56 W	M 550/679/225	
550x829x225	1	52 W	64 W	M 550/829/225	
550x979x225	1	58 W	65 W	M 550/979/225	
550x1129x225	1	65 W	72 W	M 550/1129/225	
550x1254x225	1	63 W	79 W	M 550/1254/225	
550x1404x225	1	68 W	84 W	M 550/1404/225	
550x1554x225	1	76 W	93 W	M 550/1554/225	
800x521x225	1	53 W	65 W	M 800/521/225	Best.Nr. auf Anfrage
800x679x225	1	62 W	72 W	M 800/679/225	
800x829x225	1	71 W	83 W	M 800/829/225	
800x979x225	1	76 W	93 W	M 800/979/225	
800x1129x225	1	86 W	103 W	M 800/1129/225	
800x1254x225	1	93 W	112 W	M 800/1254/225	
800x1404x225	1	101 W	121 W	M 800/1404/225	
800x1554x225	1	110 W	130 W	M 800/1554/225	
800x1704x225	1	118 W	139 W	M 800/1704/225	
1050x521x225	2	67 W	78 W	M 1050/521/225	
1050x679x225	2	76 W	94 W	M 1050/679/225	
1050x829x225	2	89 W	107 W	M 1050/829/225	
1050x979x225	2	101 W	122 W	M 1050/979/225	
1050x1129x225	2	114 W	135 W	M 1050/1129/225	
1050x1254x225	2	123 W	145 W	M 1050/1254/225	
1050x1404x225	2	135 W	157 W	M 1050/1404/225	
1050x1554x225	2	146 W	169 W	M 1050/1554/225	
1050x1704x225	2	156 W	181 W	M 1050/1704/225	

[1] *Ausführung UP mit Putzrahmen (UPR) und zusätzlicher Türdichtung*

Serie MG

IP 30D, IP43

- **Rückwand geschraubt**
- Gehäuse und Tür aus Isolierstoff
- Farbe RAL 7035

Außenmaße **BxHxT**	Türflügel	P_{max} UP **ΔT=20K**	P_{max} AP **ΔT=20K**	Type	
400x260x175	1	17 W	23 W	MG 400/260/175	Best.Nr. auf Anfrage
400x300x175	1	19 W	24 W	MG 400/300/175	
450x490x175	1	28 W	36 W	MG 450/490/175	
600x490x175	1	36 W	44 W	MG 600/490/175	
600x590x175	1	41 W	50 W	MG 600/590/175	
600x590x230	1	44 W	55 W	MG 600/590/230	
600x850x175	2	53 W	59 W	MG 600/850/175	
600x850x230	2	57 W	65 W	MG 600/850/230	
750x490x175	2	45 W	54 W	MG 750/490/175	
750x490x230	2	48 W	60 W	MG 750/490/230	
750x850x175	2	65 W	68 W	MG 750/850/175	
750x850x230	2	69 W	80 W	MG 750/850/230	
900x490x175	2	53 W	63 W	MG 900/490/175	
900x590x230	2	64 W	74 W	MG 900/590/230	
900x850x175	2	70 W	83 W	MG 900/850/175	
900x850x230	2	78 W	95 W	MG 900/850/230	
1000x490x175	2	58 W	69 W	MG 1000/490/175	
1000x590x175	2	66 W	71 W	MG 1000/590/175	
1000x590x230	2	70 W	81 W	MG 1000/590/230	
1100x590x175	2	72 W	79 W	MG 1100/590/175	
1100x590x230	2	76 W	90 W	MG 1100/590/230	

Aufbau/Eigenschaften

- Leergehäuse geeignet zum Ausbau als Schaltgerätekombination nach IEC 61439
- Anwendung als Zählerschrank, Hauptverteilerschrank (Sicherungsverteiler) oder Installationsverteiler (Feldverteiler)
- stabile, verwindungsfreie Rahmenkonstruktion aus stranggepressten, doppelwandigen Kunststoffprofilen und gesteckten Eckverbindern und gesteckter oder geschraubter Rückwand
- Scharniertüre (ohne Werkzeug demontierbar) aus Kunststoff oder verzinktem, pulverbeschichtetem Stahlblech mit Drehriegel oder Vorbereitung für Blechmontagezylinder
- korrosionsbeständiges Material bei allen Metallteilen
- Unterputzmontage UP/UPR in der Wand, die Vorderkante ist bündig mit der Fassade
- Wandmontage AP (Aufputz an der Wand) mittels geeigneter Montagelaschen
- Innenraum mit individuellen Befestigungsmöglichkeiten für das ELSTA-Mosdorfer Innenausbausystem oder Profilschienen für div. Ausbauten und Sammelschienensysteme
- Innenraummontage als Variante Unterputz UP mit Blechtüre und Aufputz AP(I) mit Kunststoff- oder Blechtüre in Schutzart IP 30D
- Schutzklasse II, Schutz durch doppelte oder verstärkte Isolierung
- Freiluftmontage als Variante Unterputz UP mit Kunststofftüre und Unterputz UPR mit Blechtüre und Putzrahmen in Schutzart IP 43

Standardausführung

- Farbe RAL 7035 mit glatter Oberfläche
- Scharniertüre aus Kunststoff oder verzinktem, pulverbeschichtetem Stahlblech mit Drehriegel oder Vorbereitung für Blechmontagezylinder oder für handelsübliche Einbauhalbzylinder-Schlösser
- leer oder mit Hartpapier-Montageplatte ausgestattet
- Lieferform komplett zusammengebaut

Sonderausführung

- ausgebaut mit Zähler- oder Installationsverteilereinsatz
- ausgerüstet mit Sammelschienensystemen, gegebenenfalls bestückt mit NH-Schaltgeräten, berührungsgeschützt abgedeckt
- kundenspezifisch ausgebaute Verteiler

Technische Daten

Einsatzbereich	
Umgebungstemperatureignung Untergrenze	-25 °C
Umgebungstemperatureignung Obergrenze	100 °C (kurzzeitig)
Dauergebrauchstemperatur	60 °C
Elektrische Eigenschaften	
Schutzklasse	II (DIN EN 61140) bei korrekter Montage
Isolationsfestigkeit U_i	AC 1000 V / DC 1500 V (EN 62208, Abschnitt 9.10)
Mechanische Eigenschaften	
Schutz gegen mechanische Einwirkung	IK 10 (IEC/EN 62262)
Thermische Eigenschaften	
Glühdrahtprüfung	650 °C (EN 60695-2-12)
Entflammbarkeit	HB 40 a,b (EN 60695-11-10)
Wärmeformbeständigkeit	79 °C (ISO 10350-1 / VST B50)
Witterungsbeständigkeit	
UV-Beständigkeit, mechanisch	500 h /> 70 % (EN 62208, Abschnitt 9.12)
UV-Beständigkeit, optisch	Türen für out-door Anwendungen aus UV-stabilisiertem PVC oder aus pulverlackiertem verzinktem Stahlblech.
Korrosionsbeständigkeit	alle Metallteile sind aus korrosionsbeständigem Material

Normen / Richtlinien

- Produktnormen IEC/EN 61439, IEC/EN 62208
- Konform Niederspannungsrichtlinie 2014/35/EU
- RoHS Richtlinie (EU) 2015/863 (Erweiterung zu RL 2011/65/EU)
- REACH Verordnung (EG) Nr. 1907/2006 – letztes Update siehe www.elsta.com/downloads

ZUBEHÖR



Inhalt	Seite
Zubehör für Schrankserien siehe bei den Produktgruppen	-
Zubehör für den Verteilerbau	172
Oberflächenbehandlung und Reinigung	180

WE ENERGIZE THE WORLD

Alles in Einzelteilen

ELSTA Mosdorfer versteht sich als Komplettanbieter im Bereich Schaltschrank- und Verteilerbau und sorgt mit einer umfangreichen Palette an Zubehör- und Ersatzteilen auch nach dem Kauf für Investitionssicherheit.

Ersatzteile für unser Schranksystem und Einbauteile für Elektriker und Schaltschrankbauer

Mit einer großen Auswahl an universellen Zubehörteilen, Betriebsmitteln und Ersatzteilen hat ELSTA Mosdorfer ein stimmiges Sortiment zum Herstellen, Erweitern, Erneuern oder Reparieren von Verteilerschränken.

Verfügbarkeiten

- ● *Ausführung standardmäßig verfügbar (siehe Best.Nr.)*
- ◐ *optional verfügbare Variante*
- ○ *Variante oder Best.Nr. auf Anfrage (Verfügbarkeit abhängig von der benötigten Menge)*

Schwenkhebelverschluss SHS

Schwenkhebelverschluss zum Einbau von Profilhalbzylindern nach DIN 18252.



3327



3327.DZ

Type/Bezeichnung	Eigenschaften	Best.Nr.
Schwenkhebel SHS-EZ, plombierbar, schwarz	- für 1 Profilhalbzylinder mit 40/45/50 mm Gesamtlänge - Länge außen bis Gewinde-bohrung 30 bis 42 mm - Material: PA	3327
Schwenkhebel SHS-DZ, plombierbar, schwarz	- für 2 Profilhalbzylinder mit 40/45 mm Gesamtlänge - Länge außen bis Gewinde-bohrung 30 bis 37 mm - Material: PA - ohne eingebautem Profilhalbzylinder nur mit Bauschlüssel für SHS-DZ zu öffen	3327.DZ

Sperren / Schlösser



9405704



35230



52242

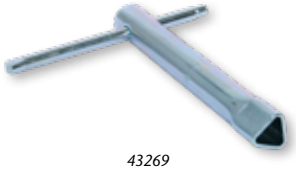

43269

Type/Bezeichnung	Eigenschaften	Best.Nr.
Profilhalbzylinder EHZ 61005 (SHS)	-	9405704
Profilhalbzylinder EHZ 61005 (KPU)	speziell für Kunststoff-Kastenschloss KPU	9405703
Profilhalbzylinder EHZ H36000, mit 3 Schlüssel	-	35230
Profilhalbzylinder EHZ DRK 8,0	-	52242
Schlüssel 61005	für Sperre 61005	34086
Schlüssel DRK 8,0	für Sperre DRK 8,0	52243
Dreikant-Steckschlüssel 8,0	für Verteilersäule 100	43269
Notschlüssel	Bauschlüssel für Schwenkhebel SHS-DZ	10005735

Türfeststeller

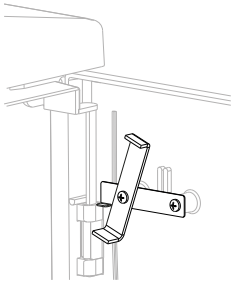

Symbolbild Serie F

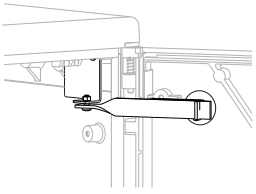

Symbolbild Serie X

Type/Bezeichnung	Eigenschaften	Best.Nr.
Türfeststeller Serie X, rechts	Türaufhalter, Metall	10018045
Türfeststeller Serie X, links	Türaufhalter, Metall	10018052
Türfeststeller Serie F, rechts	Türaufhalter, Metall	10030939
Türfeststeller Serie F, links	Türaufhalter, Metall	10030938

Schaltschrankbelüftung

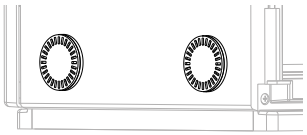

10010131



50821.1

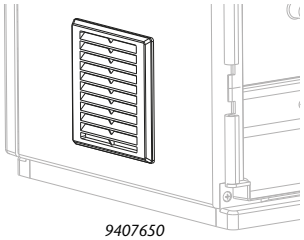

9407650

Type/Bezeichnung	Eigenschaften	Best.Nr.
Belüftungslabyrinth IP54 kpl, RAL7035	Außendurchmesser 67 mm; Schutzart IP 54 (inkl. Filtereinlage); Material: Polyamid; Farbe: RAL 7035; z.B. als Antikondensatmaßnahme	10010131
Druckausgleich-Verschraubung IP 55, RAL7035	Außendurchmesser 67 mm; Schutzart IP 55; Material: Kunststoff nach UL94 V-0, Farbe: RAL 7035; VPE 2 Stk.; z.B. als Antikondensatmaßnahme	50852.1
Lüftungsgitter 160x160 IP44 kpl, RAL7035	Außenmaße 160x160 mm; Schutzart IP 44; Material: ABS; Farbe: RAL 7035	9407650
Lüftungsgitter 160x160 IP44 kpl, RAL7032	Außenmaße 160x160 mm; Schutzart IP 44; Material: ABS; Farbe: RAL 7032	9407933
Filterlüfter 60m³/h 230V 150x150 IP54, RAL 7035, SET	Außenmaße 150x150x86 mm; Schutzart IP 54; Material: Kunststoff; Farbe: RAL 7035; inkl. Temperaturregler und Austrittsfilter	1535
Austrittsfilter 150x150 IP 54, RAL 7035	Außenmaße 150x150x37 mm; Schutzart IP 54; Material: Kunststoff; Farbe: RAL 7035; inkl. Filtermatte	1534

Schaltschrankheizung

Type/Bezeichnung	Eigenschaften	Best.Nr.
Schrankheizung 45 W, inkl. Thermostat (6A LSS)	inkl. 6 A Sicherung	1028.1

Schaltschrankleuchten

Beleuchtungsleiste für Schränke Serie ELSTA Mosdorfer mit E14 Energiesparlampe 7 W mit Splitterschutz, D01-Sicherungselement 16 A (E14) und Ausschalter oder Türkontaktschalter komplett als Set. Achtung: Die Schukosteckdosen sind ohne RCD (FI) ausgeführt!



Symbolbild

Type/Bezeichnung	Eigenschaften	Best.Nr.
Beleuchtung für Serie X, AS	mit Ausschalter, für Größe 0/1/2	10016631
Beleuchtung für Serie X, AS, SK	mit Ausschalter und Schukosteckdose 230 V 16 A blau, für Größe 0/1/2	10004415
Beleuchtung für Serie X, TK	mit Türkontaktschalter, für Größe 0/1/2	10037761
Beleuchtung für Serie X, TK, SK	mit Türkontaktschalter und Schukosteckdose 230 V 16 A blau, für Größe 0/1/2	10018678
Beleuchtung für Serie F, AS	mit Ausschalter	10037868
Beleuchtung für Serie F, AS, SK	mit Ausschalter und Schukosteckdose 230 V 16 A blau	10037869
Beleuchtung für Serie F, TK, SK	mit Türkontaktschalter	10037865
Beleuchtung für Serie F, TK, SK	mit Türkontaktschalter und Schukosteckdose 230 V 16 A blau	10037866
Beleuchtung f. Säule 320/340, AS, SK	mit Ausschalter und Schukosteckdose 230 V 16 A blau	10051238
Beleuchtung f. Säule 320/340, TS, SK	mit Türkontaktschalter und Schukosteckdose 230 V 16 A blau	10051239

Sichtfenster



4493140



47163

Type/Bezeichnung	Eigenschaften	Best.Nr.
Sichtfenster D75 (z.B. für ÜA)	- Außendurchmesser 75 mm - Schutzart IP 44 - Material: Polycarbonat - komplett mit Gegenmutter und Arretierstift - bewitterungsfest	4493140
Sichtfenster 100x150 (z.B. für Zähler)	Sichtfenster mit Rahmen - Außenmaße 125x175 mm - Schutzart IP 65 - Material: Polycarbonat - komplett mit Klemmringen und Dichtung - bewitterungsfest	47163

Profilschienen

Konstruktionsprofil für den universellen Gehäuse-Innenausbau.



2486

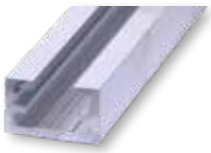

2487

Type/Bezeichnung	Eigenschaften	Best.Nr.
Profilschiene GFK-C, (verstärkter Kunststoff), 3 Meter	Profilquerschnitt 25x15 mm, Länge 3000 mm	2486
Profilschiene ALDUR (Aluminium), 3 Meter	Profilquerschnitt 25x15 mm, Länge 3000 mm	2487

Gewindeplättchen für Profilschienen



35173



9461508

Type/Bezeichnung	Eigenschaften	Best.Nr.
Gewindeplättchen M4, verzinkt	für Schrauben M4, Maße 18x18x4 mm	35177
Gewindeplättchen M5, verzinkt	für Schrauben M5, Maße 18x18x4 mm	35171
Gewindeplättchen M6, verzinkt	für Schrauben M6, Maße 18x18x4 mm	35172
Gewindeplättchen M8, verzinkt	für Schrauben M8, Maße 18x18x4 mm	35173
Gewindeplättchen M10, verzinkt	für Schrauben M10, Maße 18x18x4 mm	34163
Kunststoffkäfig für Gewindeplättchen	für Gewindeplättchen 18x18x4 mm, M4 - M10	9461508

Schaltplantasche



71073.1

Type/Bezeichnung	Eigenschaften	Best.Nr.
Schaltplantasche A4, selbstklebend	für DIN A4 Dokumente, Kunststoff, RAL 7035	71073.1

Zählerplatten



34267

Type/Bezeichnung	Eigenschaften	Best.Nr.
Zählertafel Elsta (ZP-E)	-	34267

Befestigungsmaterial



2604



9464418



9460594



35169

Type/Bezeichnung	Eigenschaften	Best.Nr.
Isolierende Schraubendurchführung 4 Stk.	Zum Erhalten von Schutzklasse II beim Durchschrauben der Schrank-Außenwand. Geeignet für Schrauben max. M8.	2604
Isolationsmutter M8 A2, SW24	Niro-Mutter M8x15 mit elektrisch isolierender Umhüllung.	9464418.1
Isolationsmutter M10 A2, SW24	Niro-Mutter M10x15 mit elektrisch isolierender Umhüllung.	9464418
Kunststoffscheibe KDK für M8	Außendurchmesser 30 mm, Materialstärke 4 mm	9460594
Kunststoffscheibe KDK für M10	Außendurchmesser 30 mm, Materialstärke 4 mm	9460594.1
Gewindeeinsatz M6x12,5 MS Dodge	Messing-Einpressmutter für Befestigungsmöglichkeiten z.B. bei Säulen 310-340	35169
Gewindeeinsatz M8x16 MS Dodge	Messing-Einpressmutter für Befestigungsmöglichkeiten z.B. bei Säulen 306/308	51842
Linsenblechschraube 5,5x16 A2 MK	Blechschraube mit Kreuzschlitz, Nirosta mit Kerbe für Dome mit Ø 4,7 mm	51326

Isolierstoffplatten



Symbolbild

Type/Bezeichnung	Eigenschaften	Best.Nr.
Kunststoffplatte Thermoplast 2000x1000x2 (PVC)	RAL 7035, 2mm, 1 Stk. = 2 m²	50676
Kunststoffplatte Thermoplast 2000x1000x3 (PVC)	RAL 7035, 3mm, 1 Stk. = 2 m²	50645
Kunststoffplatte Thermoplast 2000x1000x4 (PVC)	RAL 7035, 4mm, 1 Stk. = 2 m²	34047
Kunststoffplatte Thermoplast 2000x1000x5 (PVC)	RAL 7035, 5mm, 1 Stk. = 2 m²	34053

V-Anschlusslaschen

Anschlusslaschen aus Kupfer (vernickelt) für V-Direktanschlussklemmen.



9470517



9472672 (abgewinkelt)



9471500 (gekröpft oben)



9471193 (gekröpft unten)



9471130

Type/Bezeichnung	Eigenschaften	Best.Nr.
Lasche V 95²/3/M8	für Befestigung M8 (Bohrung Ø 9,5 mm), Materialstärke 3 mm	9470517
Lasche V 95²/3/M12	für Befestigung M12 (Bohrung Ø 13 mm), Materialstärke 3 mm	9471138
Lasche V 240²/4/M12/10°	für Befestigung M12 (Bohrung Ø 13 mm), Materialstärke 4 mm, 10° abgewinkelt	9472579
Lasche V 240²/4/M12/20°	für Befestigung M12 (Bohrung Ø 13 mm), Materialstärke 4 mm, 20° abgewinkelt	9472672
Lasche V 240²/4/M12/ ho=25 mm	für Befestigung M12 (Bohrung Ø 13 mm), Materialstärke 4 mm, nach oben gekröpft	9471500
Lasche V 240²/4/M12/ hu=25 mm	für Befestigung M12 (Bohrung Ø 13 mm), Materialstärke 4 mm, nach unten gekröpft	9471193
Anschlussbrücke V 2x95²/3/2xM8	2x Anschluss 95², Befestigung 2xM8 (2x Bohrung Ø 9,5 mm), Materialstärke 3 mm	9471130
Anschlussbrücke V 2x95²/3/2xM8, 1xM12	2x Anschluss 95², Befestigung 2xM8 (2x Bohrung Ø 9,5 mm) oder 1xM12 (Bohrung Ø 12,5 mm), Materialstärke 3 mm	9471130.2
Anschlussbrücke V 2x240²/4/3xM8	2x Anschluss 240², Befestigung 3xM8 (3x Bohrung Ø 9,5 mm), Materialstärke 4 mm	9471131
Anschlussbrücke V 2x240²/4/4xM8	2x Anschluss 240², Befestigung 4xM8 (4x Bohrung Ø 9,5 mm), Materialstärke 4 mm	9471132
T-Stück V 95²/2,5/2xM8	1x Anschluss 95², Befestigung 2xM8 (2x Bohrung Ø 9,5 mm), Materialstärke 2,5 mm	9470458

V-Direktanschlussklemmen

Aluminium V-Direktanschlussklemmen für Aluminium- und Kupferleiter.



9404650

Type/Bezeichnung	Eigenschaften	Best.Nr.
Klemme V 10-95²	- Klemmbereich: 10-95 mm² se, sm, re, rm (Al, Cu) - Anzugsdrehmoment: 12 Nm	9404650
Klemme V 35-185/240²	- Klemmbereich: 35-240 mm² se, sm; 35-185 mm² re, rm (Al, Cu) - Anzugsdrehmoment: 25 Nm	9405185
Klemme V 70-240²	- Klemmbereich: 70-240 mm² se, sm, re, rm (Al, Cu) - Anzugsdrehmoment: 25 Nm	9405794

Berührungsschutzabdeckung für V-Klemme



9464561

Type/Bezeichnung	Eigenschaften	Best.Nr.
Berührungsschutzkappe für Klemme V 95²	- Material: PA 6.6 - Farbe RAL 3020 (verkehrsrot)	9464561
Berührungsschutzkappe für Klemme V 240²	- Material: PA 6.6 - Farbe RAL 3020 (verkehrsrot)	9462445

V-Klemmen + Laschen SET



0107

Type/Bezeichnung	Eigenschaften	Best.Nr.
Klemme + Lasche V 10-95²	M8, 3mm	0108
Klemme + Lasche V 35-185/240²	M12, 4mm, 10°	0107
Klemme + Lasche V 70-240²	M12, 4mm, 20°	0107.1

Niederspannungs-Stützisolatoren

Die Stützisolatoren aus glasfaserverstärktem Polyester werden im Heißpressverfahren mit eingepressten Gewindebuchsen aus verzinktem Stahl hergestellt. Sie sind mittels Gabelschlüssel leicht zu montieren und zu öffnen. Sie zeichnen sich durch hohe mechanische Festigkeit, sehr gute Kriechstromfestigkeit und durch außerordentliche Widerstandsfähigkeit gegen chemische und korrosive Beanspruchung aus.

Materialeigenschaften

Eigenschaften	
Wasseraufnahme	< 0,2 % (DIN 53495)
Wärmeformbeständigkeit	>200 °C (DIN EN ISO 75)
Entflammbarkeit	V0 score (UL 94)
Farbe	RAL 3002, rot
Gewinde	Stahl verzinkt
Umgebungstemperatur	- 40 °C bis + 130 °C

Serie DB/P



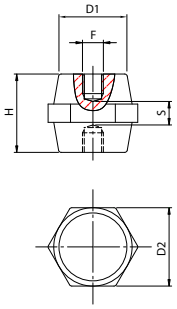

Type	VPE Stk.	F	H [mm]	D1 [mm]	D2 [mm]	S [mm]	Betriebsspannung [V]	Stehspannung [kV]	Zugkraft [N]	Umbruchkraft [N]	Anzugsdrehmoment [Nm]	Best.Nr.
SK 30 30 M6	80	M6	30	26	30	8	1500	10	6000	3000	12	4172003006T
SK 30 30 M8	80	M8	30	26	30	8	1500	10	7000	3000	20	4172003008T
SK 41 45 M8	27	M8	45	35	41	15	2000	15	12000	8000	20	4172004508
SK 41 45 M10	27	M10	45	35	41	15	2000	15	12000	8000	40	4172004510
SK 41 45 M12	27	M12	45	35	41	15	2000	11	12000	8000	70	4172004512

Serie CO/P



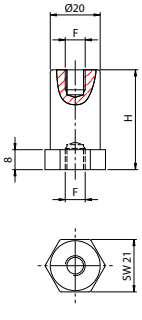

Type	VPE Stk.	F	H [mm]	SW	Betriebsspannung [V]	Stehspannung [kV]	Zugkraft [N]	Umbruchkraft [N]	Anzugsdrehmoment [Nm]	Best.Nr.
SR 21 30 M6	140	M6	30	SW 21	750	8	4000	2000	4,5	4172203006
SR 21 40 M6	110	M6	40	SW 21	1500	8	4000	1500	4,5	4172204006T
SR 21 60 M6	70	M6	60	SW 21	1500	10	5000	1000	4,5	4172206006T

Serie CS/P



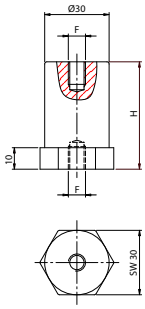

Type	VPE Stk.	F	H [mm]	SW	Betriebsspannung [V]	Stehspannung [kV]	Zugkraft [N]	Umbruchkraft [N]	Anzugsdrehmoment [Nm]	Best.Nr.
SR 30 30 M6	80	M6	30	SW 30	750	8	9000	4500	12	4172303006T
SR 30 40 M6	60	M6	40	SW 30	1000	10	9000	3000	12	4172304006T
SR 30 30 M8	80	M8	30	SW 30	750	8	9000	4500	20	4172303008
SR 30 40 M8	60	M8	40	SW 30	1000	10	9000	3000	14	4172304008T
SR 30 60 M8	40	M8	60	SW 30	1500	15	9000	1500	14	4172306008T
SR 30 40 M10	60	M10	40	SW 30	1000	10	9000	3000	40	4172304010

Serie CT/P



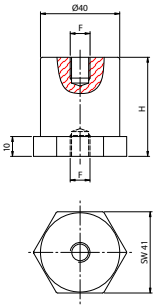

Type	VPE Stk.	F	H [mm]	SW	Betriebsspannung [V]	Stehspannung [kV]	Zugkraft [N]	Umbruchkraft [N]	Anzugsdrehmoment [Nm]	Best.Nr.
SR 41 40 M8	27	M8	40	SW 41	1000	10	10000	7000	20	4172404008T
SR 41 40 M10	27	M10	40	SW 41	1000	10	10000	7000	40	4172404010T
SR 41 60 M10	18	M10	60	SW 41	1500	15	16000	4000	40	4172406010T
SR 41 40 M12	27	M12	40	SW 41	1000	10	10000	7000	35	4172404012T
SR 41 60 M12	18	M12	60	SW 41	1500	15	16000	4000	70	4172406012T

Serie CPE



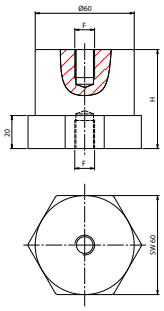

Type	VPE Stk.	F	H [mm]	SW	Betriebsspannung [V]	Stehspannung [kV]	Zugkraft [N]	Umbruchkraft [N]	Anzugsdrehmoment [Nm]	Best.Nr.
SR 60 60 M12	10	M12	60	SW 60	3000	15	15000	7000	70	4172606012
SR 60 60 M16	10	M16	60	SW 60	3000	15	15000	7000	70	4172606016



Bei Verunreinigung, Glasfaseraustritt oder Graffiti an Polyesterschränken

Zum Reinigen, Auffrischen und Erneuern von abgewitterten und verschmutzten Polyester-Schrankoberflächen stehen passende Lacke und Reinigungssets zur Verfügung.

Hochwertige Sets zur Farbausbesserung und KVS-Oberflächenreparatur und Reinigung

Für die Systemlacke und Reinigungsmittel von ELSTA Mosdorfer gibt es eine Vielzahl an Anwendungsmöglichkeiten. Praktische Reparatur- und Reinigungssets in der richtigen Farbe und Menge für die Anwendung direkt vor Ort.

Lack-Reparaturset für KVS

Lackset für Polyestergehäuse
- Zum Reinigen, Auffrischen und Lackieren von abgewitterten und verschmutzten Polyester-Schrankoberflächen.
- Zum Erneuern der Schrankoberfläche bei Glasfaseraustritt.
- Zum Überdecken von Graffiti und Plakat-Kleberesten welche sich durch Reinigung nicht entfernen lassen.
- Verlängert die UV-Beständigkeit und somit die "look-good"-Lebensdauer der Schrankoberfläche erheblich.



3006

Type/Bezeichnung	Eigenschaften	Best.Nr.
Lack-Reparaturset für KVS RAL 7032	Lieferumfang: - Decklack RAL 7032, Härter und Verdünner für 6 m² Schrankoberfläche - Reinigungsschwamm und 2x Microfasertuch zur Reinigung und Vorbehandlung - Tesa Krepp-Abdeckband - Mischbecher und Rührstab zum Abmischen der benötigten Menge - Farbwanne, Farbwalze und Pinsel zum Auftragen - Arbeitsanweisung mit Mengenangabe - Aufkleber Blitzsymbol, ELSTA Logo, Schutzklasse II	3006.7032
Lack-Reparaturset für KVS RAL 7035	Lieferumfang: - Decklack RAL 7035, Härter und Verdünner für 6 m² Schrankoberfläche - Reinigungsschwamm und 2x Microfasertuch zur Reinigung und Vorbehandlung - Tesa Krepp-Abdeckband - Mischbecher und Rührstab zum Abmischen der benötigten Menge - Farbwanne, Farbwalze und Pinsel zum Auftragen - Arbeitsanweisung mit Mengenangabe - Aufkleber Blitzsymbol, ELSTA Logo, Schutzklasse II	3006

Sicherheitshinweise beachten!

Reinigungspaste für KVS (Antigraffiti)

Gebrauchsfertiges Gel zum Entfernen von Sprayfarben, Lackstiften und Filzmarkern (Graffiti).

- Funktioniert am besten bei Oberflächen mit werksseitiger Antigraffiti-Lackierung.
- Bei stärkerer Verunreinigung empfehlen wir die Oberfläche mit dem Lack-Reparaturset neu zu lackieren.
- Verbrauch in Abhängigkeit vom Untergrund und vom Verschmutzungsgrad 0,1 - 0,4 L/m².



3235

Type/Bezeichnung	Eigenschaften	Best.Nr.
Reinigungspaste für KVS, 1 Liter	Zusätzlich benötigt: - Pinsel oder Walze zum Auftragen - ev. Abdeckfolie, um das Auftrocknen während der Einwirkzeit zu verhindern - Schwamm oder Tuch zum Abreiben der behandelten Fläche	3235

Sicherheitshinweise beachten!

ANHANG



Inhalt	Seite
Maßzeichnungen	A03
Register	A107



Verfügbarkeiten

- ● *Ausführung standardmäßig verfügbar (siehe Best.Nr.)*
- ◐ *optional verfügbare Variante*
- ○ *Variante oder Best.Nr. auf Anfrage (Verfügbarkeit abhängig von der benötigten Menge)*

440x650
BxH

Tiefe 250, **Serie** F, glatt
F3/1 650/250

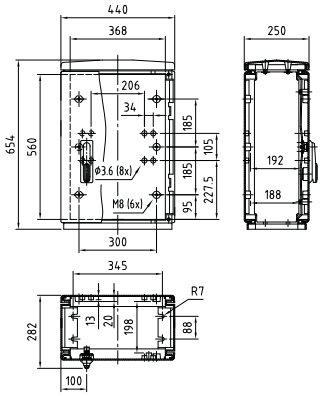

440x850
BxH

Tiefe 200, **Serie** F, glatt
F3/1 850/200

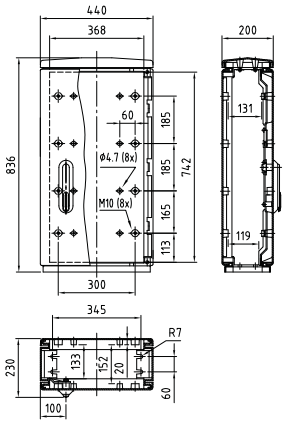

Tiefe 250, **Serie** F, glatt
F3/1 850/250

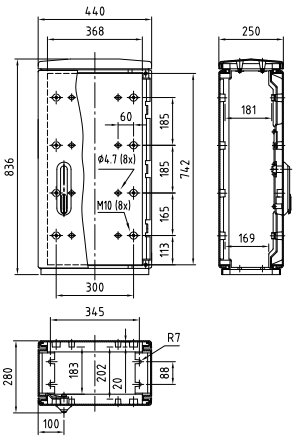

Tiefe 320, **Serie** F, glatt
F3/1 850/320

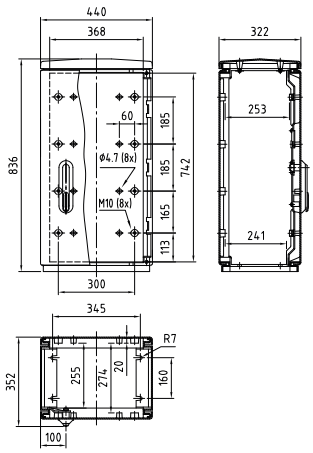

Varianten: 1/2-1/2 Türen 1/3-2/3 Türen 2/3-1/3 Türen

440x1080
BxH

Tiefe 250, **Serie** F, glatt
F3/1 1080/250

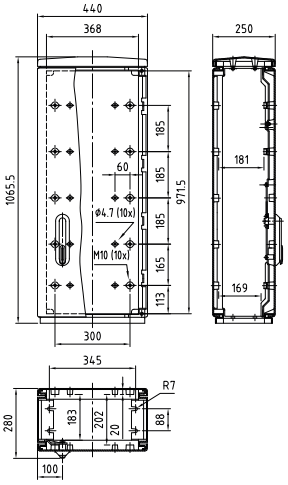

Tiefe 320, **Serie** F, glatt
F3/1 1080/320

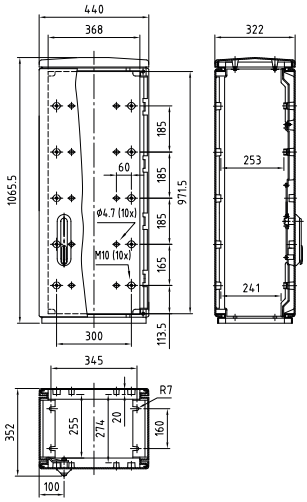

460x850
BxH

Tiefe 320, **Serie** X, gerippt
X00 850/320

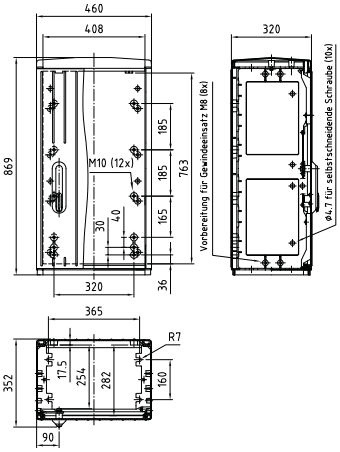

Varianten: 1/2-1/2 Türen 1/3-2/3 Türen 2/3-1/3 Türen

590x850
BxH

Tiefe 250, **Serie** F, glatt
F4 850/250

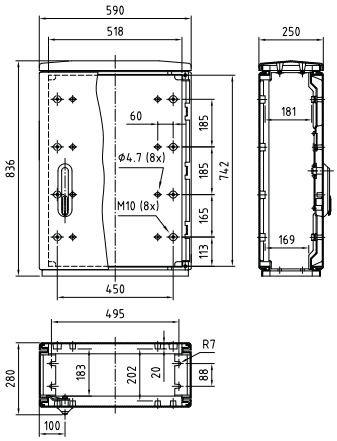

Tiefe 320, **Serie** F, glatt
F4 850/320

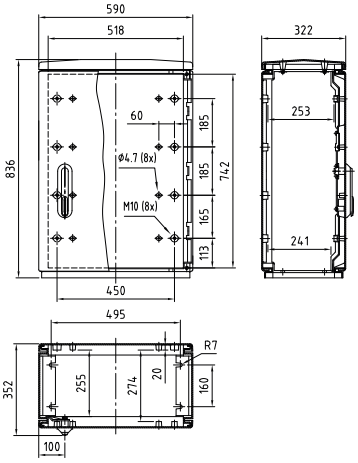

Tiefe 320, **Serie** X, gerippt
X0 850/320

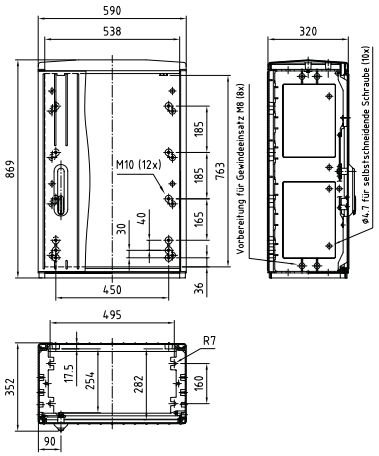

Tiefe 470, **Serie** F, glatt
F4 850/470

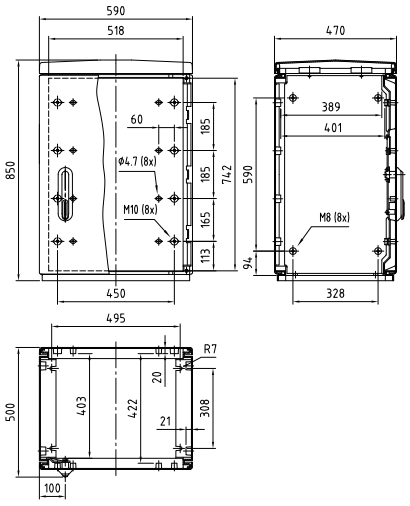

Tiefe 635, **Serie** F, glatt
F4 850/635

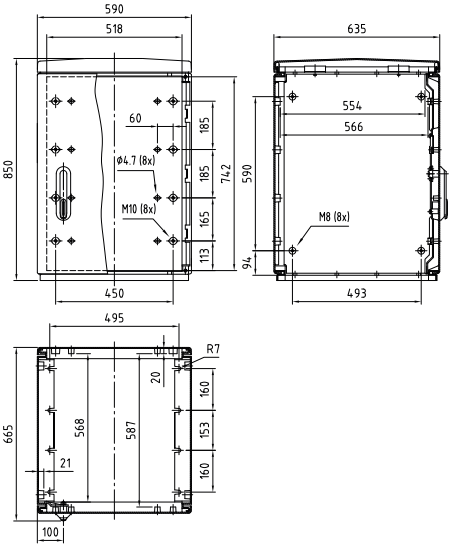

Varianten: 1/2-1/2 Türen 1/3-2/3 Türen 2/3-1/3 Türen

590x1080
BxH

Tiefe 250, **Serie** F, glatt / gerippt
F4 1080/250

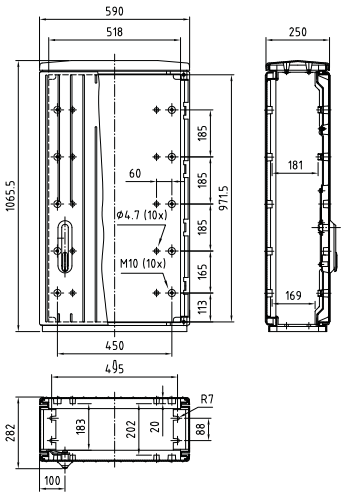

Tiefe 320, **Serie** F, glatt / gerippt
F4 1080/320

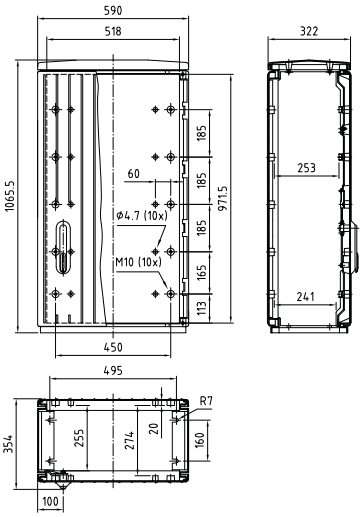

Tiefe 412, **Serie** F, gerippt
F4 1080/412

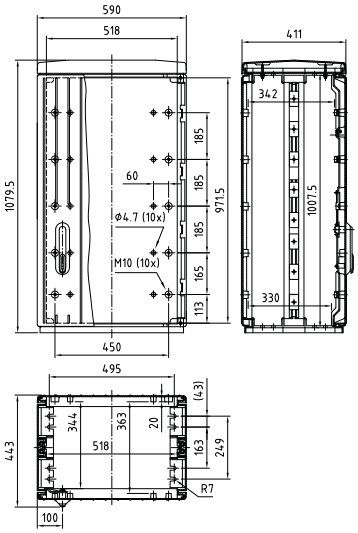

Tiefe 470, **Serie** F, glatt / gerippt
F4 1080/470

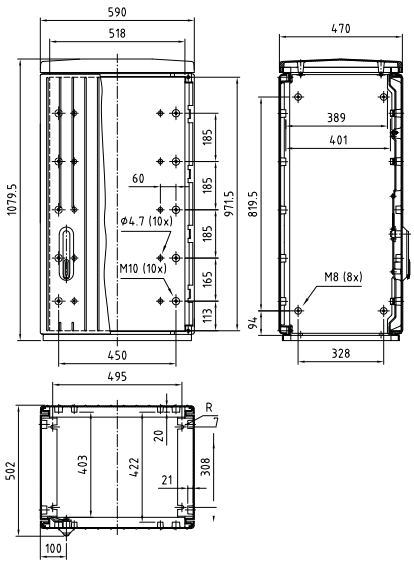

Tiefe 635, **Serie** F, glatt / gerippt
F4 1080/635

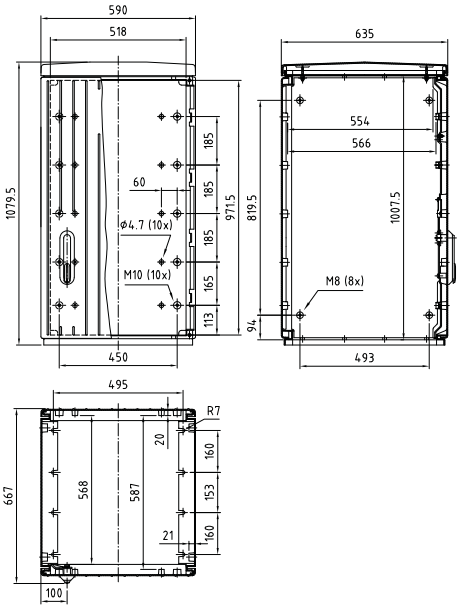

Varianten: 1/2-1/2 Türen 1/3-2/3 Türen 2/3-1/3 Türen

590x1350
BxH

Tiefe 250, **Serie** F, glatt
F4 1350/250

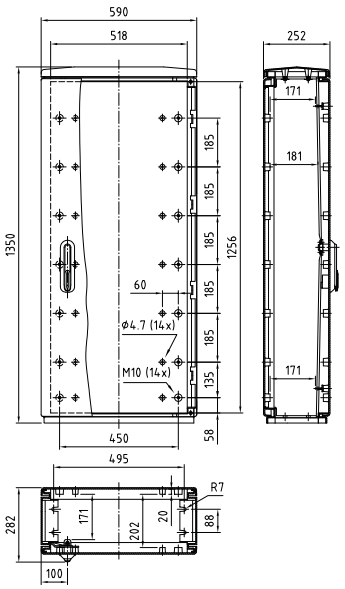

Tiefe 320, **Serie** F, glatt
F4 1350/320

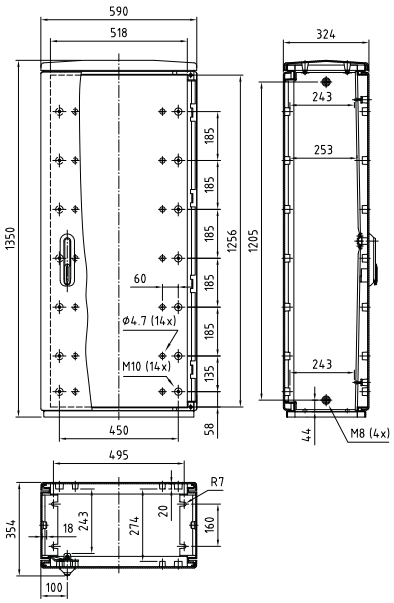

Tiefe 412, **Serie** F, glatt
F4 1350/412

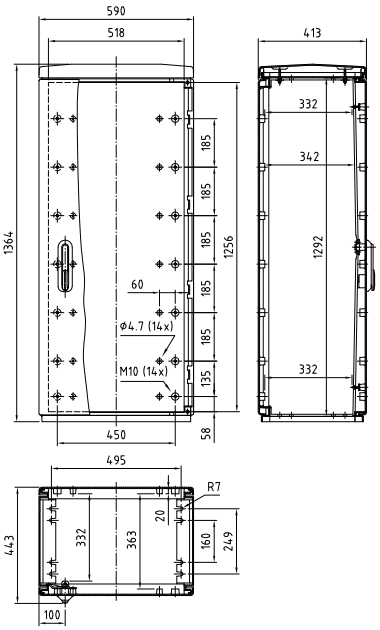

Tiefe 470, **Serie** F, glatt
F4 1350/470

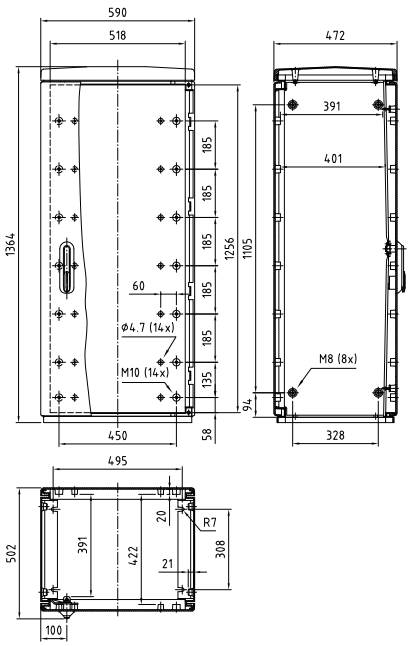

Varianten: 1/2-1/2 Türen 1/3-2/3 Türen 2/3-1/3 Türen

785x850
BxH

Türlichte bei Türteilung links / rechts

- 338,5 mm / 338,5 mm
- 218 mm / 458 mm
- 458 mm / 218 mm

Tiefe 250, **Serie** F, glatt
F5 850/250

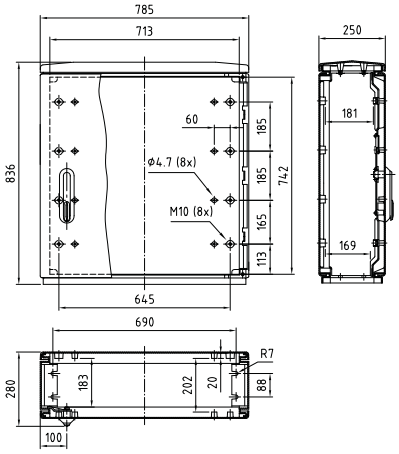

Tiefe 320, **Serie** F, glatt
F5 850/320

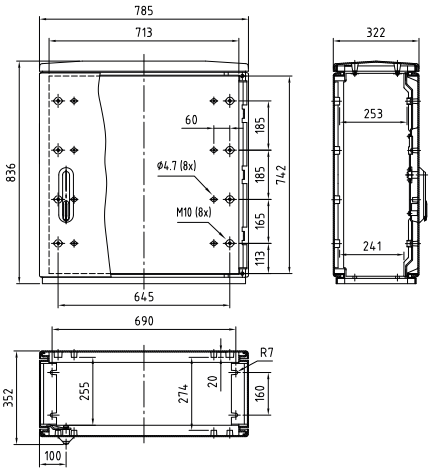

Tiefe 320, **Serie** X, gerippt
X1 850/320

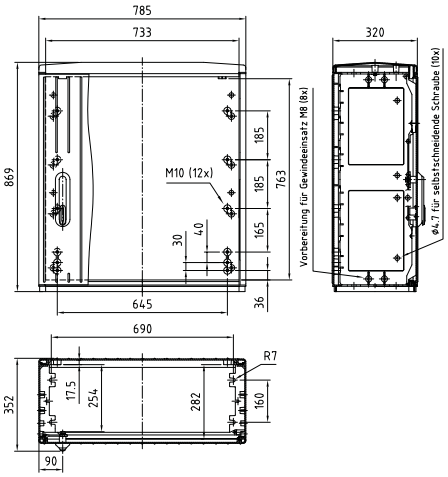

Tiefe 470, **Serie** F, glatt
F5 850/412

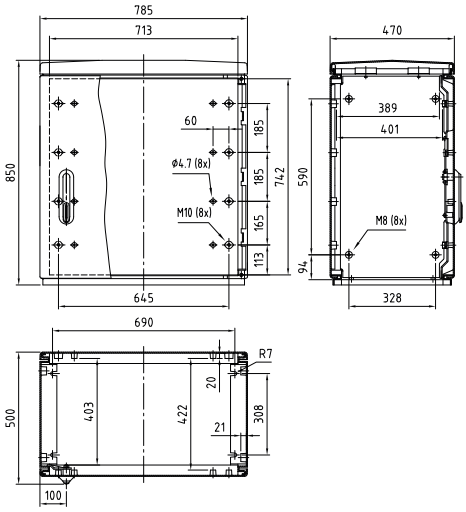

Tiefe 635, **Serie** F, glatt
F5 850/635

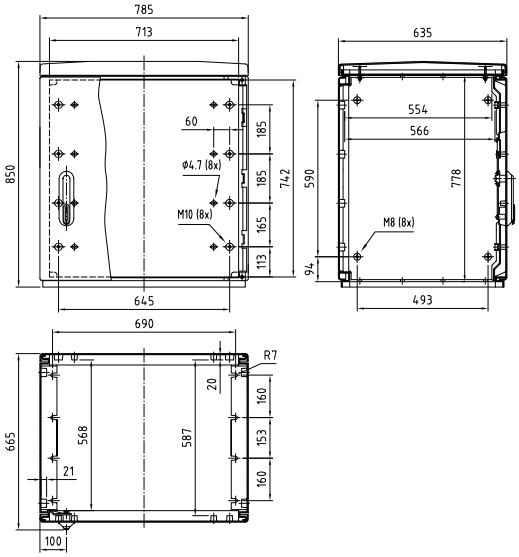

Varianten: 1/2-1/2 Türen 1/3-2/3 Türen 2/3-1/3 Türen

785x1080
BxH

Türlichte bei Türteilung links / rechts

- 338,5 mm / 338,5 mm
- 218 mm / 458 mm
- 458 mm / 218 mm

Tiefe 250, **Serie** F, glatt / gerippt
F5 1080/250

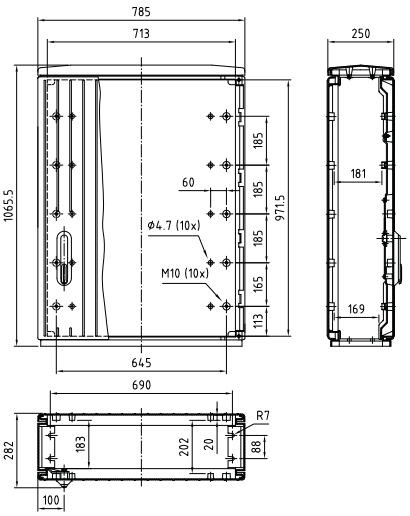

Tiefe 320, **Serie** F, glatt / gerippt
F5 1080/320

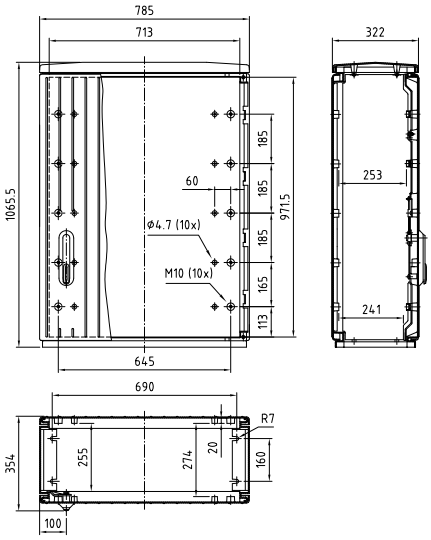

Tiefe 412, **Serie** F, gerippt
F5 1080/412

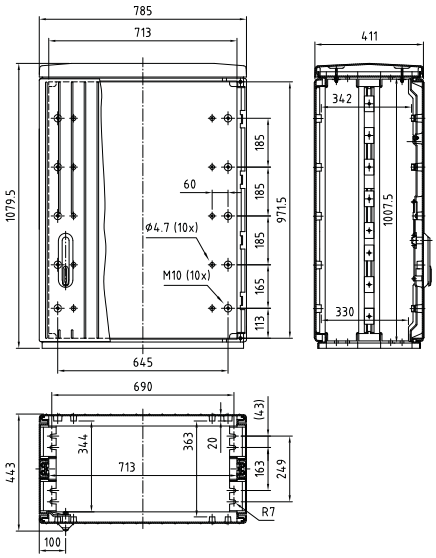

Tiefe 470, **Serie** F, glatt / gerippt
F5 1080/470

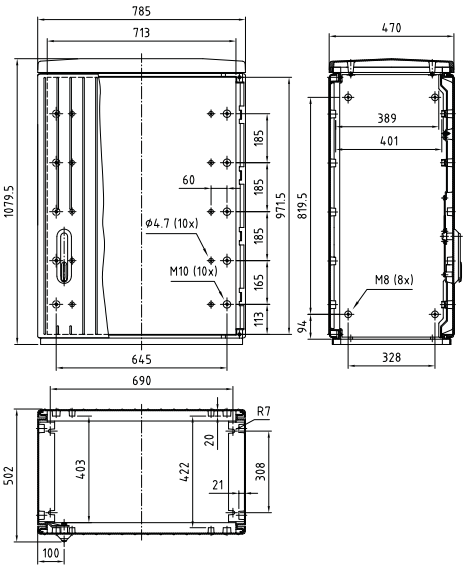

Tiefe 635, **Serie** F, glatt / gerippt
F5 1080/635

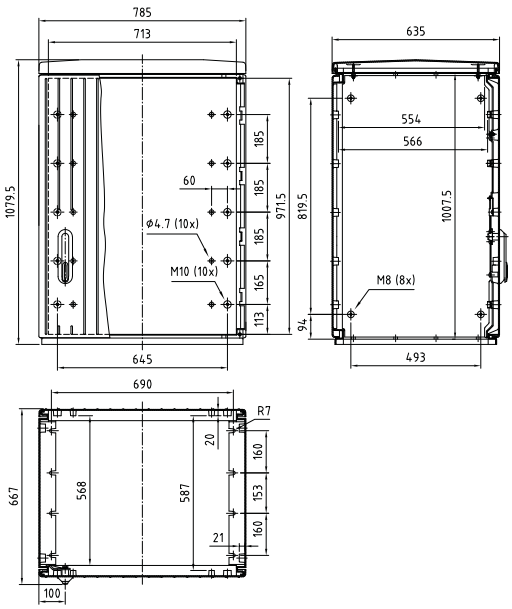

Varianten: 1/2-1/2 Türen 1/3-2/3 Türen 2/3-1/3 Türen

785x1350
BxH

Türlichte bei Türteilung links / rechts

- 338,5 mm / 338,5 mm
- 218 mm / 458 mm
- 458 mm / 218 mm

Tiefe 250, **Serie** F, glatt
F5 1350/250

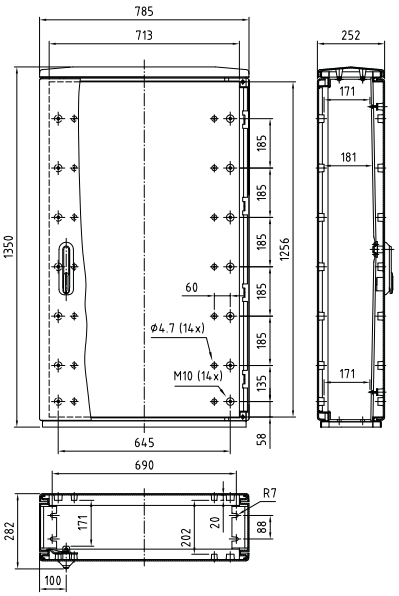

Tiefe 320, **Serie** F, glatt
F5 1350/320

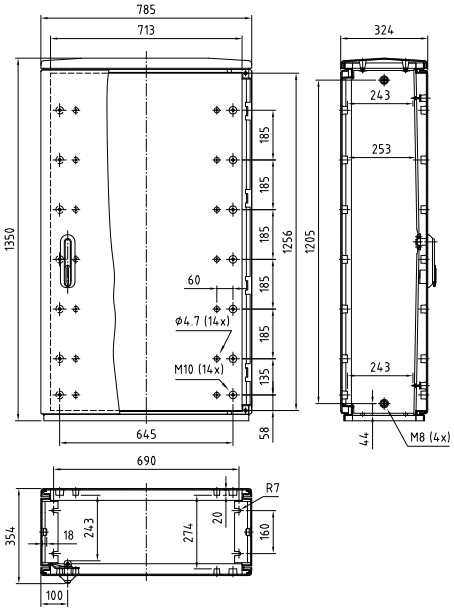

Tiefe 412, **Serie** F, glatt
F5 1350/412

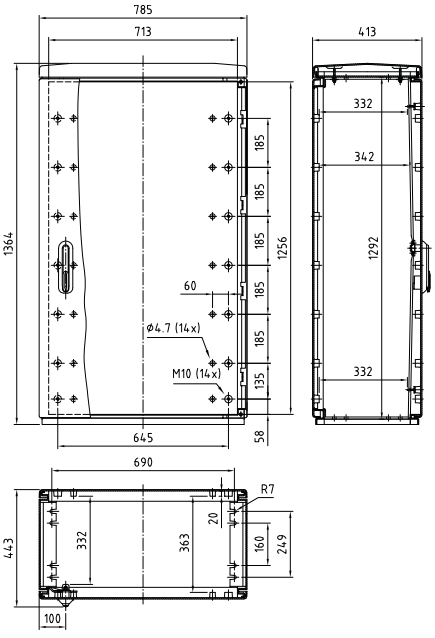

Tiefe 470, **Serie** F, glatt
F5 1350/470

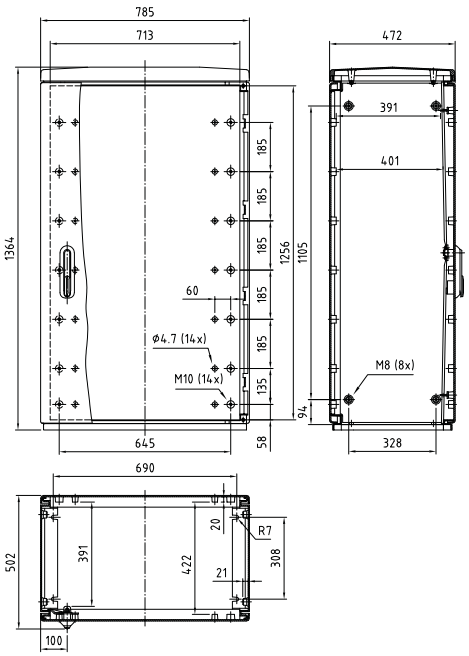

Varianten: 1/2-1/2 Türen 1/3-2/3 Türen 2/3-1/3 Türen

1115x850
BxH

Türlichte bei Türteilung links / rechts

- 503,5 mm / 503,5 mm
- 297 mm / 710 mm
- 710 mm / 297 mm

Tiefe 320, **Serie** F, glatt
F6 850/320

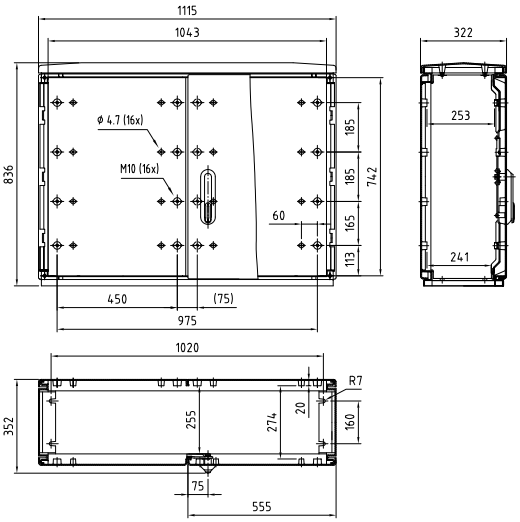

Tiefe 320, **Serie** X, gerippt
X2 850/320

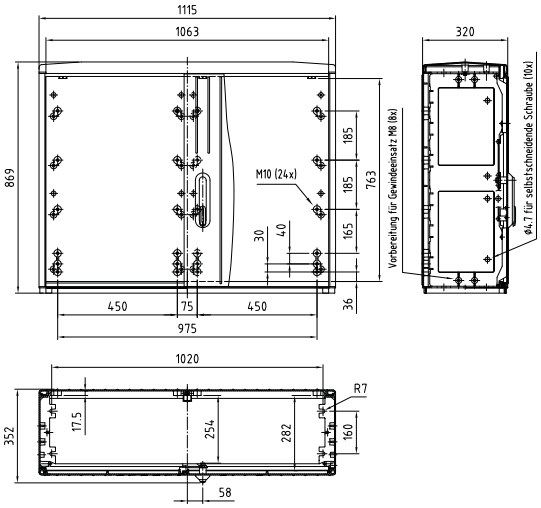

Tiefe 470, **Serie** F, glatt
F6 850/470

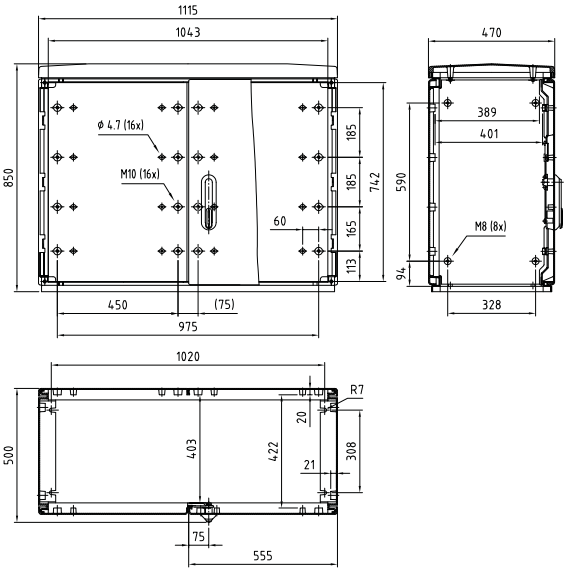

Tiefe 635, **Serie** F, glatt
F6 850/635

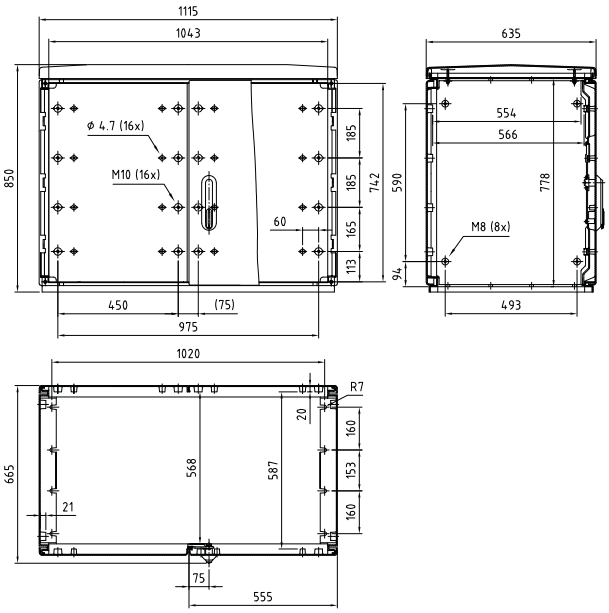

Varianten: 1/2-1/2 Türen | 1/3-2/3 Türen | 2/3-1/3 Türen

1115x1080
BxH

Türlichte bei Türteilung links / rechts

- 503,5 mm / 503,5 mm
- 297 mm / 710 mm
- 710 mm / 297 mm

Tiefe 320, **Serie** F, glatt / gerippt
F6 1080/320

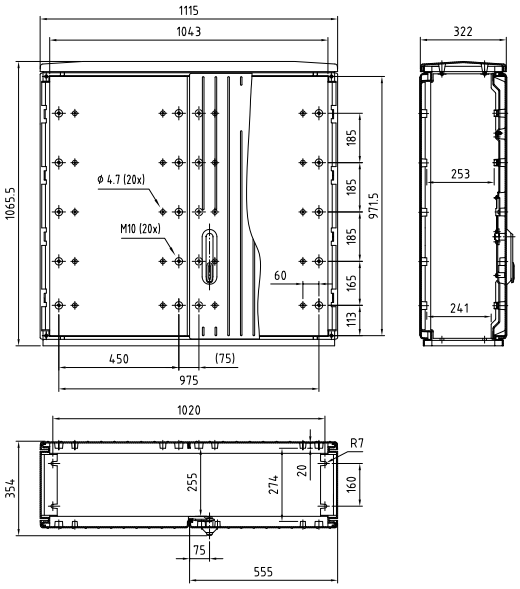

Tiefe 412, **Serie** F, gerippt
F6 1080/412

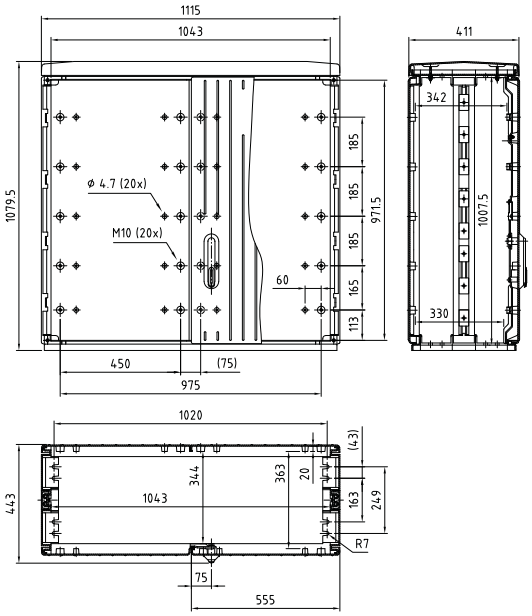

Tiefe 470, **Serie** F, glatt / gerippt
F6 1080/470

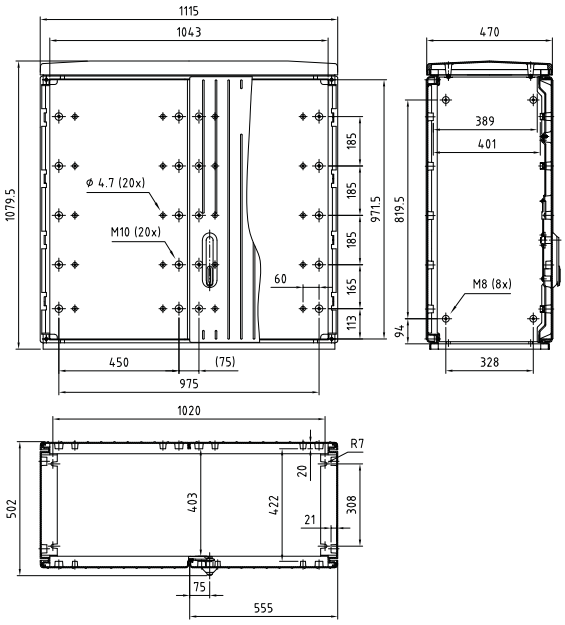

Tiefe 635, **Serie** F, glatt / gerippt
F6 1080/635

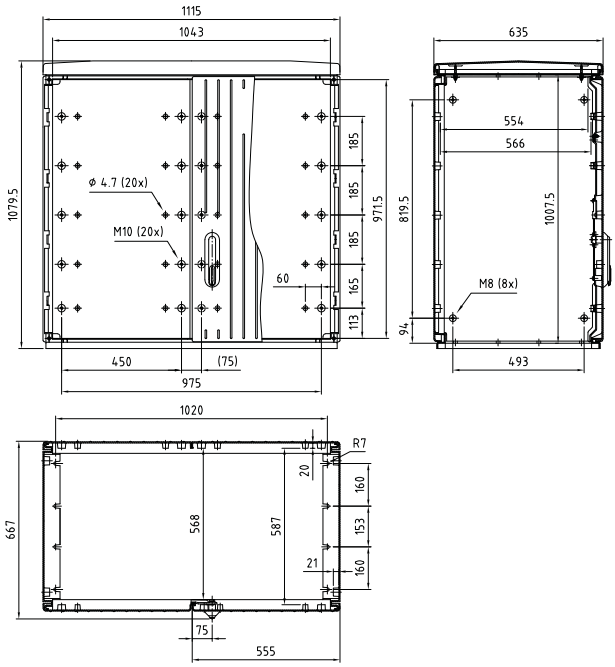

Varianten: 1/2-1/2 Türen 1/3-2/3 Türen 2/3-1/3 Türen

1115x1350
BxH

Türlichte bei Türteilung links / rechts

- 503,5 mm / 503,5 mm
- 297 mm / 710 mm
- 710 mm / 297 mm

Tiefe 320, **Serie** F, glatt
F6 1350/320

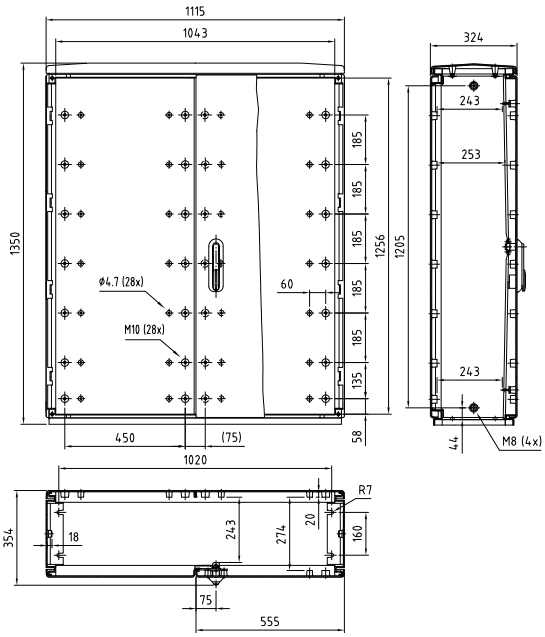

Tiefe 412, **Serie** F, glatt
F6 1350/412

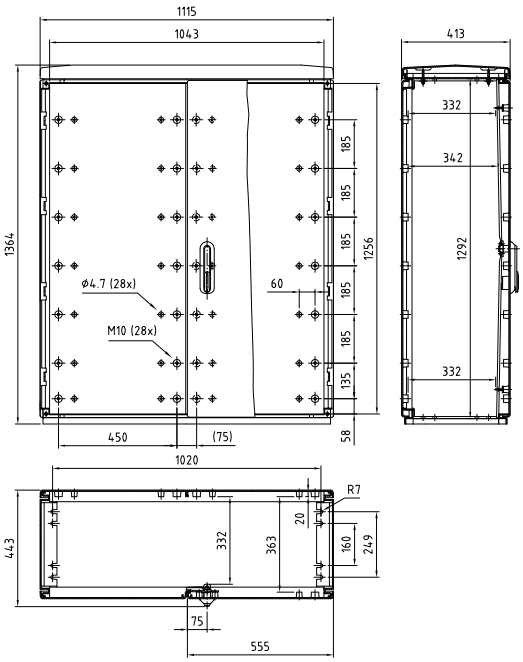

Tiefe 470, **Serie** F, glatt
F6 1350/470

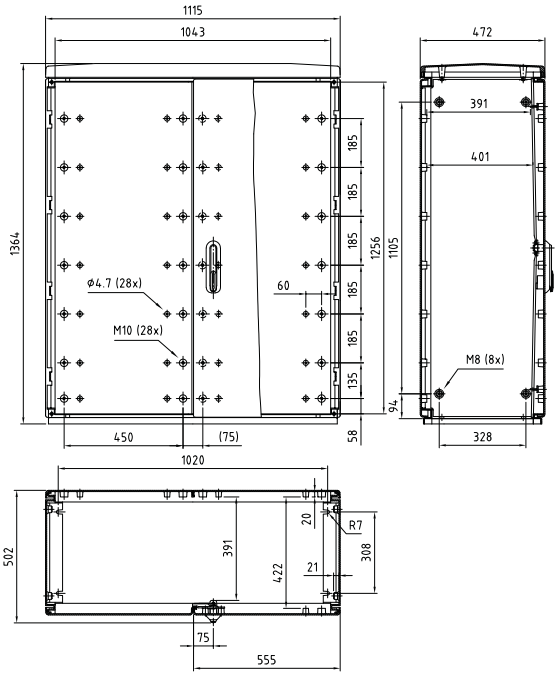

Varianten: 1/2-1/2 Türen 1/3-2/3 Türen 2/3-1/3 Türen

1445x1080
BxH

Türlichte bei Türteilung links / rechts
668,5 mm / 668,5 mm

Tiefe 320, **Serie** F, gerippt
X3 1080/320

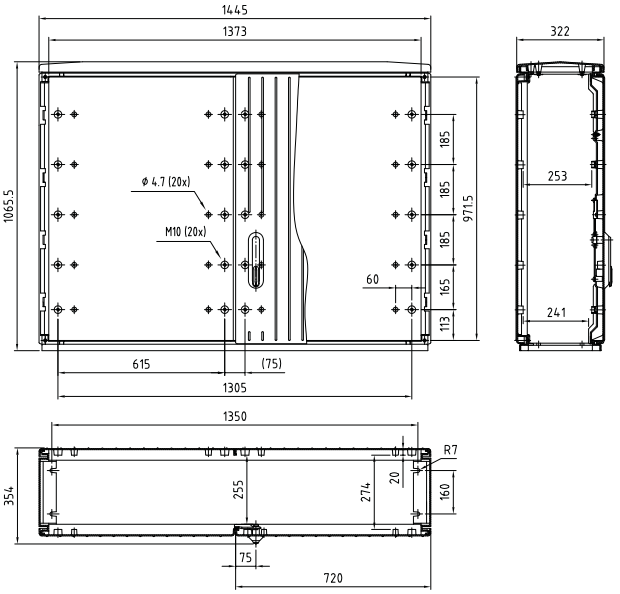

Tiefe 412, **Serie** F, gerippt
X3 1080/412

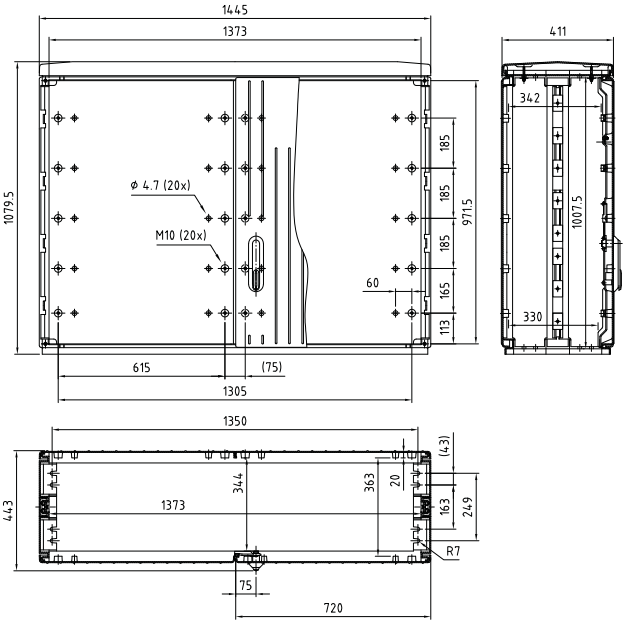

Tiefe 470, **Serie** F, gerippt
X3 1080/470

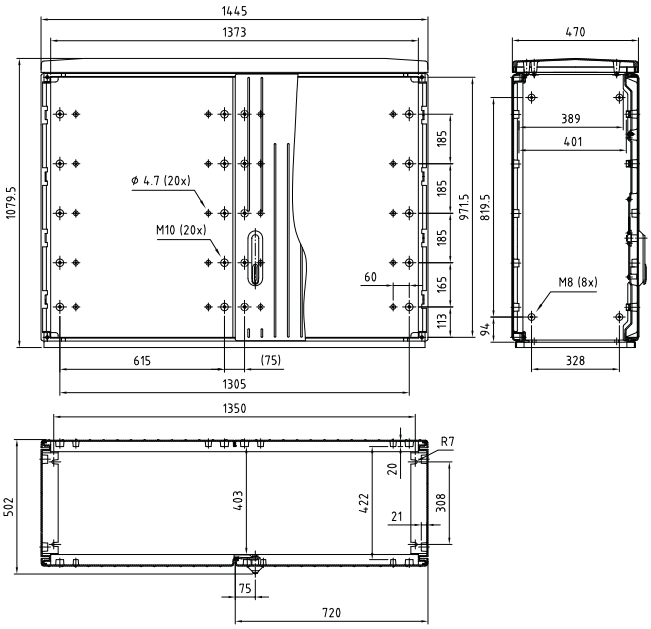

Tiefe 635, **Serie** F, gerippt
X3 1080/635

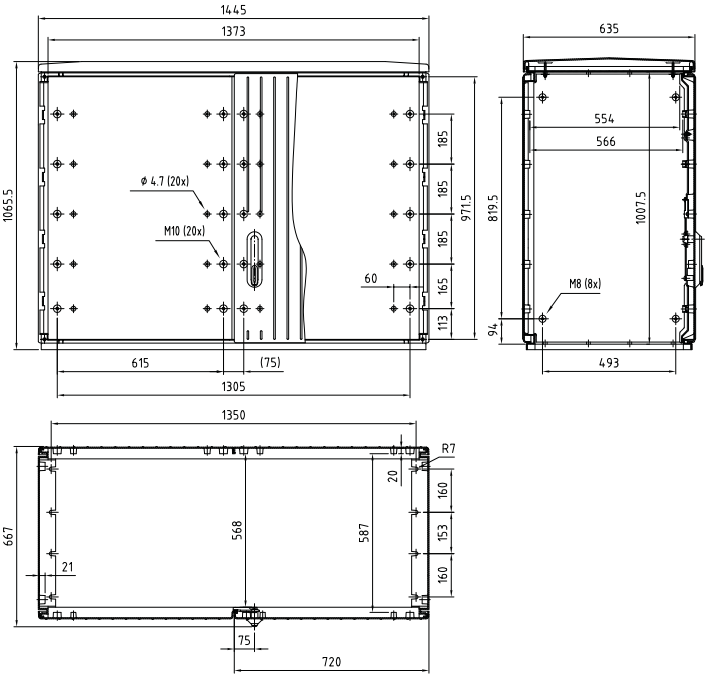

Varianten: 1/2-1/2 Türen 1/3-2/3 Türen 2/3-1/3 Türen

1445x1350
BxH

Türlichte bei Türteilung links / rechts
668,5 mm / 668,5 mm

Tiefe 320, **Serie** F, glatt
X3 1350/320

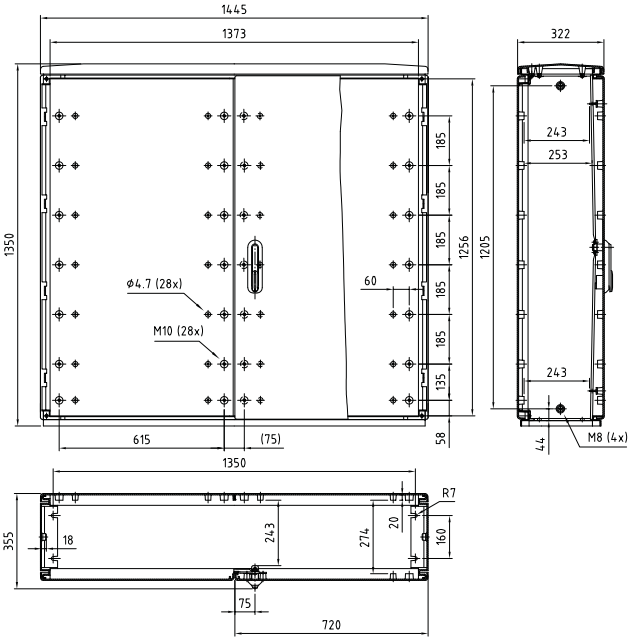

Tiefe 412, **Serie** F, glatt
X3 1350/412

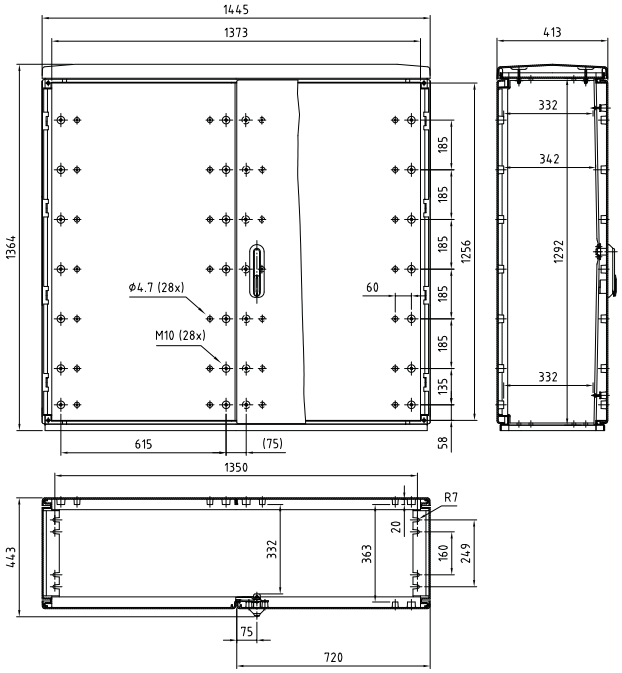

Tiefe 470, **Serie** F, glatt
X3 1350/470

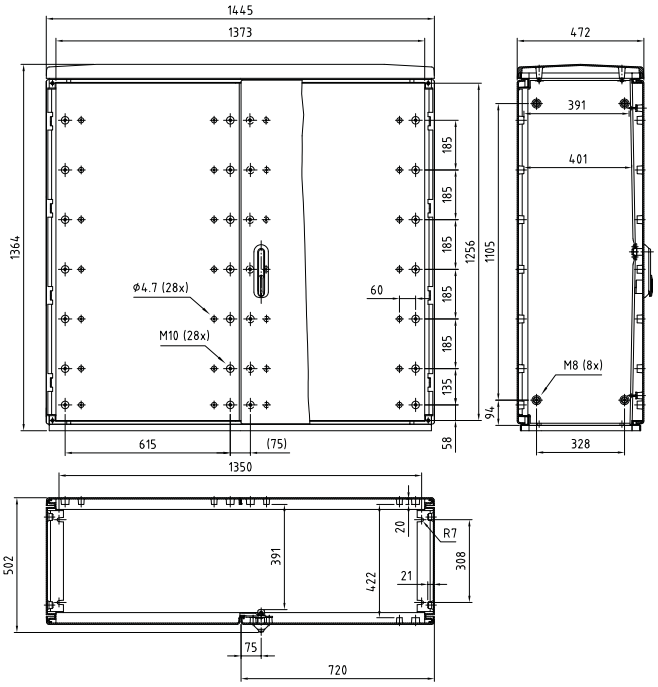

Varianten: 1/2-1/2 Türen 1/3-2/3 Türen 2/3-1/3 Türen

440-440
880x850
BxH

Tiefe 320, **Serie** F, glatt
DB F3/1-F3/1 850/320

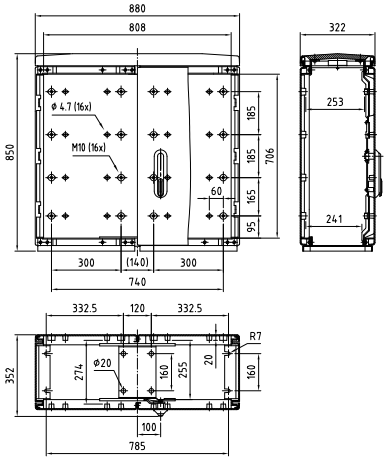

440-440
880x1080
BxH

Tiefe 320, **Serie** F, glatt
DB F3/1-F3/1 1080/320

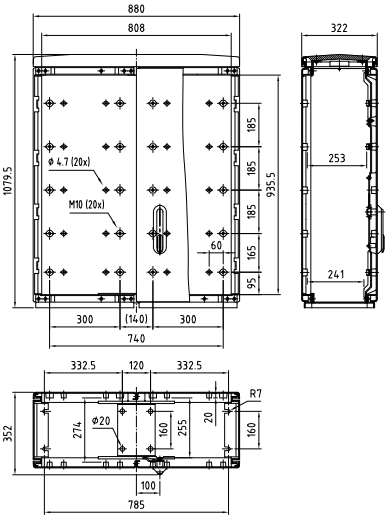

440-590
1030x850
BxH

Tiefe 320, **Serie** F, glatt
DB F3/1-F4 850/320

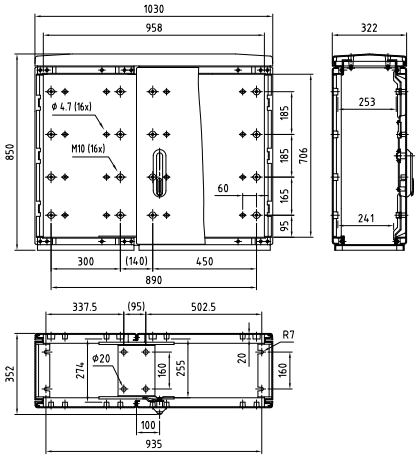

440-590
1030x1080
BxH

Tiefe 320, **Serie** F, glatt
DB F3/1-F4 1080/320

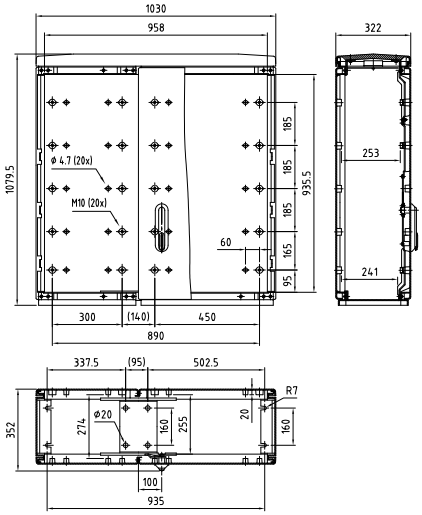

590-440
1030x850
BxH

Tiefe 320, **Serie** F, glatt
DB F4-F3/1 850/320

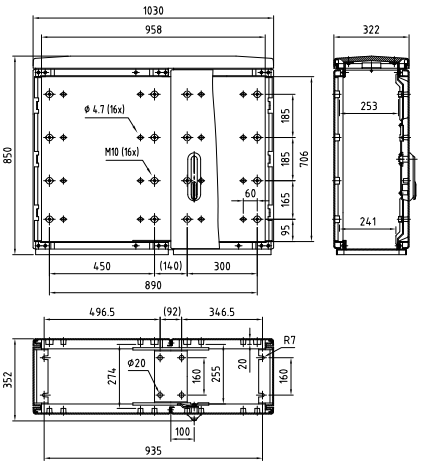

590-440
1030x1080
BxH

Tiefe 320, **Serie** F, glatt
DB F4-F3/1 1080/320

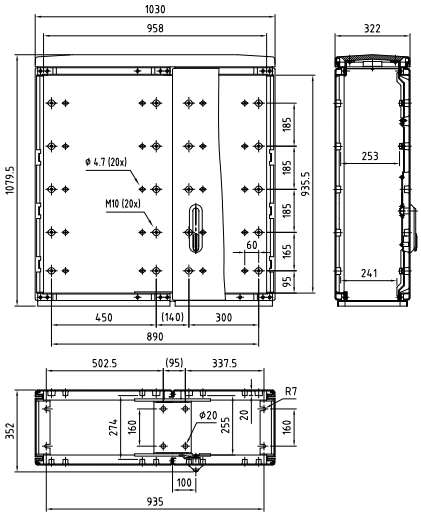

590-590
1180x850
BxH

Tiefe 320, **Serie** F, glatt
DB F4-F4 850/320

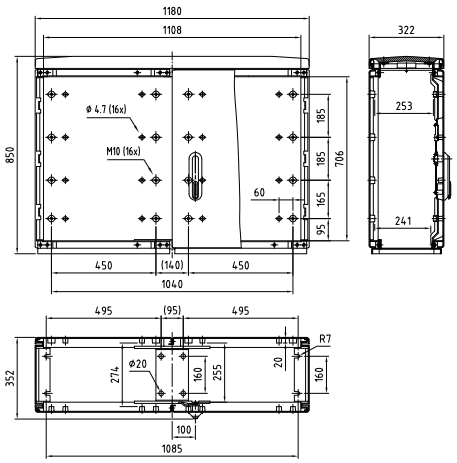

590-590
1180x1080
BxH

Tiefe 320, **Serie** F, glatt
DB F4-F4 1080/320

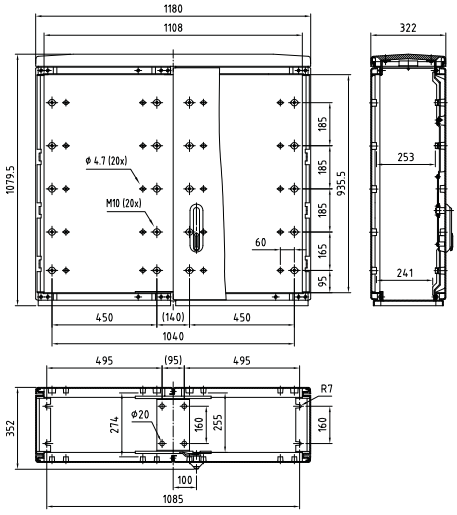

590-590
1180x1350
BxH

Tiefe 320, **Serie** F, glatt
DB F4-F4 1350/320

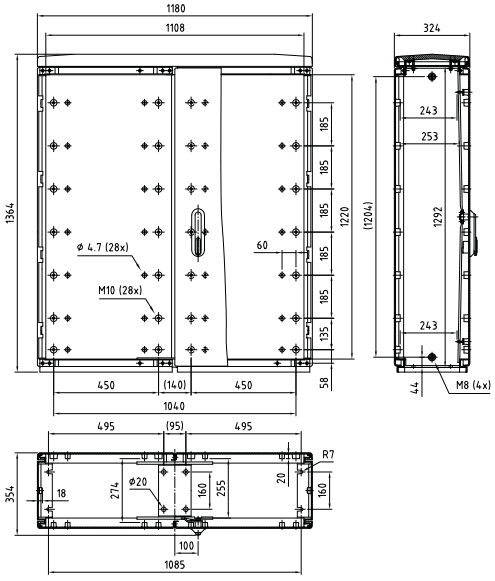

440-785
1225x850
BxH

Tiefe 320, **Serie** F, glatt
DB F3/1-F5 850/320

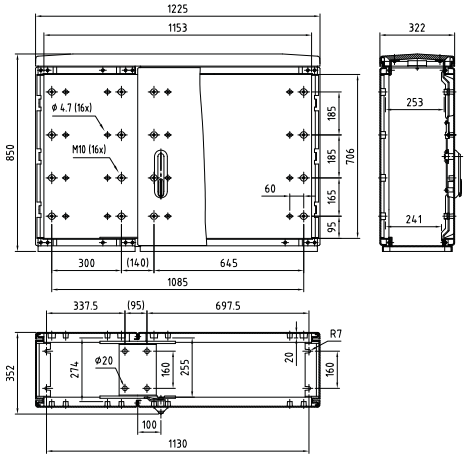

440-785
1225x1080
BxH

Tiefe 320, **Serie** F, glatt
DB F3/1-F5 1080/320

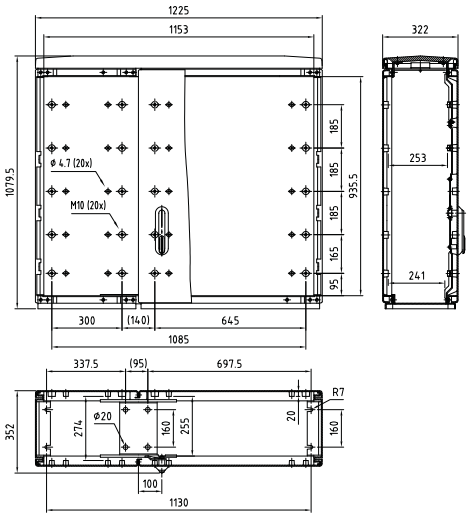

785-440
1225x850
BxH

Tiefe 320, **Serie** F, glatt
DB F5-F3/1 850/320

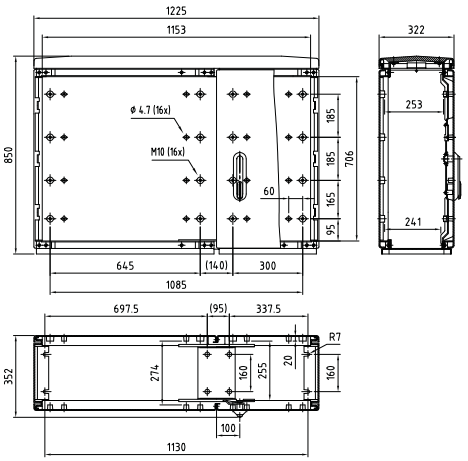

785-440
1225x1080
BxH

Tiefe 320, **Serie** F, glatt
DB F5-F3/1 1080/320

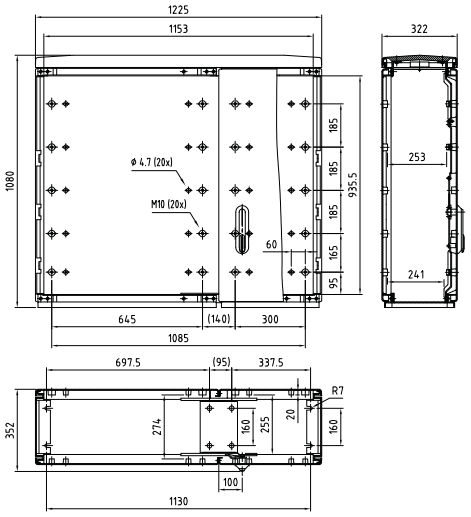

590-785
1375x850
BxH

Tiefe 320, **Serie** F, glatt
DB F4-F5 850/320

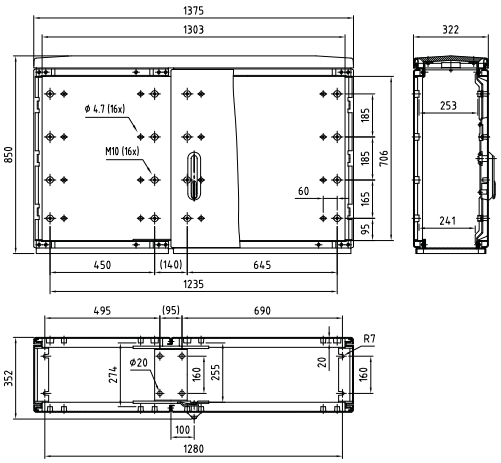

590-785
1375x1080
BxH

Tiefe 320, **Serie** F, glatt
DB F4-F5 1080/320

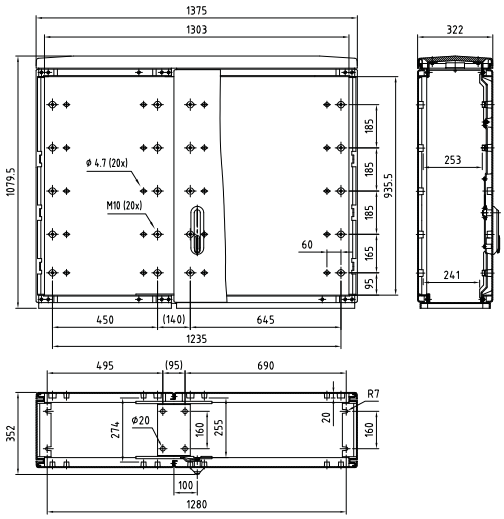

Tiefe 470, **Serie** F, glatt
DB F4-F5 1080/470

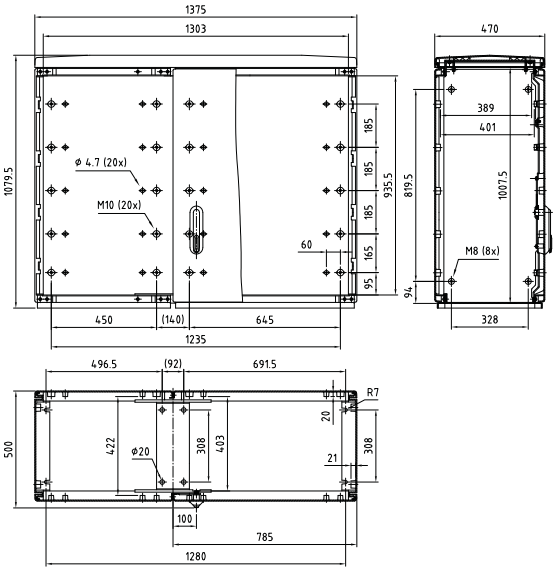

590-785
1375x1350
BxH

Tiefe 320, **Serie** F, glatt
DB F4-F5 1350/320

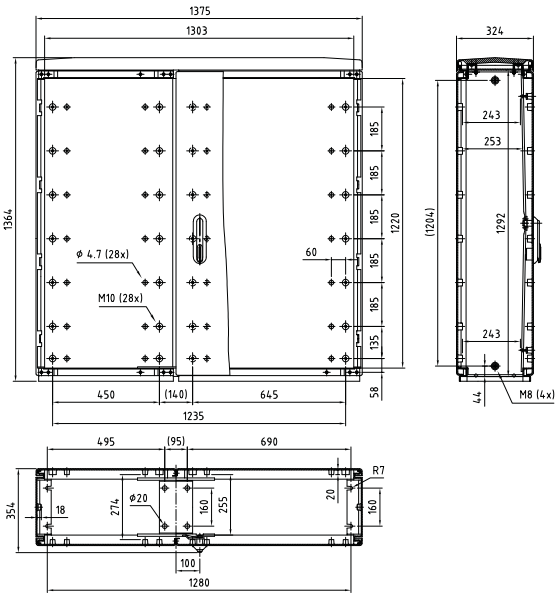

Tiefe 470, **Serie** F, glatt
DB F4-F5 1350/470

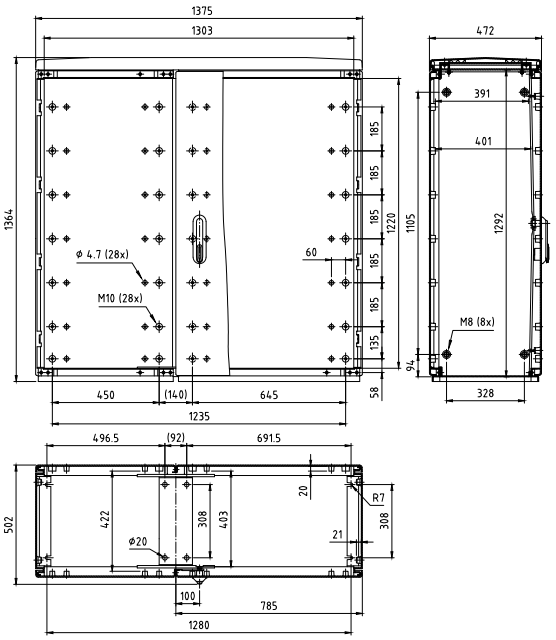

785-590
1375x850
BxH

Tiefe 320, **Serie** F, glatt
DB F5-F4 850/320

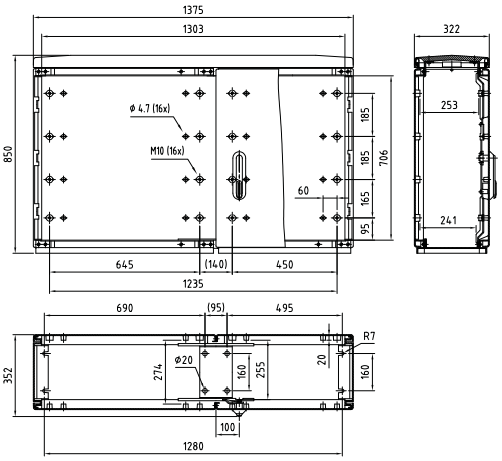

785-590
1375x1080
BxH

Tiefe 320, **Serie** F, glatt
DB F5-F4 1080/320

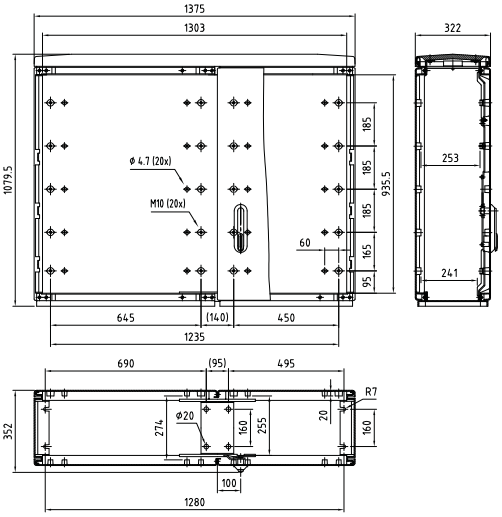

Tiefe 470, **Serie** F, glatt
DB F5-F4 1080/470

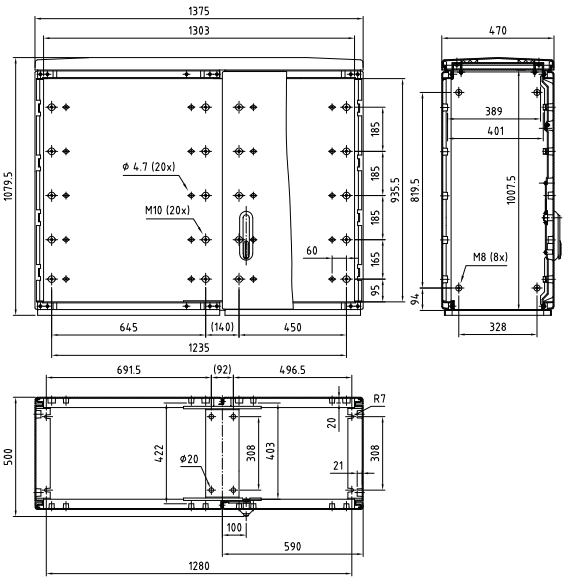

785-590
1375x1350
BxH

Tiefe 320, **Serie** F, glatt
DB F5-F4 1350/320

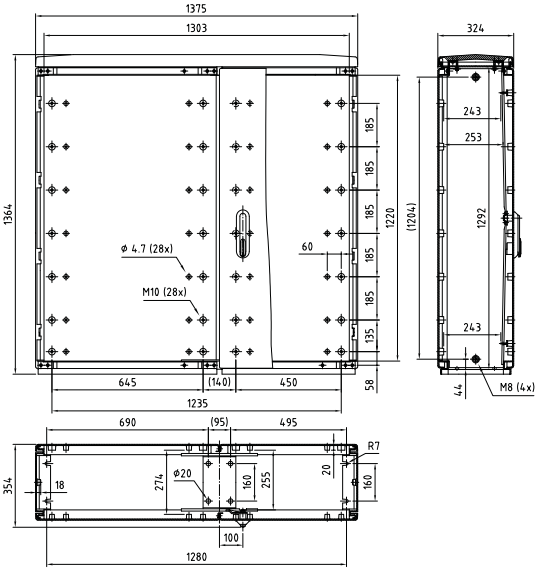

Tiefe 470, **Serie** F, glatt
DB F5-F4 1350/470

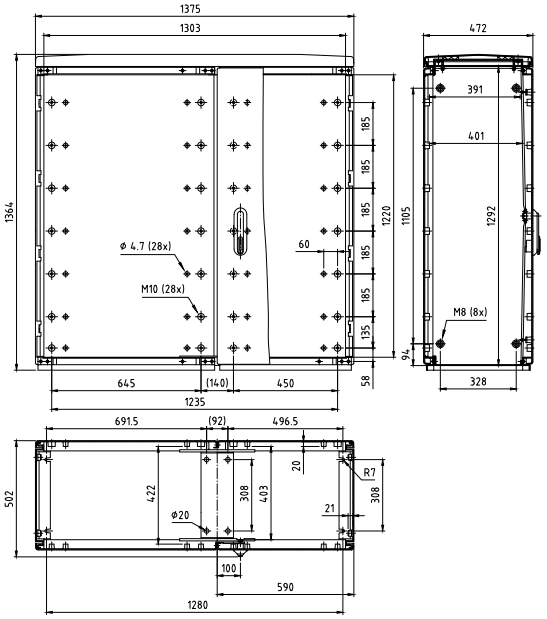

785-785
1570x850
BxH

Tiefe 320, **Serie** F, glatt
DB F5-F5 850/320

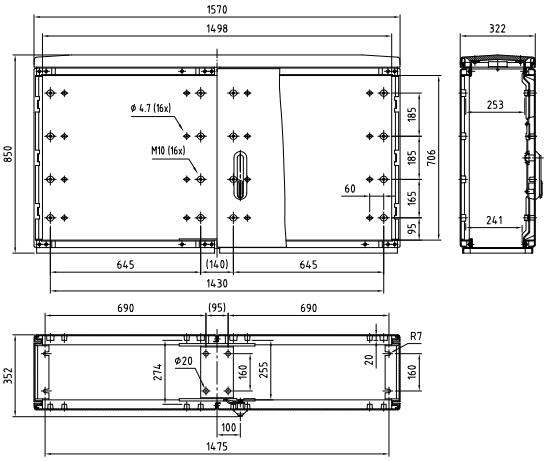

Tiefe 470, **Serie** F, glatt
DB F5-F5 850/470

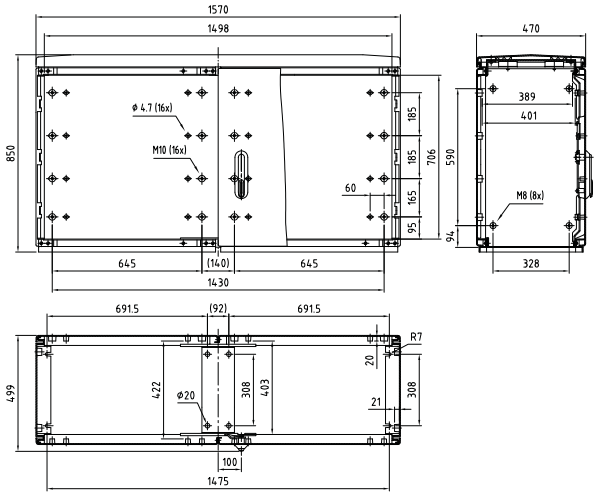

785-785
1570x1080
BxH

Tiefe 320, **Serie** F, glatt
DB F5-F5 1080/320

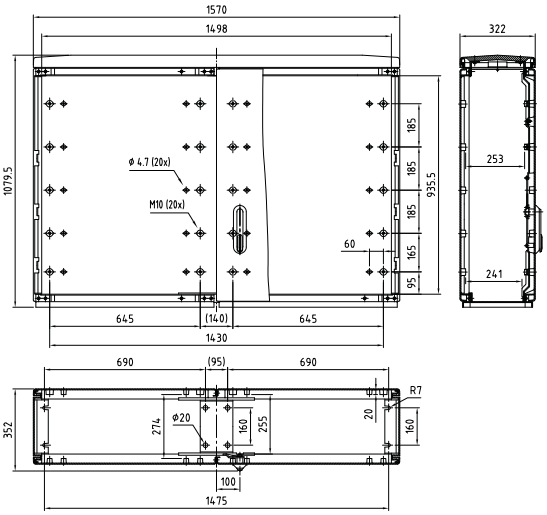

Tiefe 470, **Serie** F, glatt
DB F5-F5 1080/470

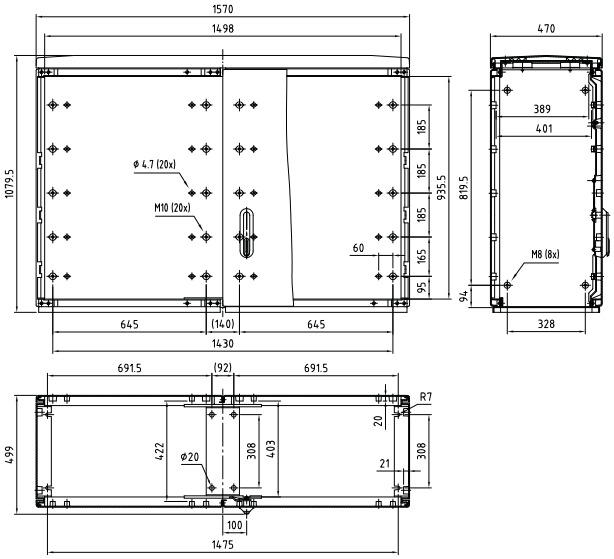

785-785
1570x1350
BxH

Tiefe 320, **Serie** F, glatt
DB F5-F5 1350/320

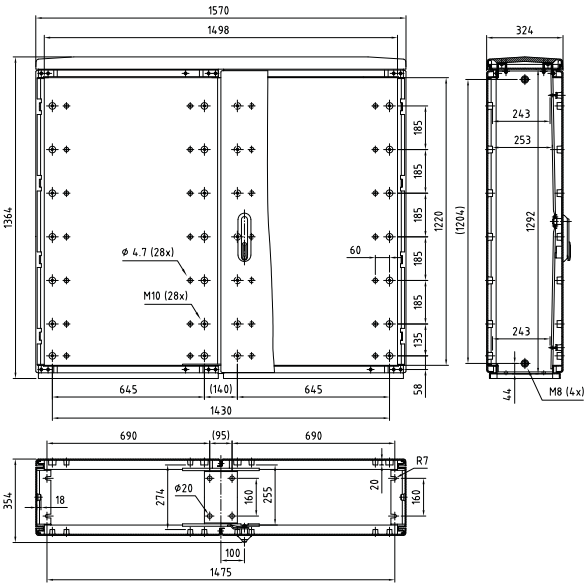

Tiefe 470, **Serie** F, glatt
DB F5-F5 1350/470

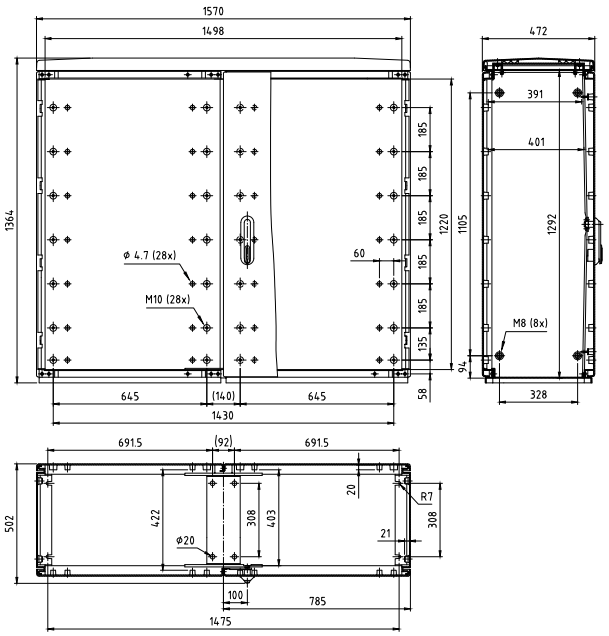

440-440
880x850
BxH

Tiefe 320, **Serie** F, glatt
Kombi F3/1-F3/1 850/320

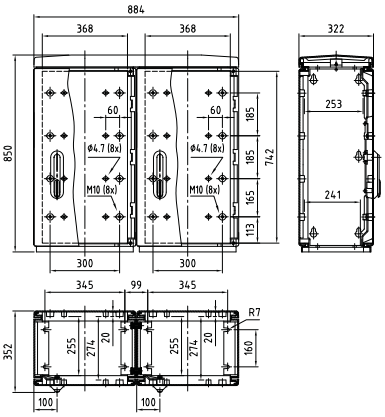

440-440
880x1080
BxH

Tiefe 320, **Serie** F, glatt
Kombi F3/1-F3/1 1080/320

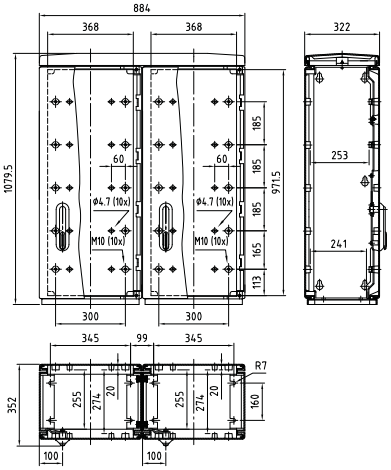

440-590
1030x850
BxH

Tiefe 320, **Serie** F, glatt
Kombi F3/1-F4 850/320

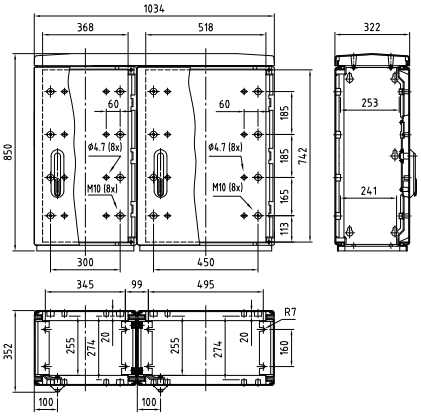

440-590
1030x1080
BxH

Tiefe 320, **Serie** F, glatt
Kombi F3/1-F4 1080/320

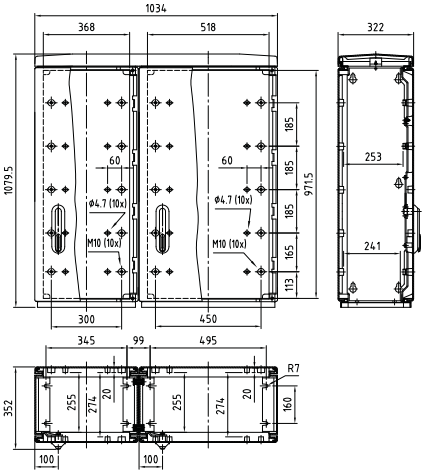

mögliche Varianten siehe Einzelschränke

590-440
1030x850
BxH

Tiefe 320, **Serie** F, glatt
Kombi F4-F3/1 850/320

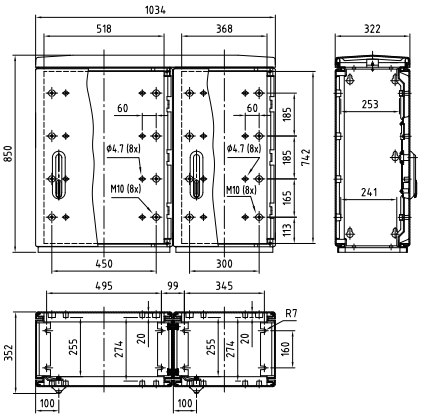

590-440
1030x1080
BxH

Tiefe 320, **Serie** F, glatt
Kombi F4-F3/1 1080/320

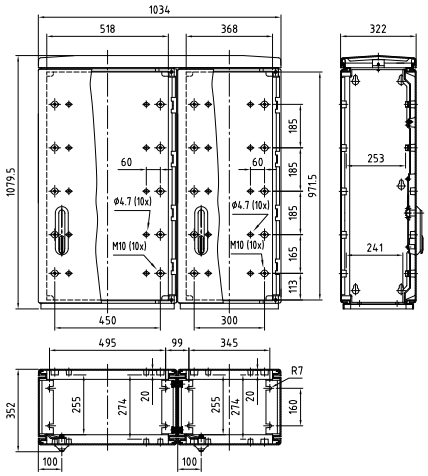

590-590
1180x850
BxH

Tiefe 320, **Serie** F, glatt
Kombi F4-F4 850/320

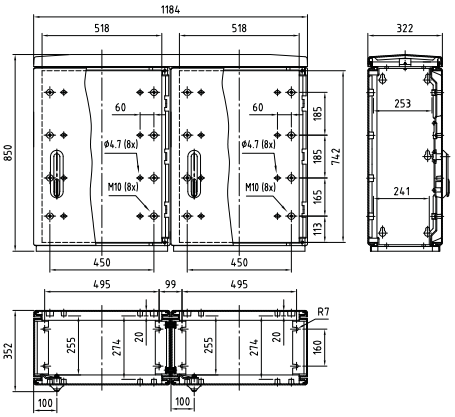

590-590
1180x1080
BxH

Tiefe 320, **Serie** F, glatt
Kombi F4-F4 1080/320

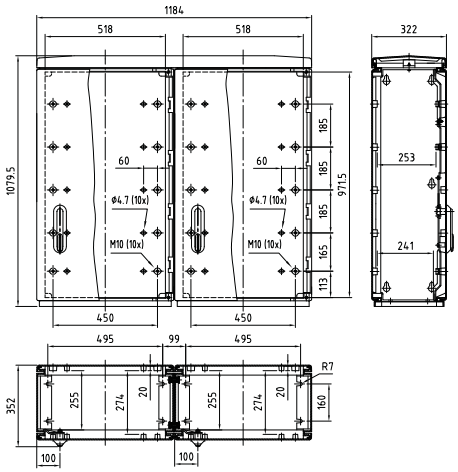

mögliche Varianten siehe Einzelschränke

590-590
1180x1350
BxH

Tiefe 320, **Serie** F, glatt
Kombi F4-F4 1350/320

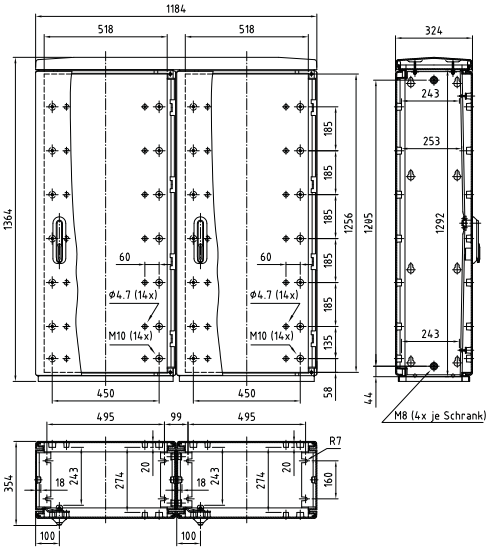

440-785
1225x850
BxH

Tiefe 320, **Serie** F, glatt
Kombi F3/1-F5 850/320

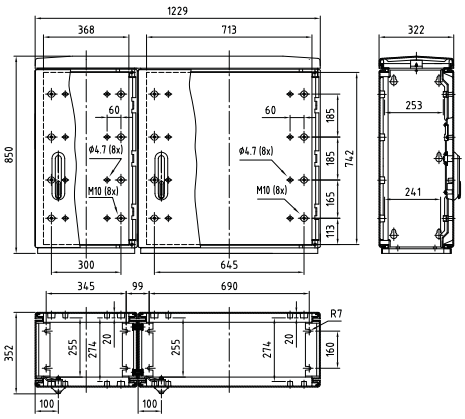

440-785
1225x1080
BxH

Tiefe 320, **Serie** F, glatt
Kombi F3/1-F5 1080/320

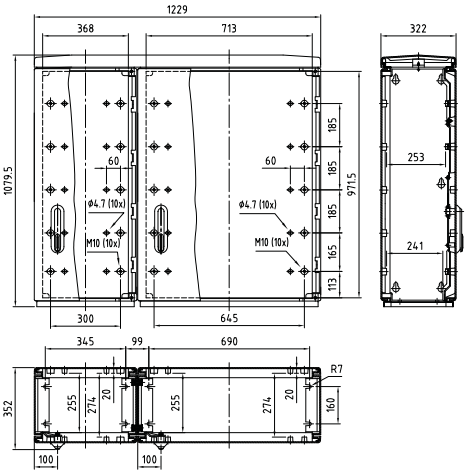

mögliche Varianten siehe Einzelschränke

785-440
1225x850
BxH

Tiefe 320, **Serie** F, glatt
Kombi F5-F3/1 850/320

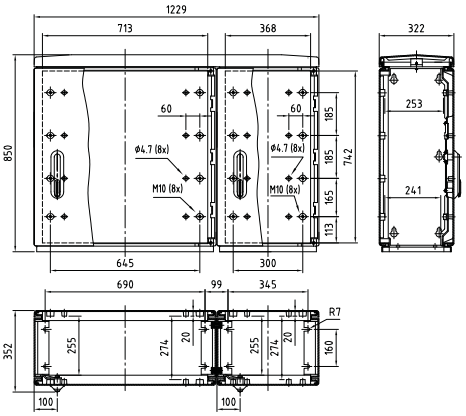

785-440
1225x1080
BxH

Tiefe 320, **Serie** F, glatt
Kombi F5-F3/1 1080/320

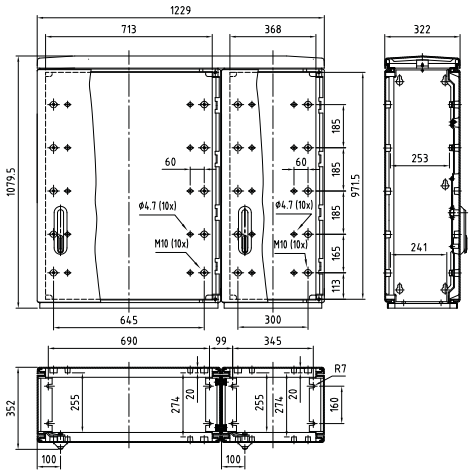

590-785
1375x850
BxH

Tiefe 320, **Serie** F, glatt
Kombi F4-F5 850/320

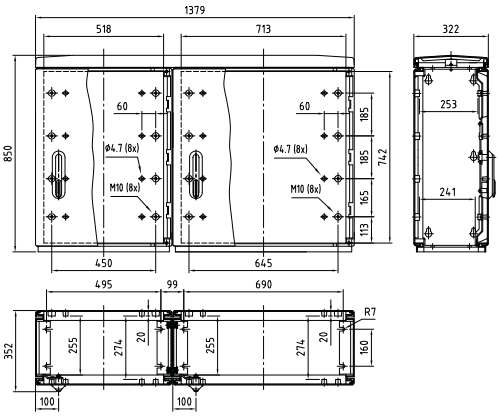

Tiefe 470, **Serie** F, glatt
Kombi F4-F5 850/470

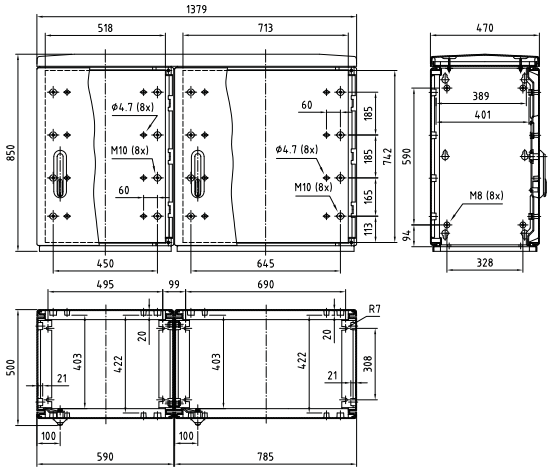

mögliche Varianten siehe Einzelschränke

590-785
1375x1080
BxH

Tiefe 320, **Serie** F, glatt
Kombi F4-F5 1080/320

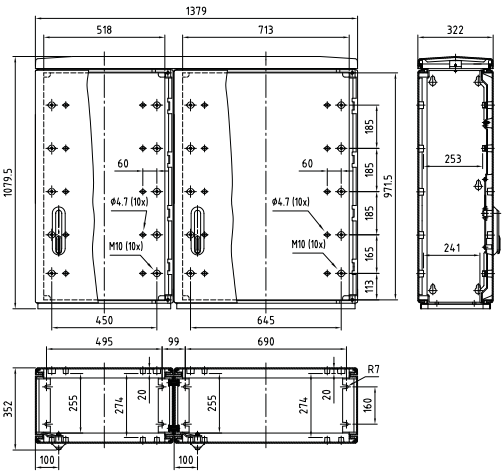

Tiefe 470, **Serie** F, glatt
Kombi F4-F5 1080/470

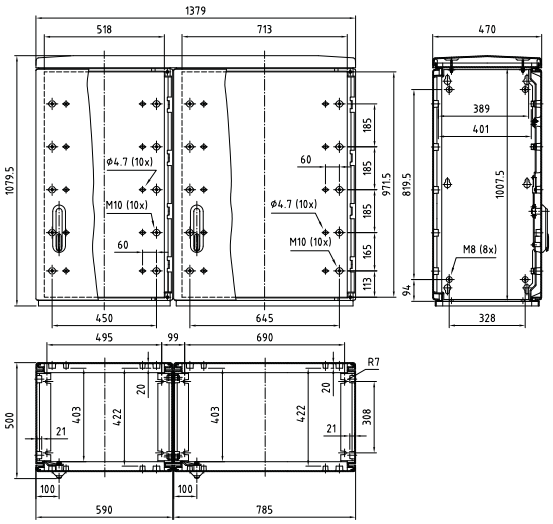

590-785
1375x1350
BxH

Tiefe 320, **Serie** F, glatt
Kombi F4-F5 1350/320

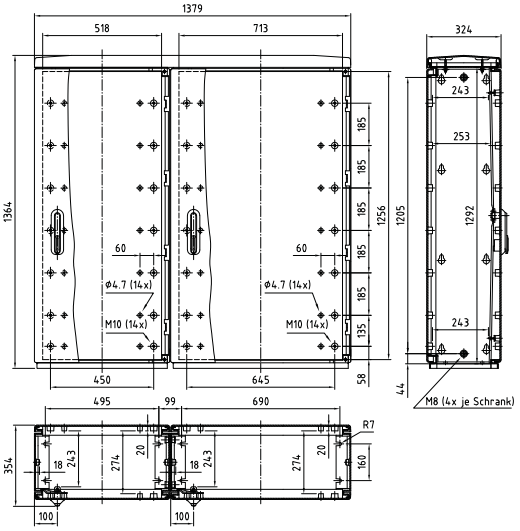

Tiefe 470, **Serie** F, glatt
Kombi F4-F5 1350/470

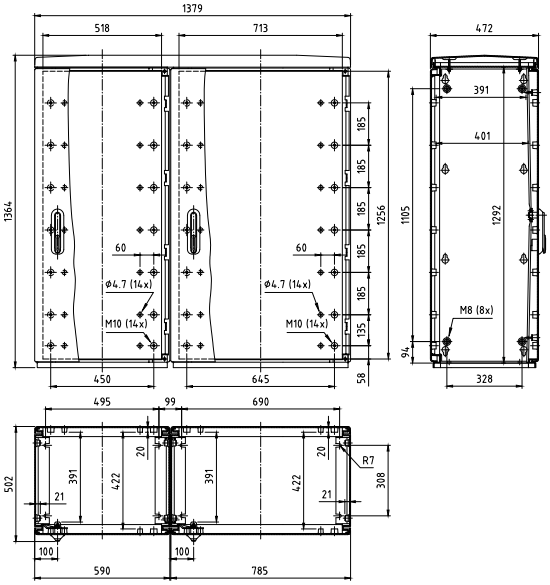

mögliche Varianten siehe Einzelschränke

785-590
1375x850
BxH

Tiefe 320, **Serie** F, glatt
Kombi F5-F4 850/320

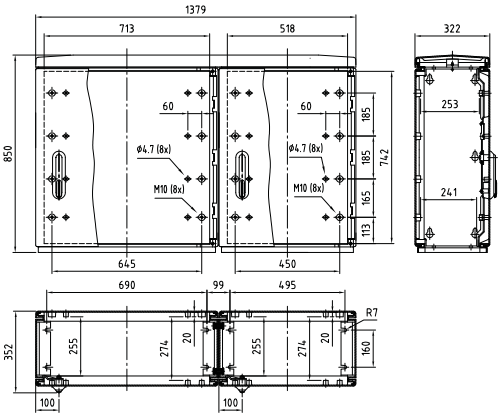

Tiefe 470, **Serie** F, glatt
Kombi F5-F4 850/470

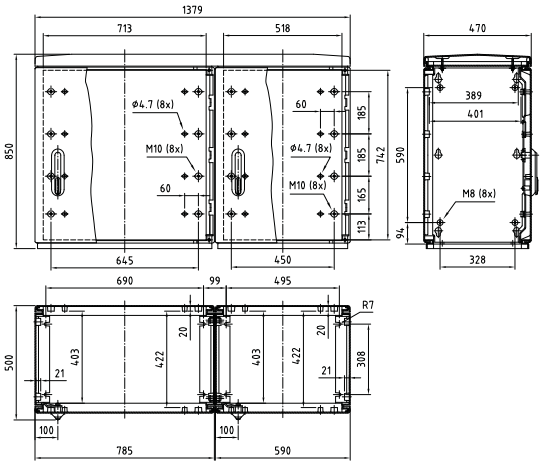

785-590
1375x1080
BxH

Tiefe 320, **Serie** F, glatt
Kombi F5-F4 1080/320

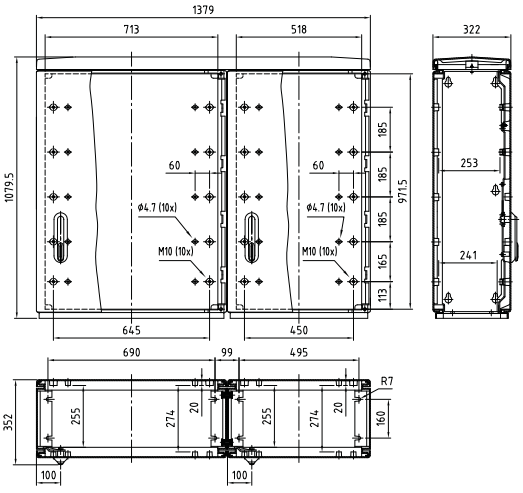

Tiefe 470, **Serie** F, glatt
Kombi F5-F4 1080/470

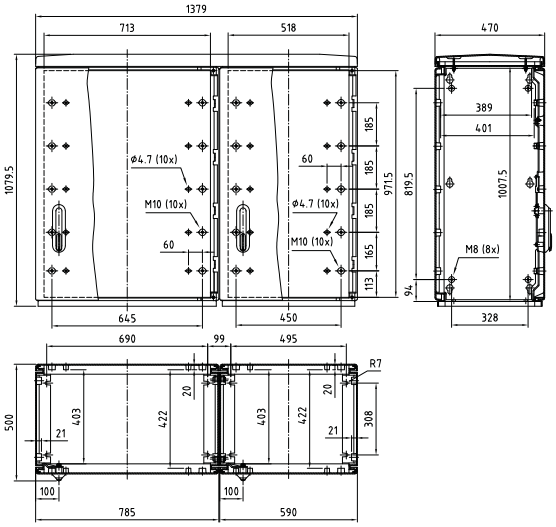

mögliche Varianten siehe Einzelschränke

785-590
1375x1350
BxH

Tiefe 320, **Serie** F, glatt
Kombi F5-F4 1350/320

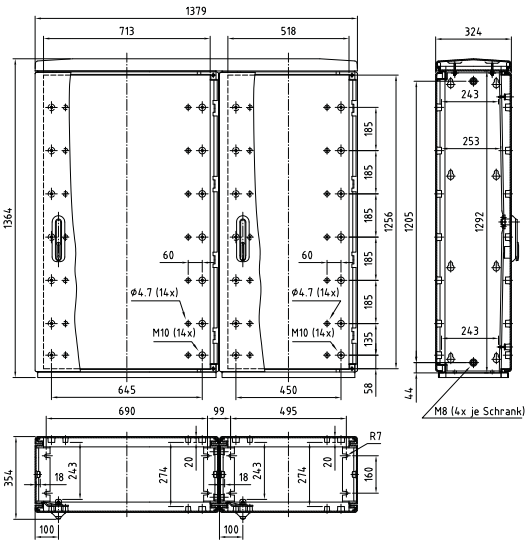

Tiefe 470, **Serie** F, glatt
Kombi F5-F4 1350/470

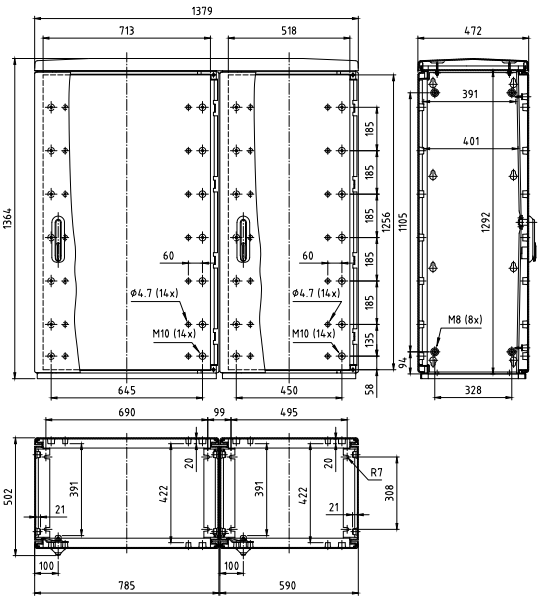

785-785
1570x850
BxH

Tiefe 320, **Serie** F, glatt
Kombi F5-F5 850/320

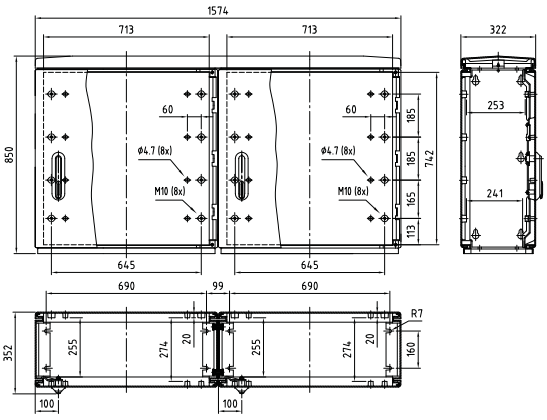

Tiefe 470, **Serie** F, glatt
Kombi F5-F5 850/470

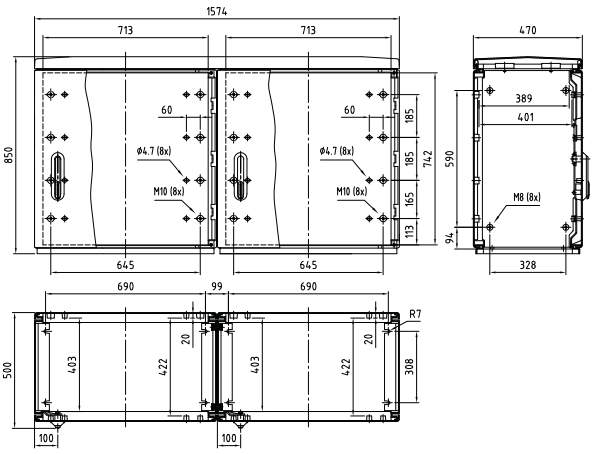

mögliche Varianten siehe Einzelschränke

785-785
1570x1080
BxH

Tiefe 320, **Serie** F, glatt
Kombi F5-F5 1080/320

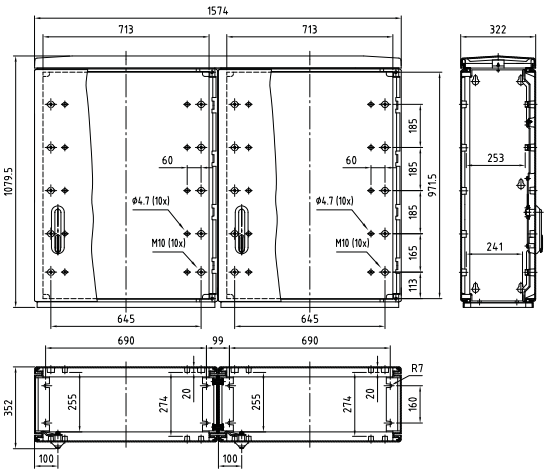

Tiefe 470, **Serie** F, glatt
Kombi F5-F5 1080/470

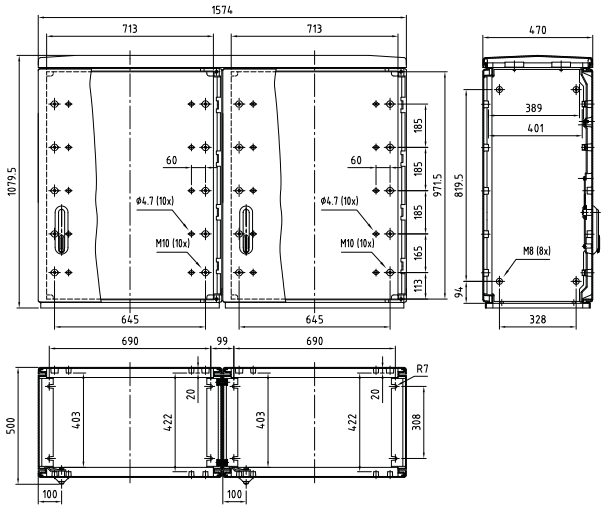

785-785
1570x1350
BxH

Tiefe 320, **Serie** F, glatt
Kombi F5-F5 1350/320

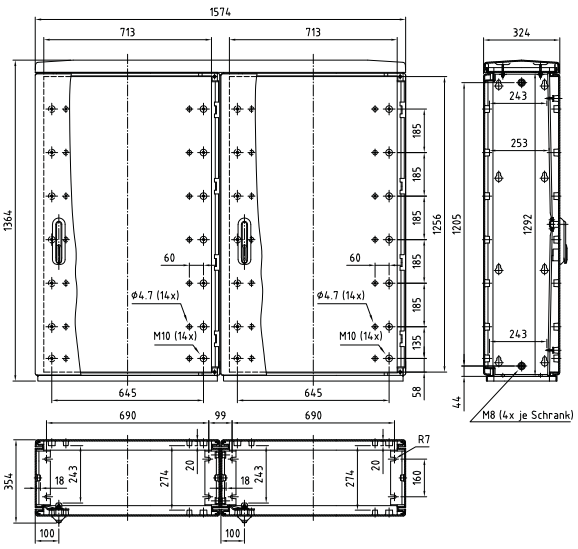

Tiefe 470, **Serie** F, glatt
Kombi F5-F5 1350/470

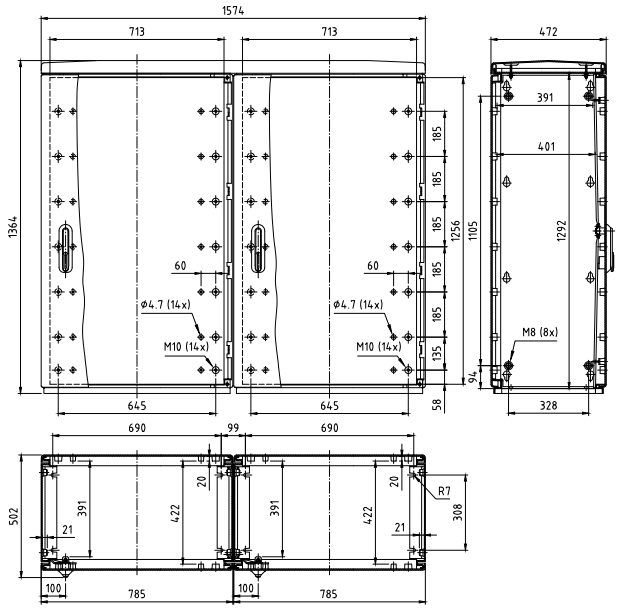

mögliche Varianten siehe Einzelschränke

590-1115
1705x1080
BxH

Tiefe 320, **Serie** F, glatt
Kombi F4-F6 1080/320

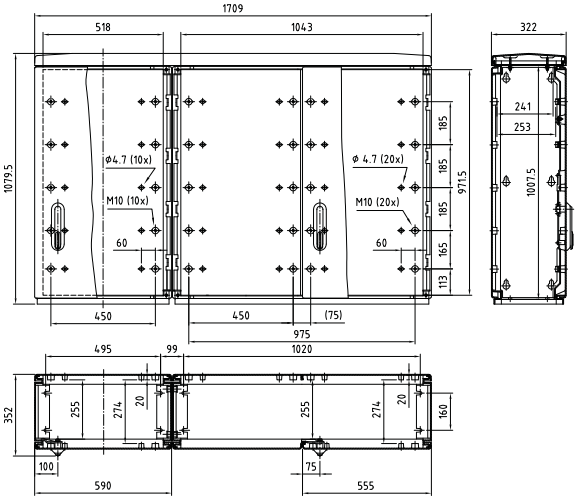

Tiefe 470, **Serie** F, glatt
Kombi F4-F6 1080/470

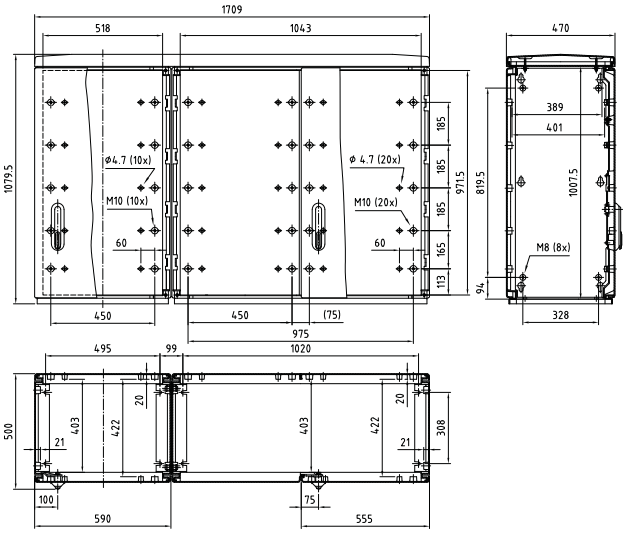

590-1115
1705x1350
BxH

Tiefe 320, **Serie** F, glatt
Kombi F4-F6 1350/320

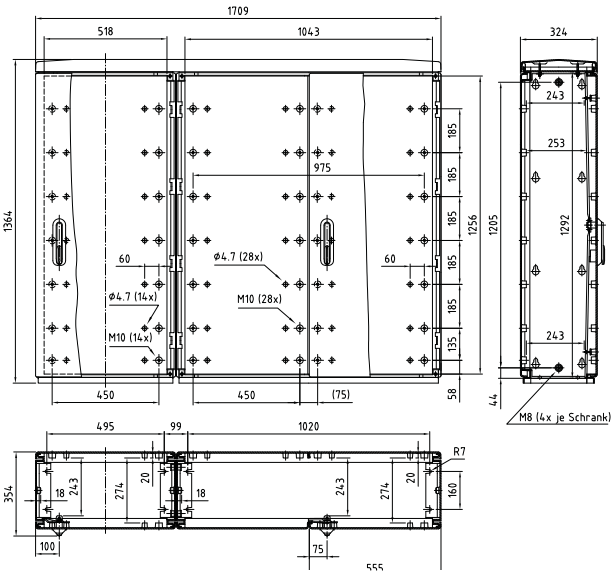

Tiefe 470, **Serie** F, glatt
Kombi F4-F6 1350/470

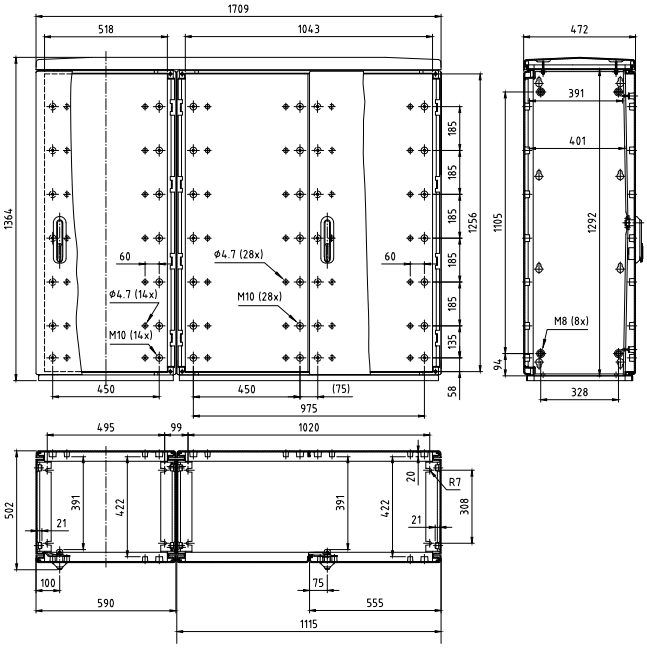

mögliche Varianten siehe Einzelschränke

1115-590
1705x1080
BxH

Tiefe 320, **Serie** F, glatt
Kombi F6-F4 1080/320

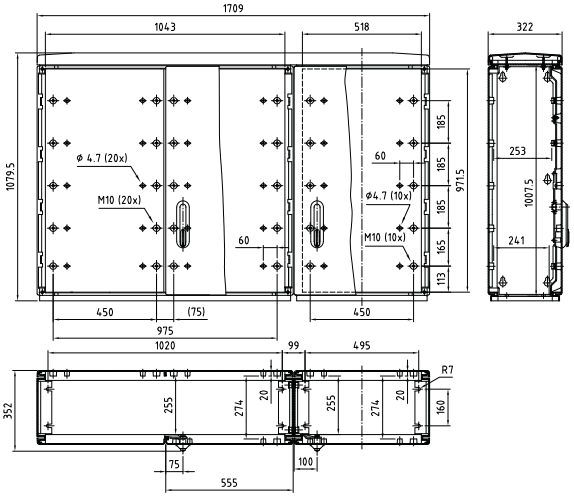

Tiefe 470, **Serie** F, glatt
Kombi F6-F4 1080/470

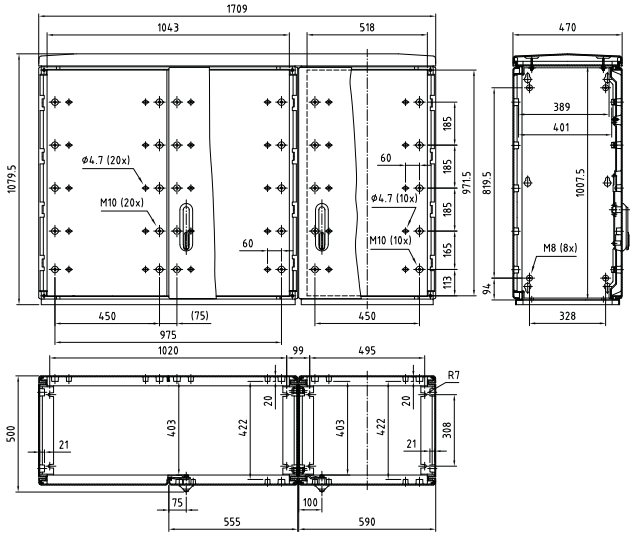

1115-590
1705x1350
BxH

Tiefe 320, **Serie** F, glatt
Kombi F6-F4 1350/320

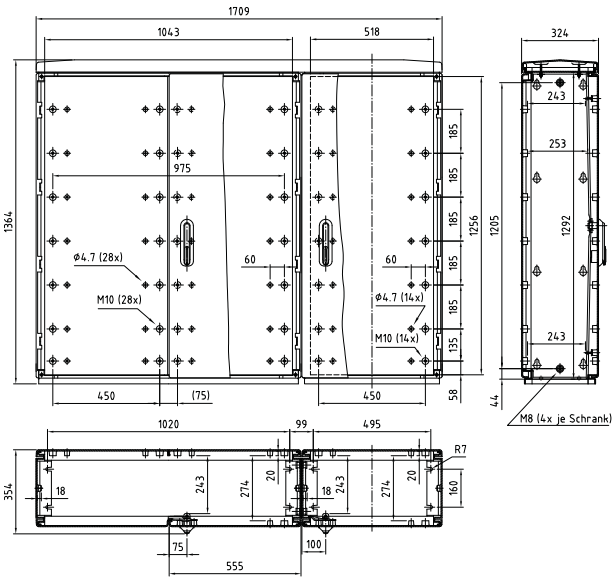

Tiefe 470, **Serie** F, glatt
Kombi F6-F4 1350/470

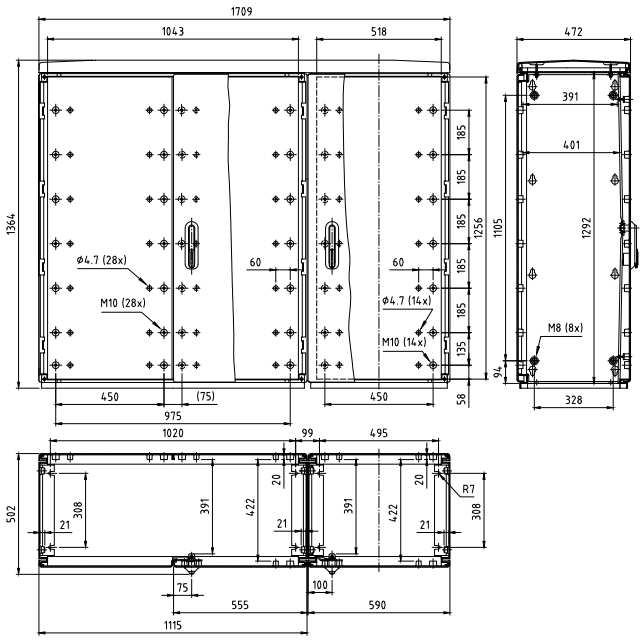

mögliche Varianten siehe Einzelschränke

785-1115
1900x1080
BxH

Tiefe 320, **Serie** F, glatt
Kombi F5-F6 1080/320

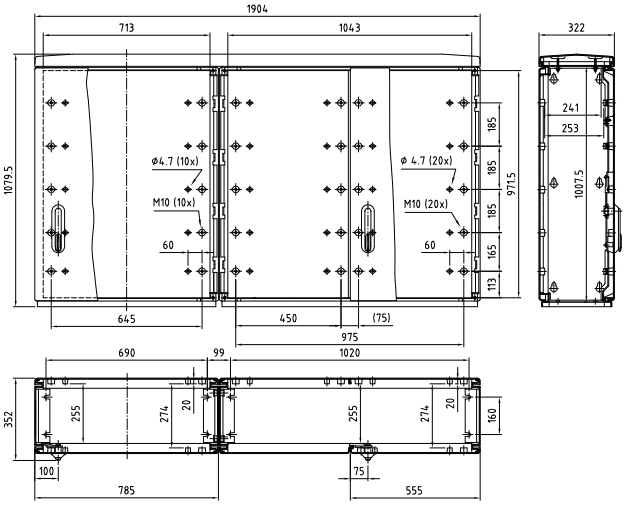

Tiefe 470, **Serie** F, glatt
Kombi F5-F6 1080/470

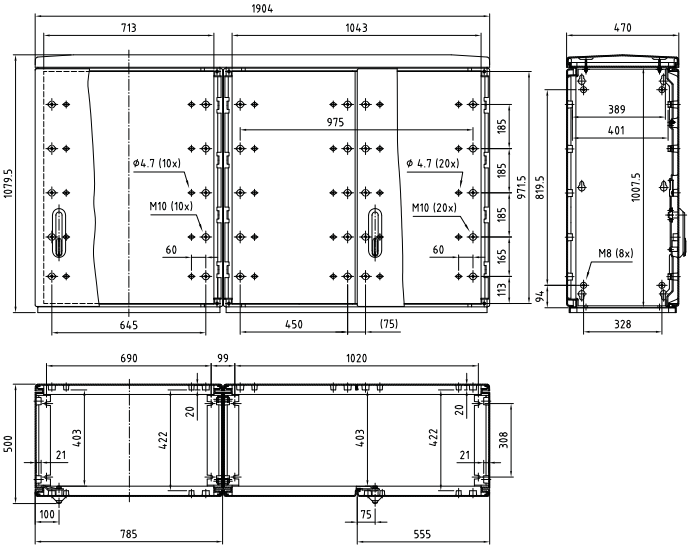

785-1115
1900x1350
BxH

Tiefe 320, **Serie** F, glatt
Kombi F5-F6 1350/320

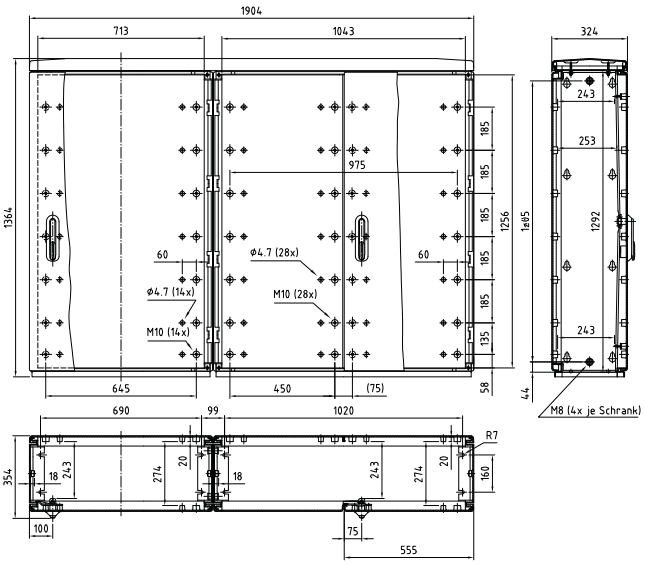

Tiefe 470, **Serie** F, glatt
Kombi F5-F6 1350/470

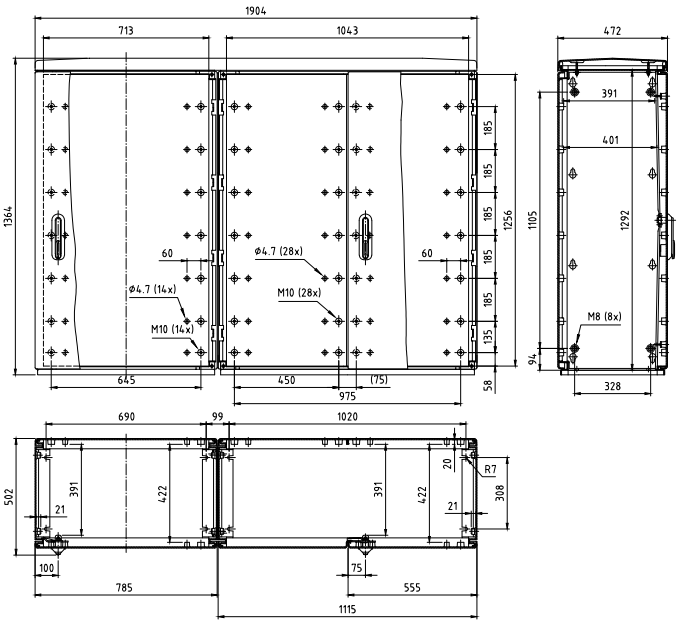

mögliche Varianten siehe Einzelschränke

1115-785
1900x1080
BxH

Tiefe 320, **Serie** F, glatt
Kombi F6-F5 1080/320

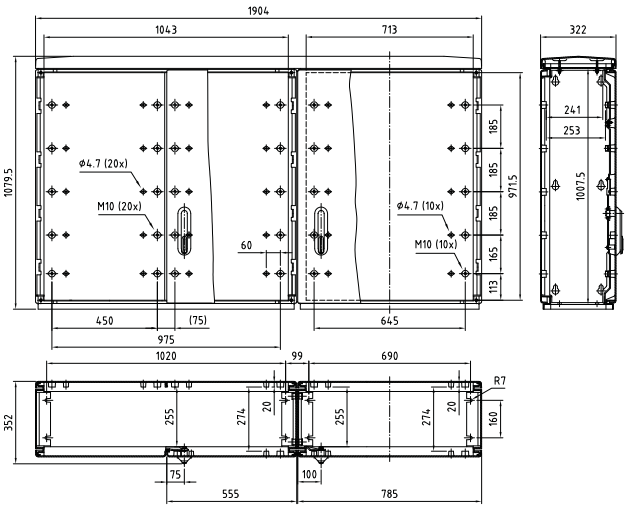

Tiefe 470, **Serie** F, glatt
Kombi F6-F5 1080/470

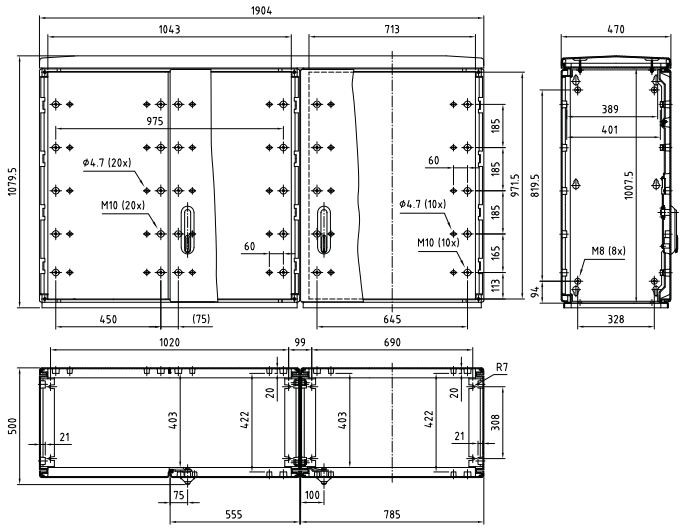

1115-785
1900x1350
BxH

Tiefe 320, **Serie** F, glatt
Kombi F6-F5 1350/320

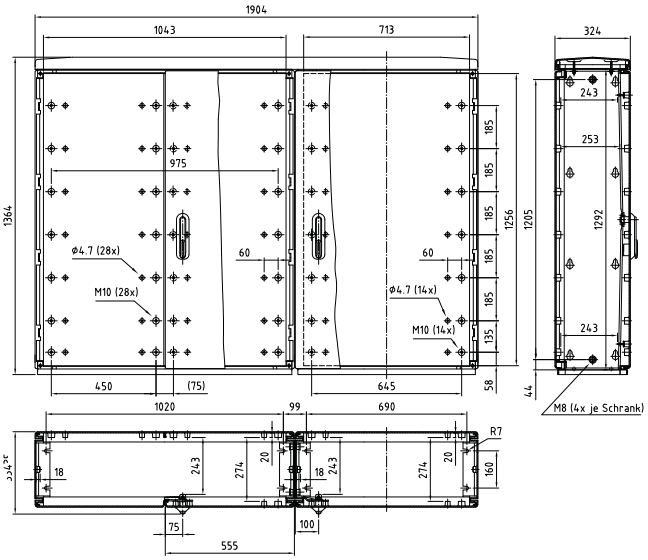

Tiefe 470, **Serie** F, glatt
Kombi F6-F5 1350/470

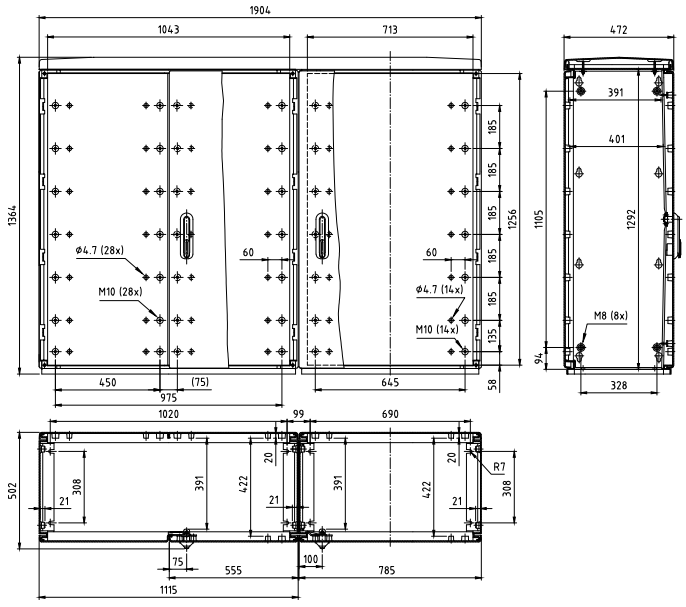

mögliche Varianten siehe Einzelschränke

850-850
590x1620
BxH

Tiefe 320, **Serie** F, glatt
DH F4 850-850/320

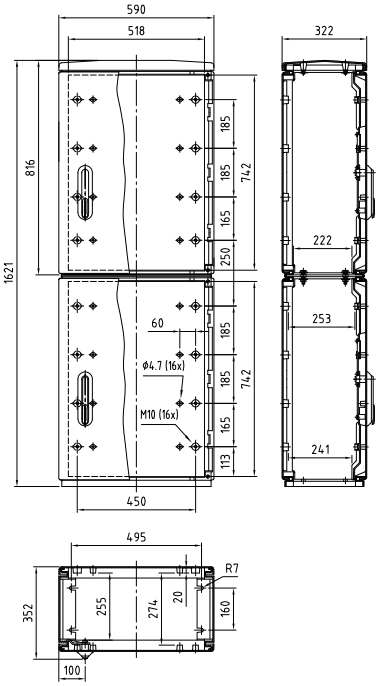

Tiefe 470, **Serie** F, glatt
DH F4 850-850/470

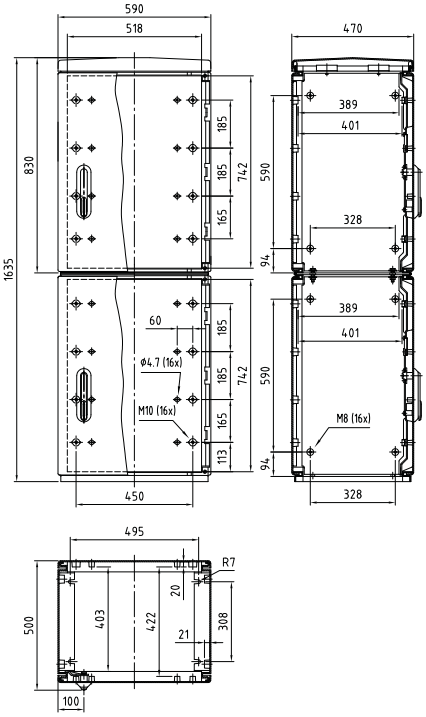

Tiefe 635, **Serie** F, glatt
DH F4 850-850/635

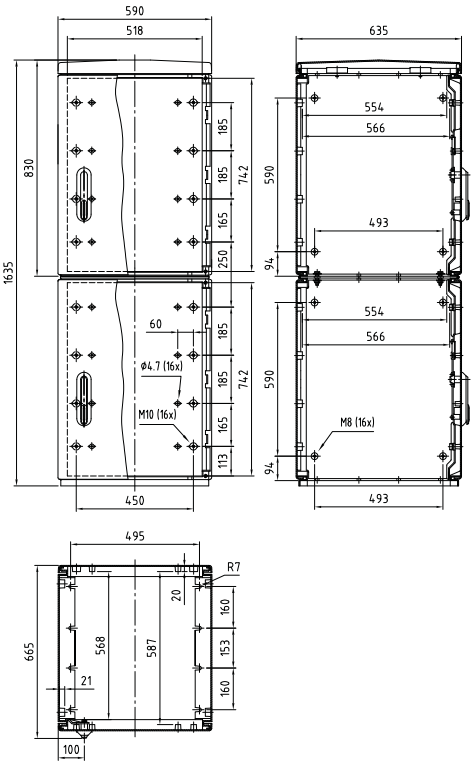

mögliche Varianten siehe Einzelschränke

850-1080
590x1850
BxH

Tiefe 320, **Serie** F, glatt
DH F4 850-1080/320

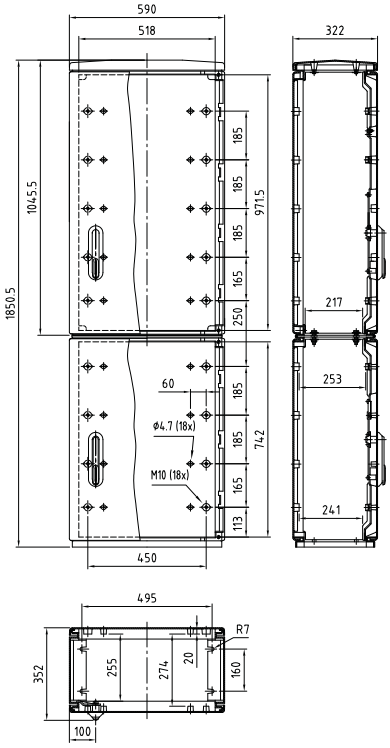

Tiefe 470, **Serie** F, glatt
DH F4 850-1080/470

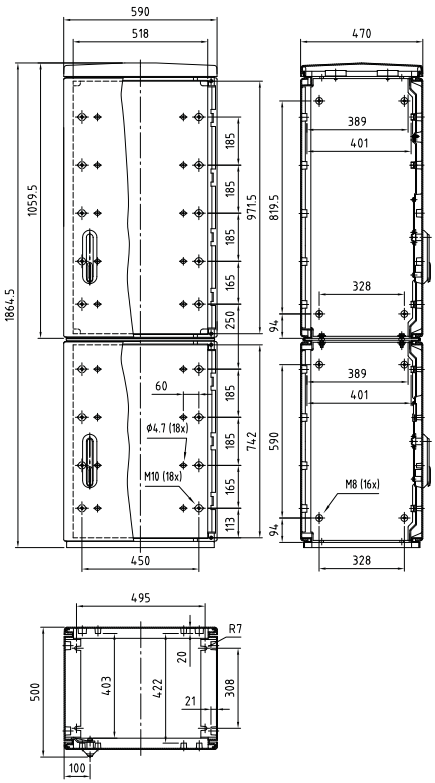

Tiefe 635, **Serie** F, glatt
DH F4 850-1080/635

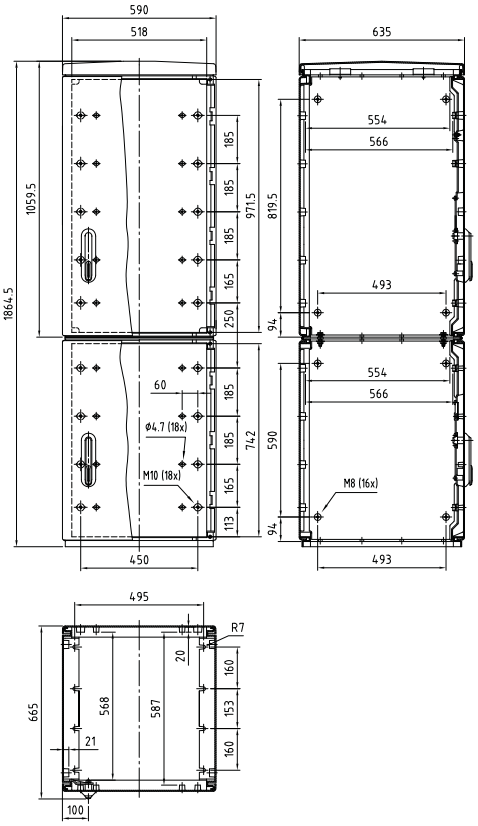

mögliche Varianten siehe Einzelschränke

1080-850
590x1850
BxH

Tiefe 320, **Serie** F, glatt
DH F4 1080-850/320

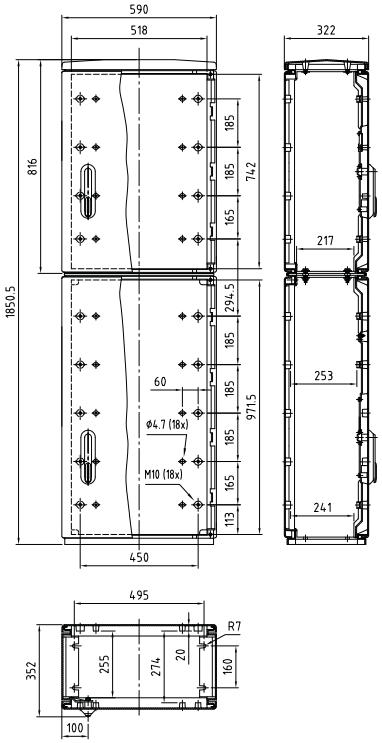

Tiefe 470, **Serie** F, glatt
DH F4 1080-850/470

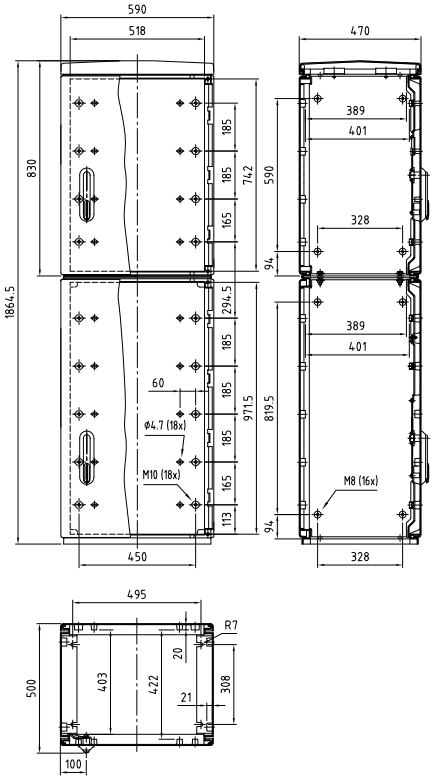

Tiefe 635, **Serie** F, glatt
DH F4 1080-850/635

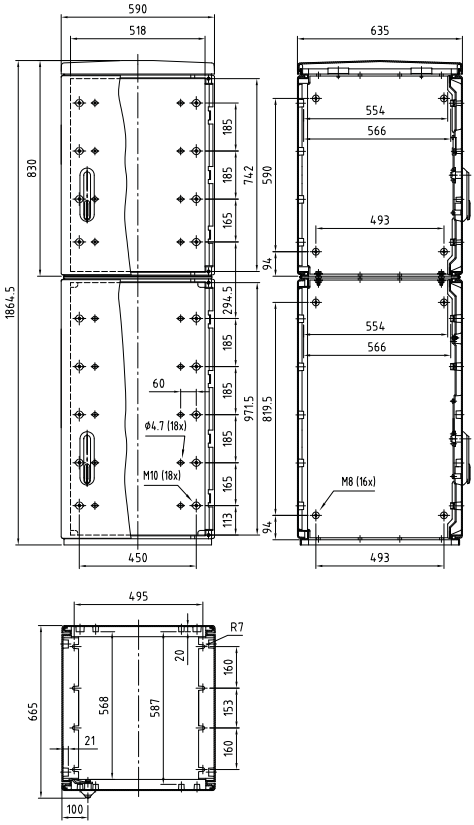

mögliche Varianten siehe Einzelschränke

1080-1080
590x2090
BxH

Tiefe 470, **Serie** F, glatt
DH F4 1080-1080/470

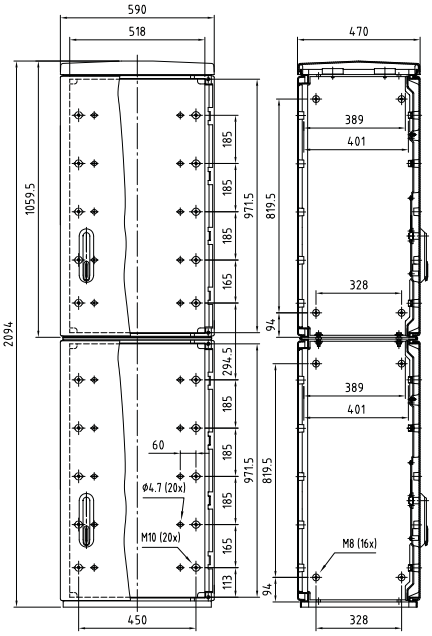

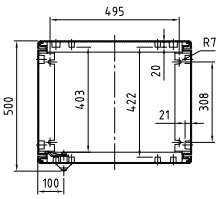

Tiefe 635, **Serie** F, glatt
DH F4 1080-1080/635

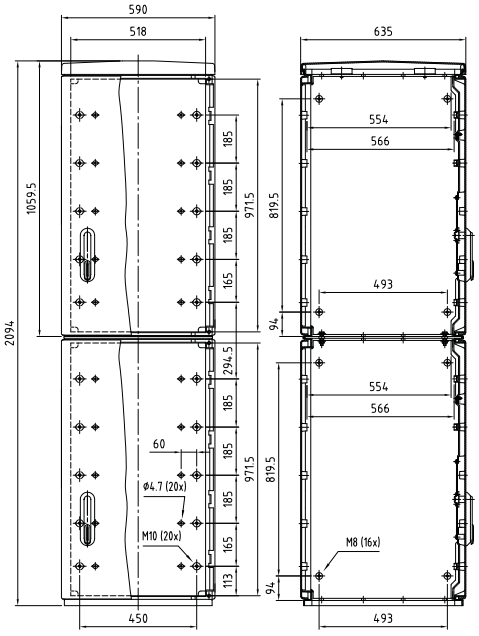

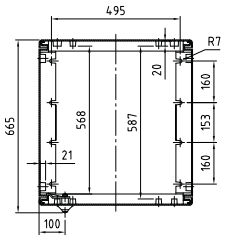

mögliche Varianten siehe Einzelschränke

850-850

785x1620

BxH

Tiefe 320, **Serie** F, glatt
DH F5 850-850/320

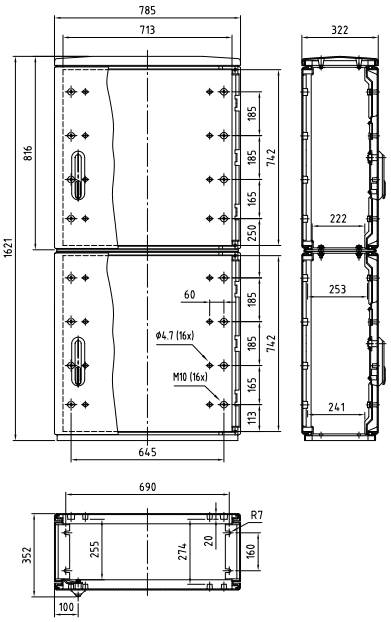

Tiefe 470, **Serie** F, glatt
DH F5 850-850/470

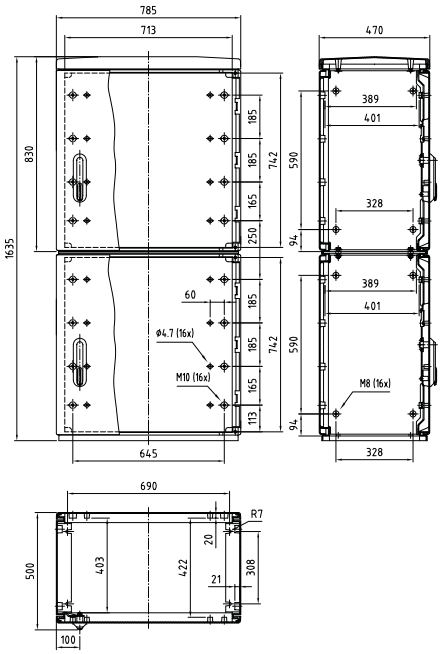

Tiefe 635, **Serie** F, glatt
DH F5 850-850/635

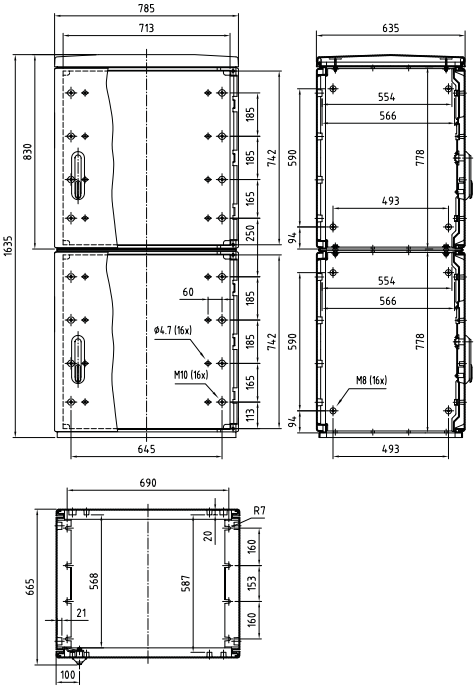

mögliche Varianten siehe Einzelschränke

850-1080
785x1850
BxH

Tiefe 320, **Serie** F, glatt
DH F5 850-1080/320

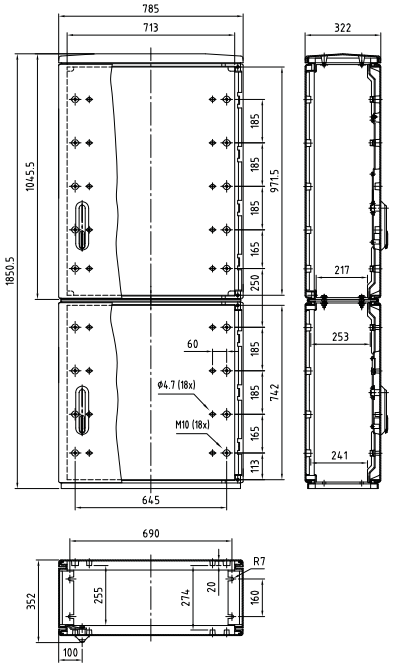

Tiefe 470, **Serie** F, glatt
DH F5 850-1080/470

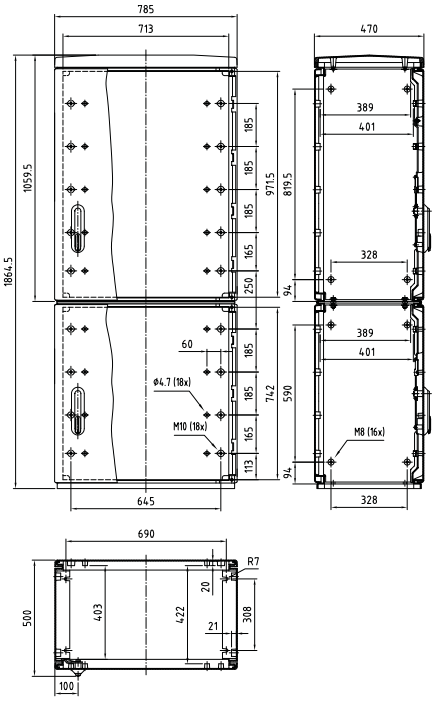

Tiefe 635, **Serie** F, glatt
DH F5 850-1080/635

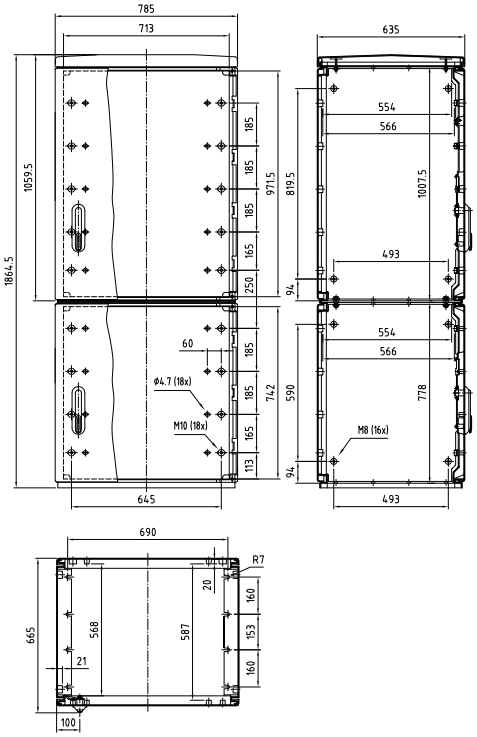

mögliche Varianten siehe Einzelschränke

1080-850

785x1850

BxH

Tiefe 320, **Serie** F, glatt
DH F5 1080-850/320

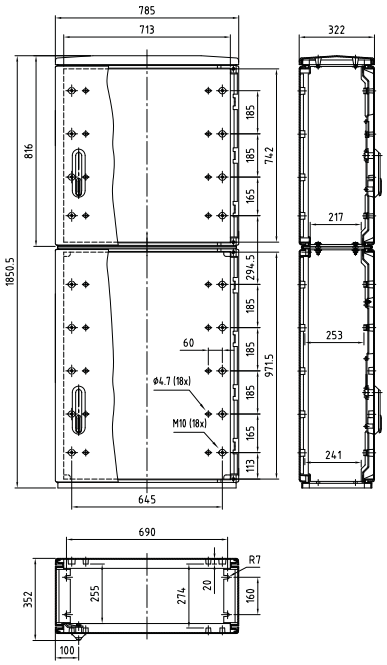

Tiefe 470, **Serie** F, glatt
DH F5 1080-850/470

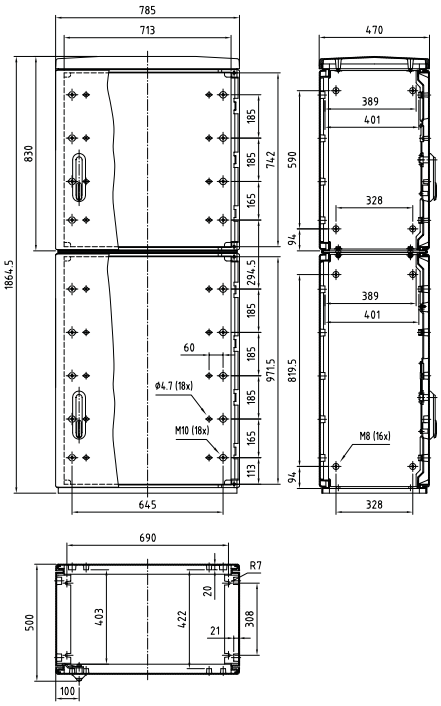

Tiefe 635, **Serie** F, glatt
DH F5 1080-850/635

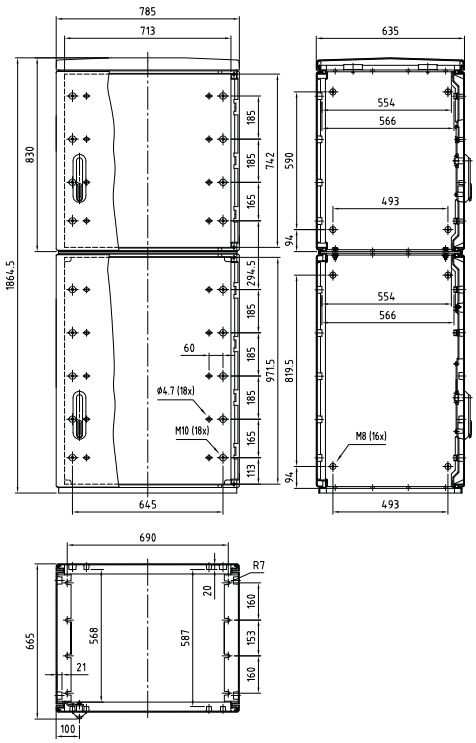

mögliche Varianten siehe Einzelschränke

1080-1080
785x2090
BxH

Tiefe 470, **Serie** F, glatt
DH F5 1080-1080/470

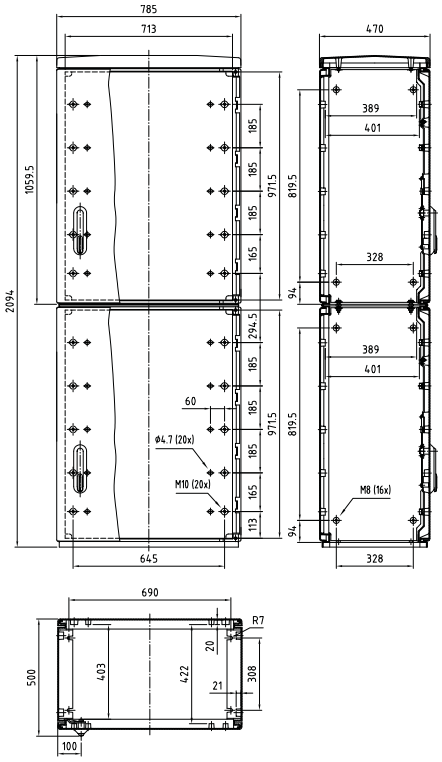

Tiefe 635, **Serie** F, glatt
DH F5 1080-1080/635

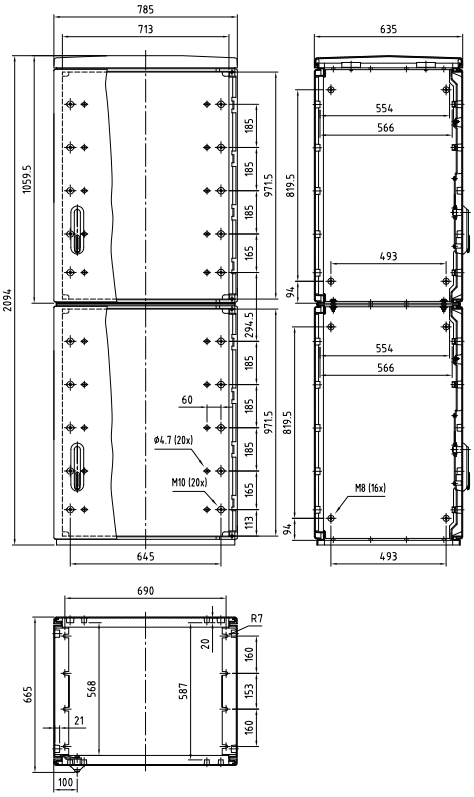

mögliche Varianten siehe Einzelschränke

850-850
1115x1620
BxH

Tiefe 320, **Serie** F, glatt
DH F6 850-850/320

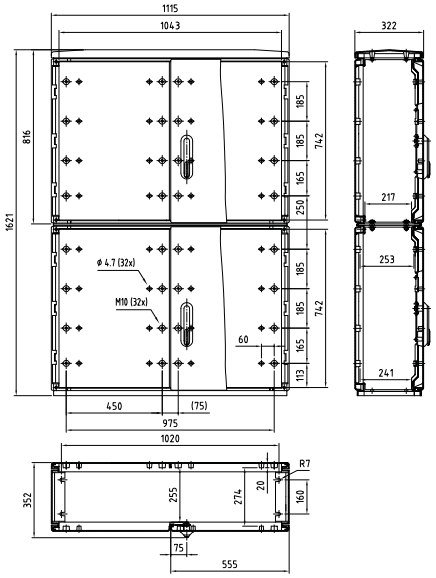

Tiefe 470, **Serie** F, glatt
DH F6 850-850/470

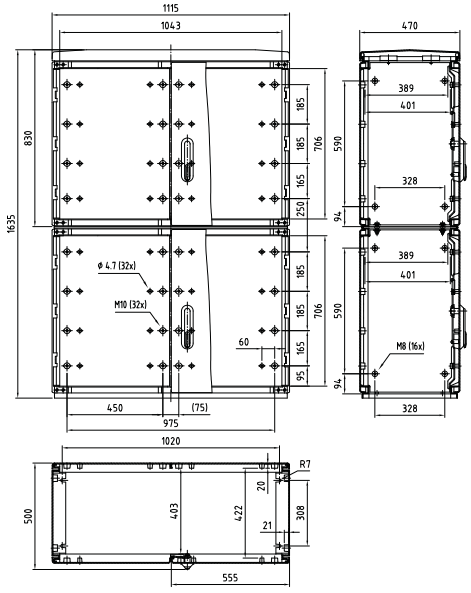

Tiefe 635, **Serie** F, glatt
DH F6 850-850/635

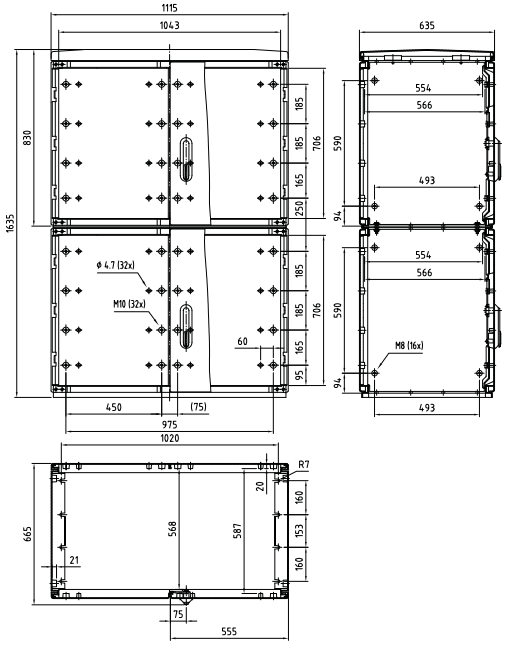

mögliche Varianten siehe Einzelschränke

850-1080
1115x1850
BxH

Tiefe 320, **Serie** F, glatt
DH F6 850-1080/320

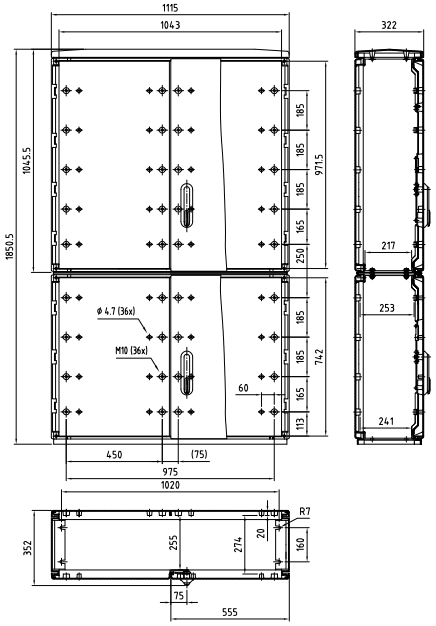

Tiefe 470, **Serie** F, glatt
DH F6 850-1080/470

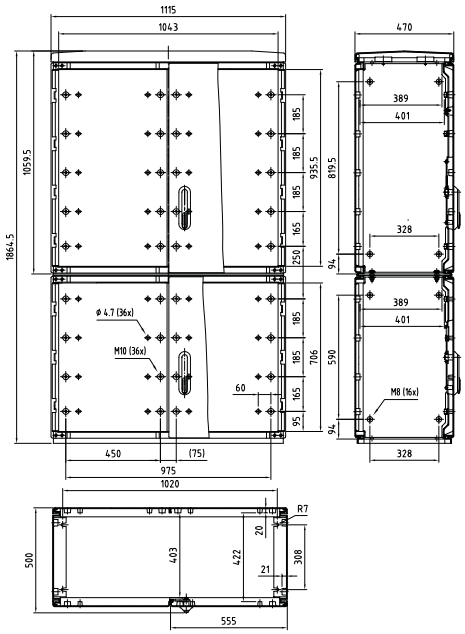

Tiefe 635, **Serie** F, glatt
DH F6 850-1080/635

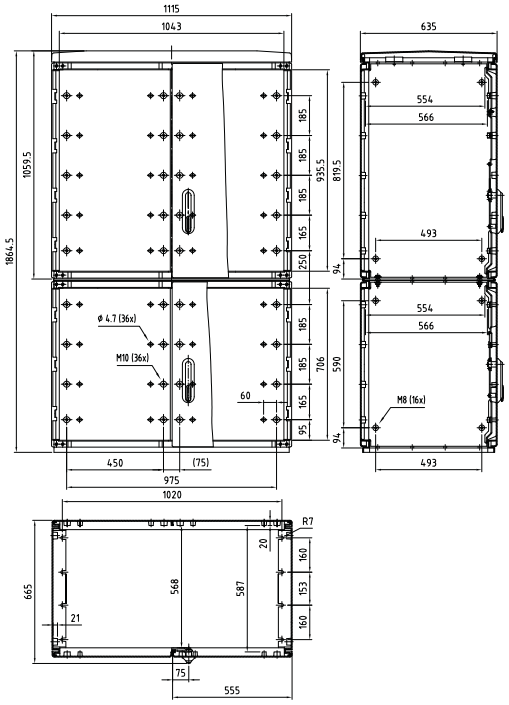

mögliche Varianten siehe Einzelschränke

1080-850
1115x1850
BxH

Tiefe 320, **Serie** F, glatt
DH F6 1080-850/320

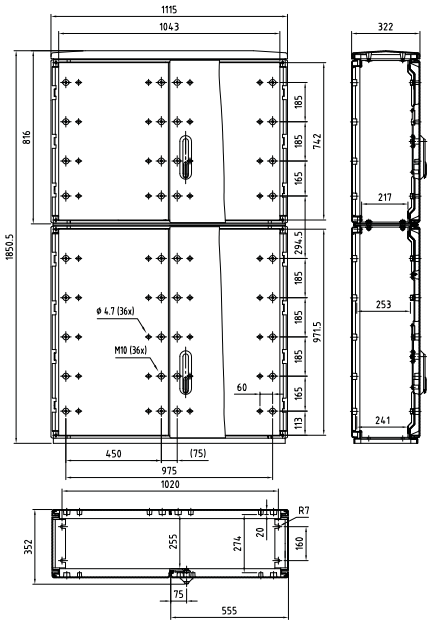

Tiefe 470, **Serie** F, glatt
DH F6 1080-850/470

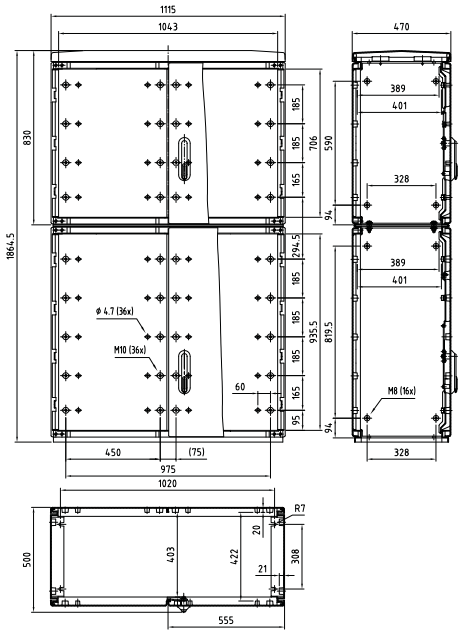

Tiefe 635, **Serie** F, glatt
DH F6 1080-850/635

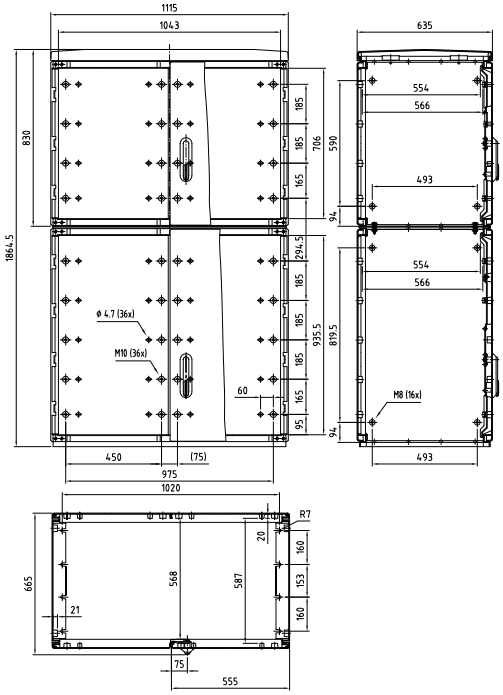

mögliche Varianten siehe Einzelschränke

1080-1080
1115x2090
BxH

Tiefe 470, **Serie** F, glatt
DH F6 1080-1080/470

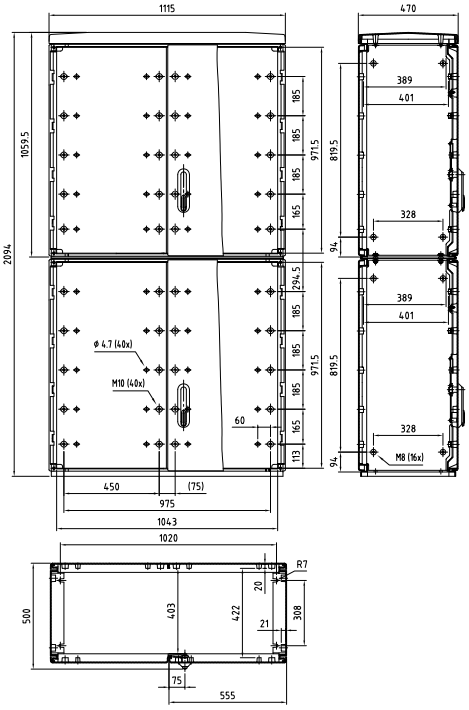

Tiefe 635, **Serie** F, glatt
DH F6 1080-1080/635

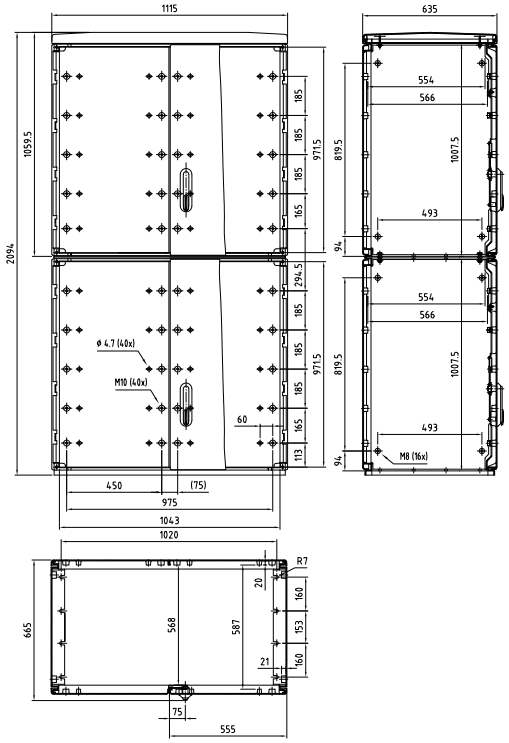

mögliche Varianten siehe Einzelschränke

440x200
passend zu Schrank BxT

Höhe 950 / 1200
S3 950(1200)/180

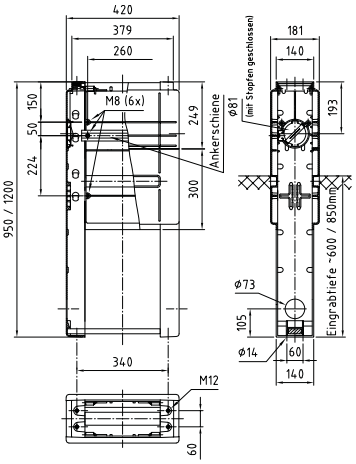

440x250
passend zu Schrank BxT

Höhe 950 / 1200
S3 950(1200)/250

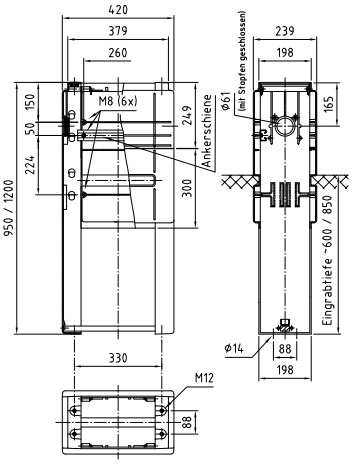

440x320
passend zu Schrank BxT

Höhe 950 / 1200
S3 950(1200)/320

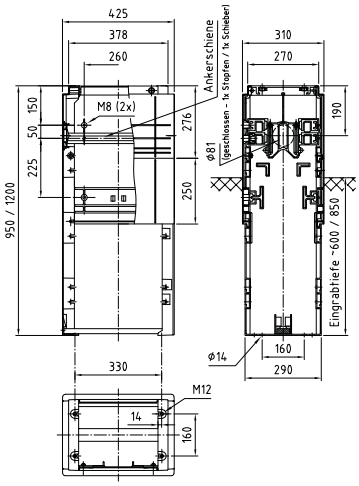

460x320
passend zu Schrank BxT

Höhe 950 / 1200
S X00 950(1200)/320

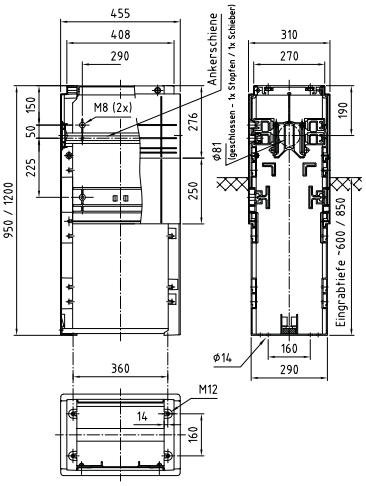

590x250
passend zu Schrank BxT

Höhe 950 / 1200
S4 950(1200)/250

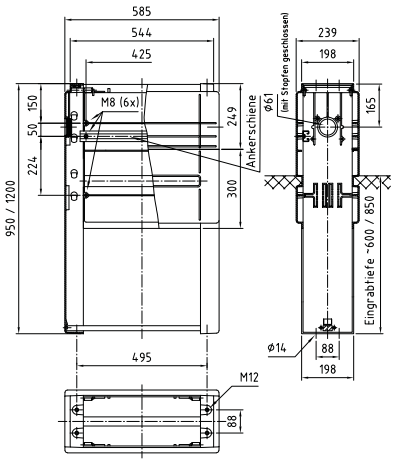

590x320
passend zu Schrank BxT

Höhe 950 / 1200
S4 950(1200)/320

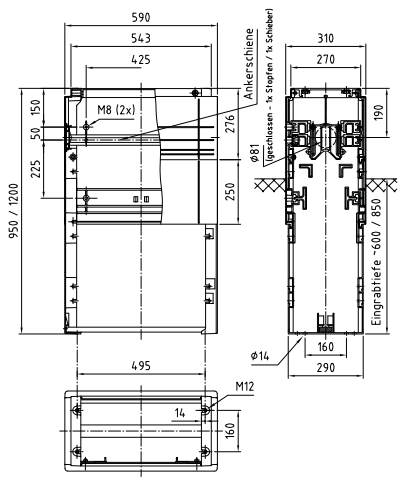

590x412
passend zu Schrank BxT

Höhe 950 / 1200
S4 950(1200)/412

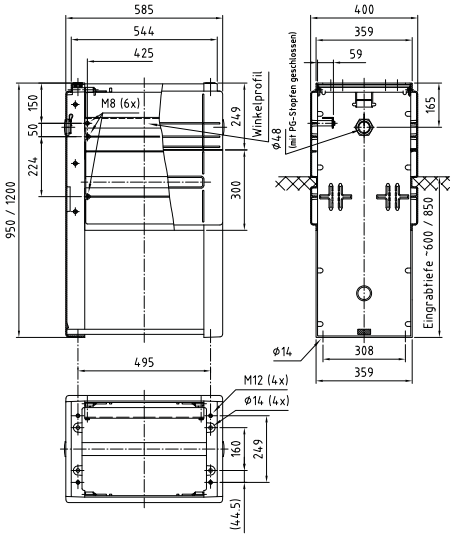

590x470
passend zu Schrank BxT

Höhe 950 / 1200
S4 950(1200)/470

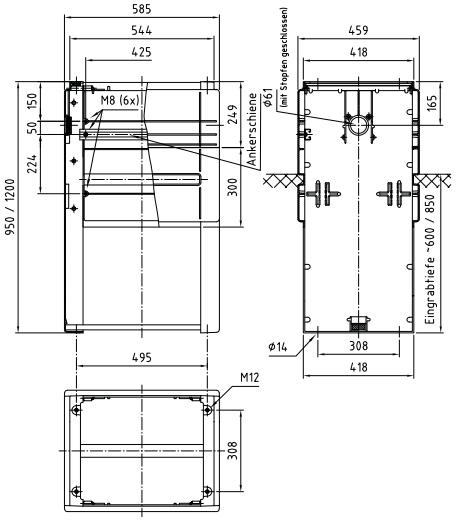

590x635
passend zu Schrank BxT

Höhe 950
S4 950/635

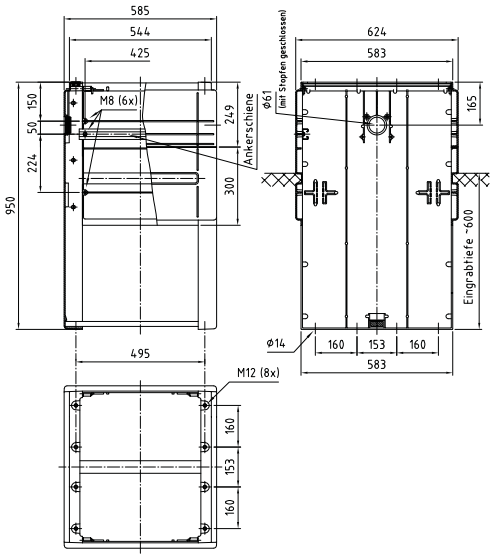

Höhe 1200
S4 1200/635 R/R

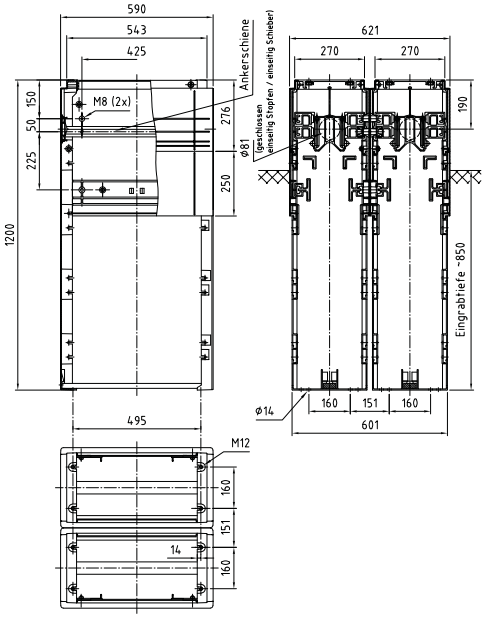

785x250
passend zu Schrank BxT

Höhe 950 / 1200
S5 950(1200)/250

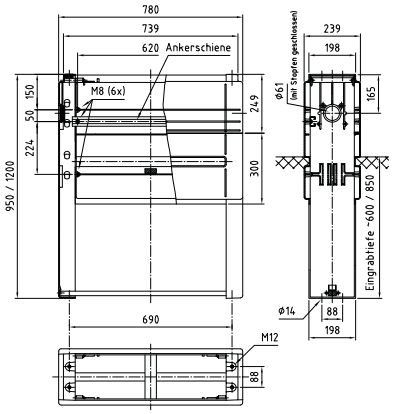

785x320
passend zu Schrank BxT

Höhe 950 / 1200
S5 950(1200)/320

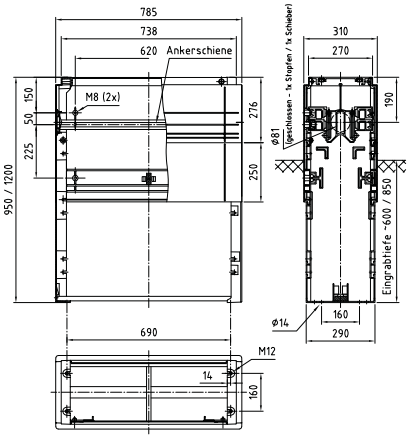

785x412
passend zu Schrank BxT

Höhe 950 / 1200
S5 950(1200)/412

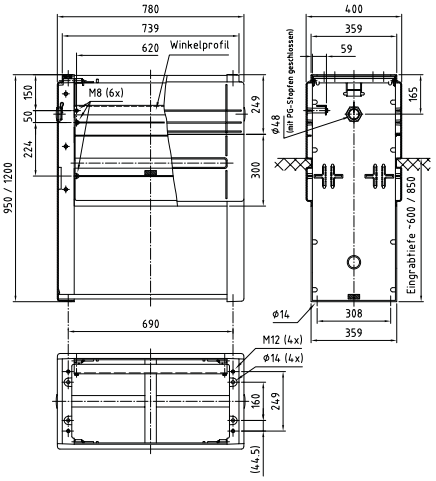

785x470
passend zu Schrank BxT

Höhe 950 / 1200
S5 950(1200)/470

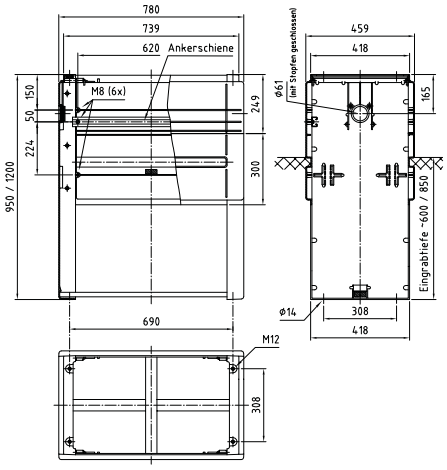

785x635
passend zu Schrank BxT

Höhe 950
S5 950/635

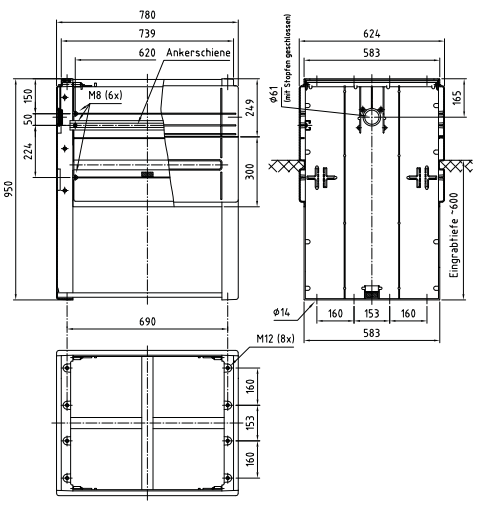

Höhe 1200
S5 1200/635 R/R

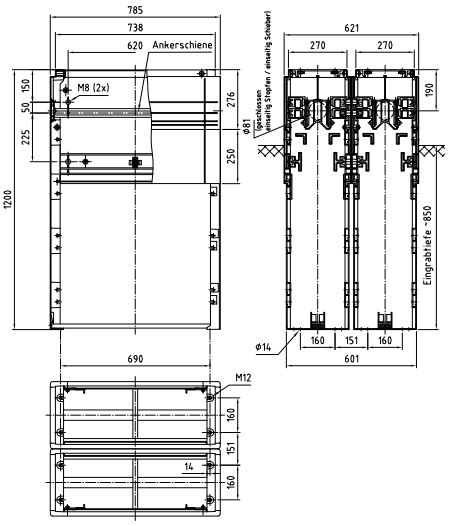

1115x320
passend zu Schrank BxT

Höhe 950 / 1200
S6 950(1200)/320

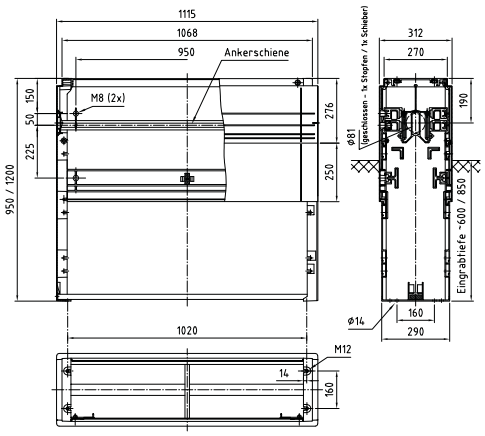

1115x412
passend zu Schrank BxT

Höhe 950 / 1200
S6 950(1200)/412

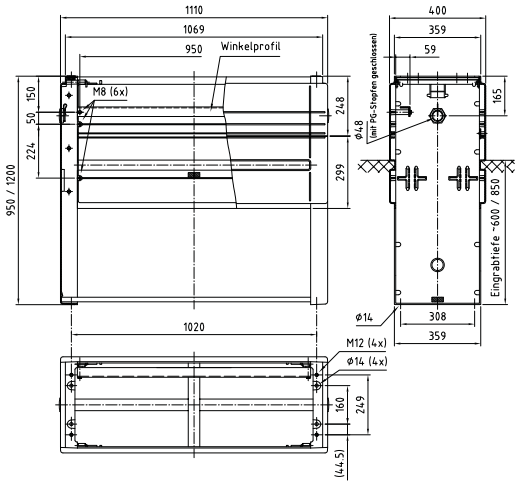

1115x470
passend zu Schrank BxT

Höhe 950 / 1200
S6 950(1200)/470

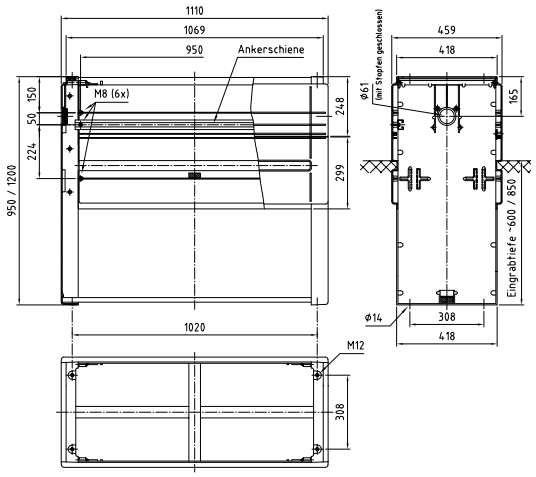

1115x635
passend zu Schrank BxT

Höhe 950
S6 950/635

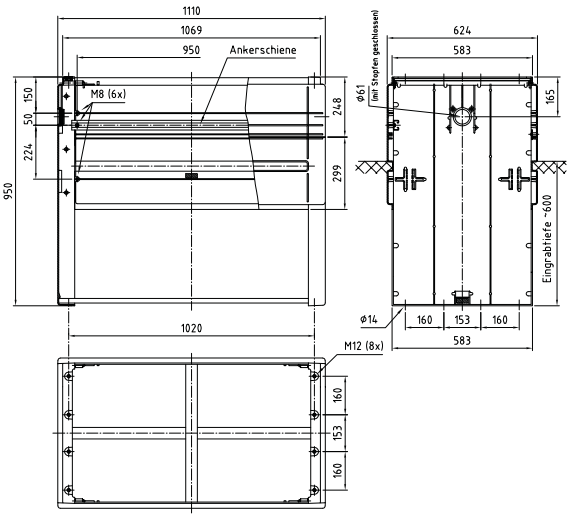

Höhe 1200
S6 1200/635 R/R

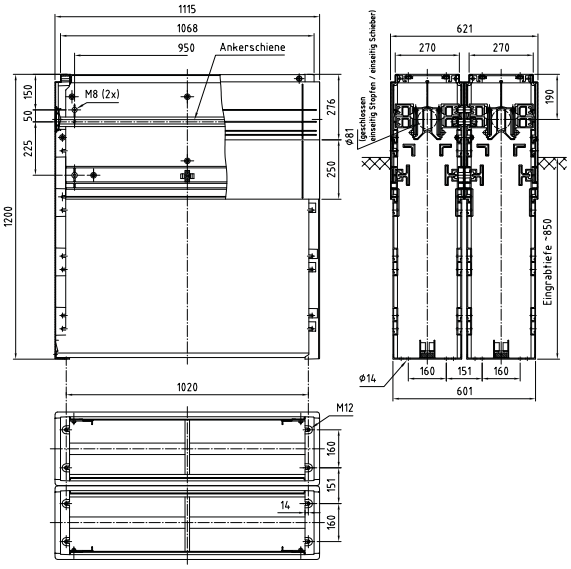

1445x320
passend zu Schrank BxT

Höhe 950 / 1200
S X3 950(1200)/320

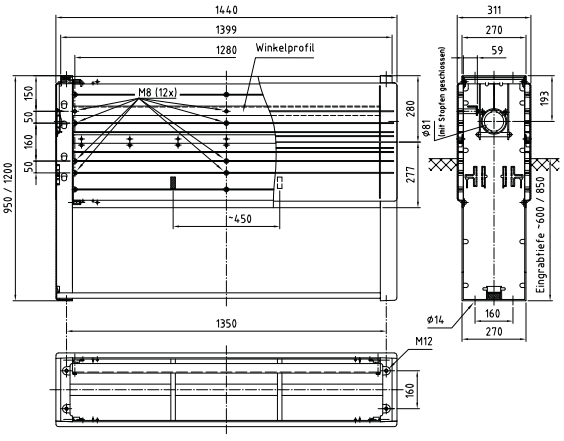

1445x412
passend zu Schrank BxT

Höhe 950 / 1200
S X3 950(1200)/412

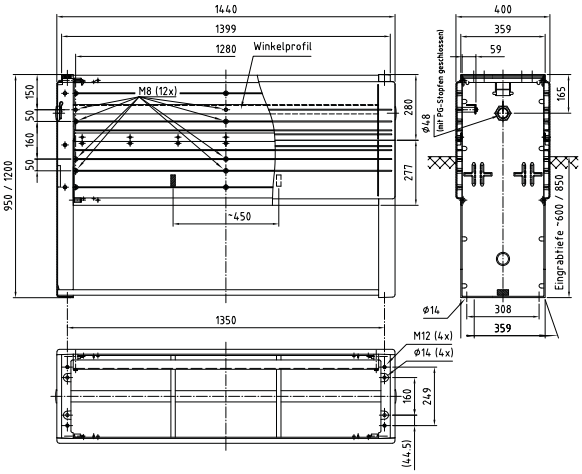

1445x470
passend zu Schrank BxT

Höhe 950 / 1200
S X3 950(1200)/470

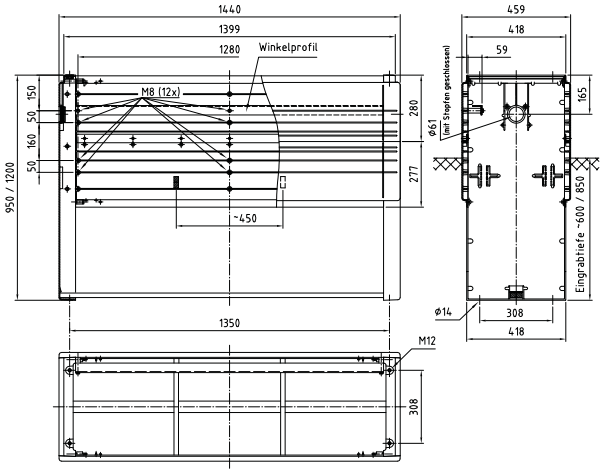

1445x635
passend zu Schrank BxT

Höhe 950
S X3 950/635

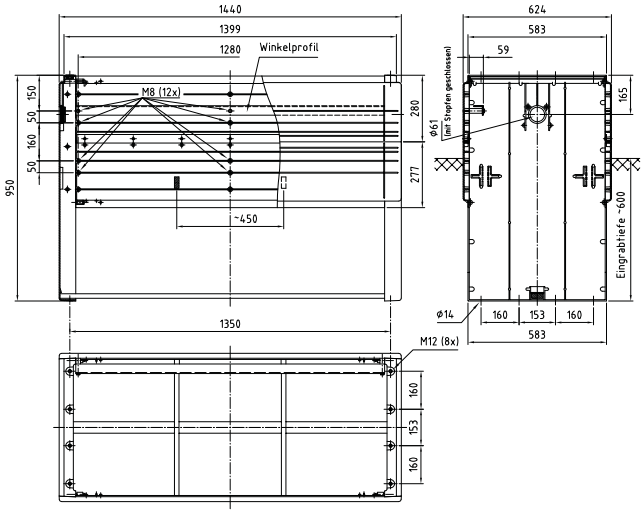

Höhe 1200
S X3 1200/635 R/R

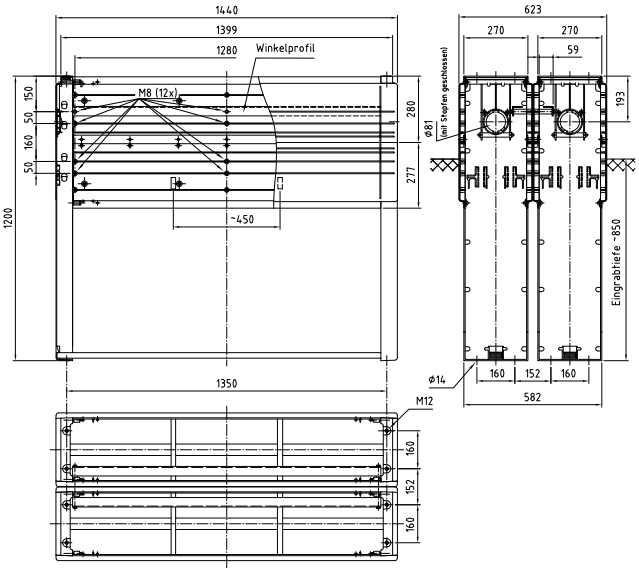

440-440
880x320
passend zu Schrank BxT

Höhe 950 / 1200
S3/1-S3/1 950(1200)/320

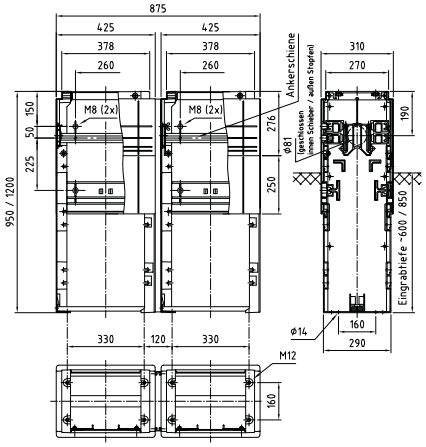

440-590
1030x320
passend zu Schrank BxT

Höhe 950 / 1200
S3/1-S4 950(1200)/320

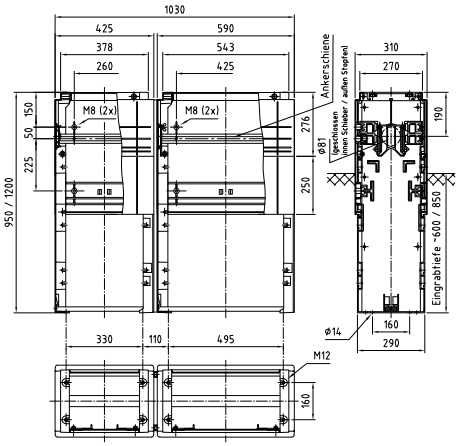

590-440
1030x320
passend zu Schrank BxT

Höhe 950 / 1200
S4-S3/1 950(1200)/320

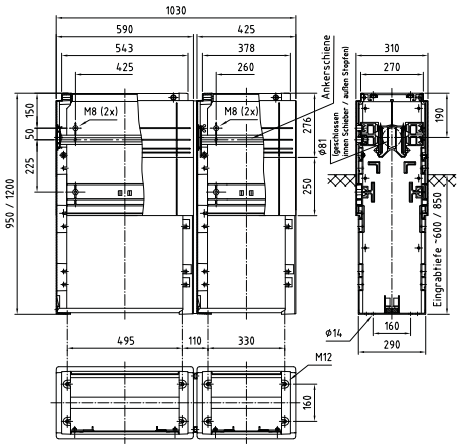

590-590
1180x320
passend zu Schrank BxT

Höhe 950 / 1200
S4-S4 950(1200)/320

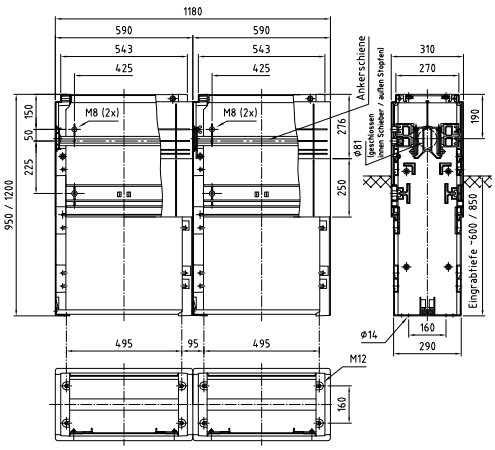

440-785
1225x320
passend zu Schrank BxT

Höhe 950 / 1200
S3/1-S5 950(1200)/320

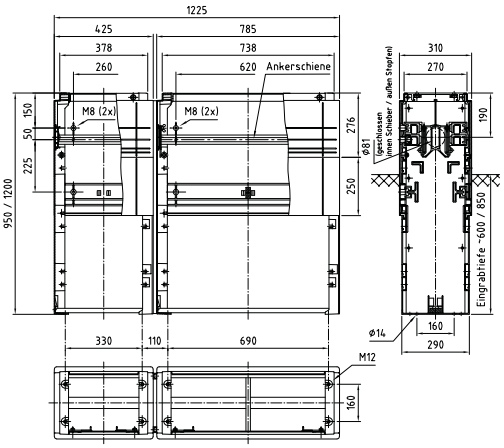

785-440
1225x320
passend zu Schrank BxT

Höhe 950 / 1200
S5-S3/1 950(1200)/320

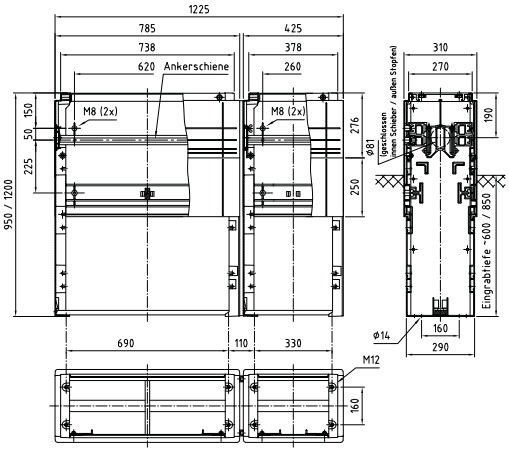

590-785
1375x320
passend zu Schrank BxT

Höhe 950 / 1200
S4-S5 950(1200)/320

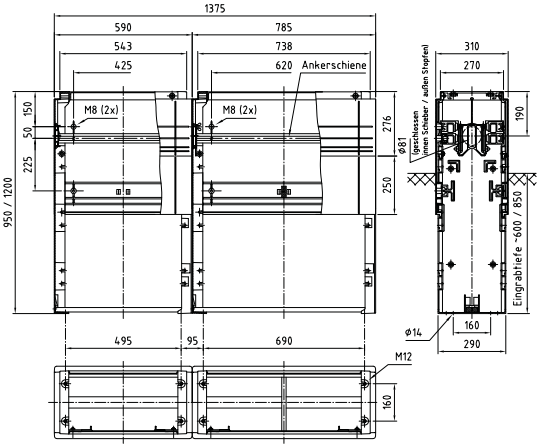

590-785
1375x470
passend zu Schrank BxT

Höhe 950 / 1200
S4-S5 950(1200)/470

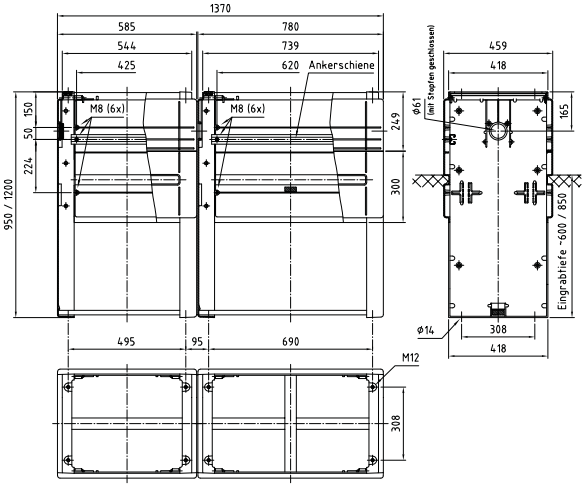

785-590
1375x320
passend zu Schrank BxT

Höhe 950 / 1200
S5-S4 950(1200)/320

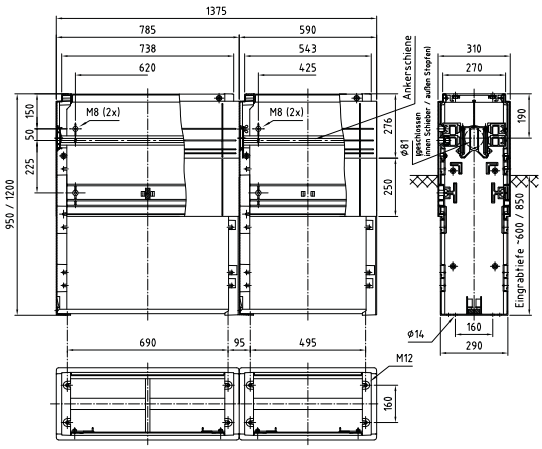

785-590
1375x470
passend zu Schrank BxT

Höhe 950 / 1200
S5-S4 950(1200)/470

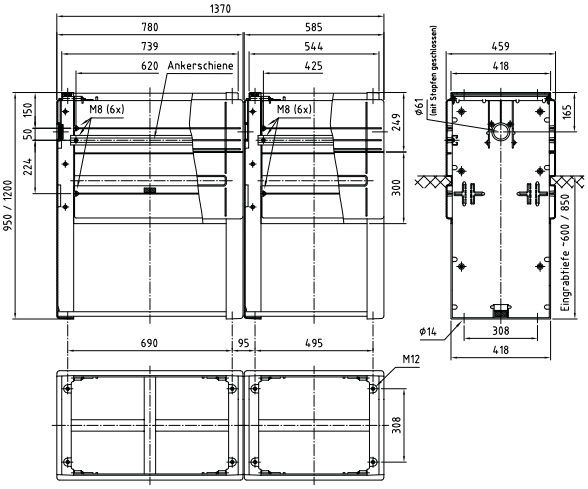

785-785
1570x320
passend zu Schrank BxT

Höhe 950 / 1200
S5-S5 950(1200)/320

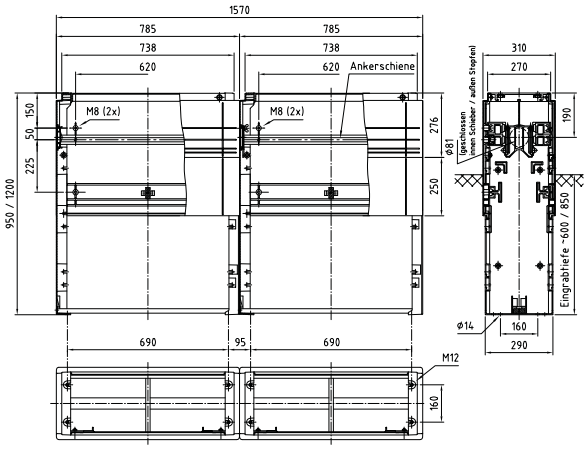

785-785
1570x470
passend zu Schrank BxT

Höhe 950 / 1200
S5-S5 950(1200)/470

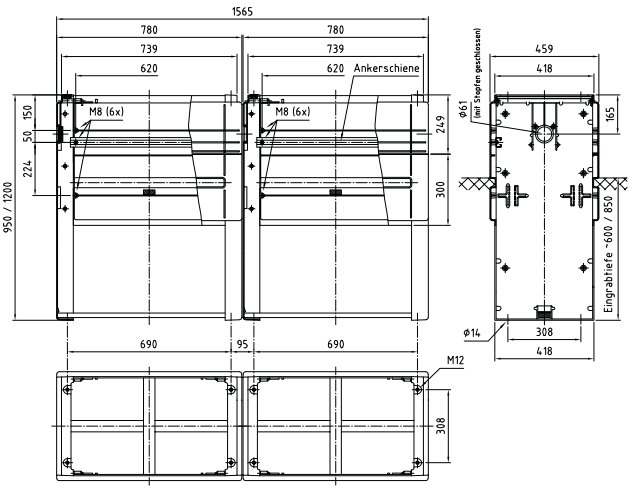

590-1115
1705x320
passend zu Schrank BxT

Höhe 950 / 1200
S4-S6 950(1200)/320

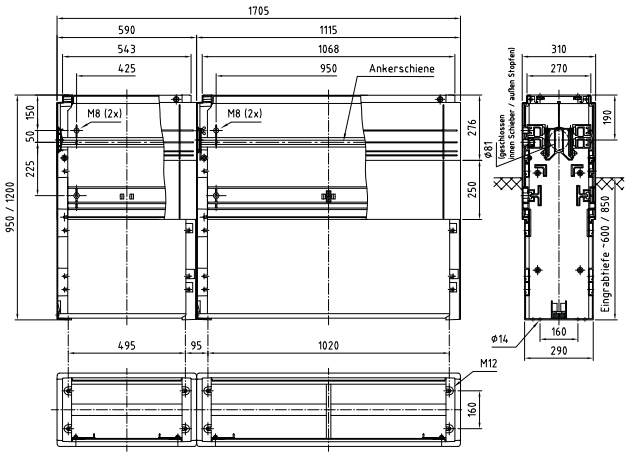

590-1115
1705x470
passend zu Schrank BxT

Höhe 950 / 1200
S4-S6 950(1200)/470

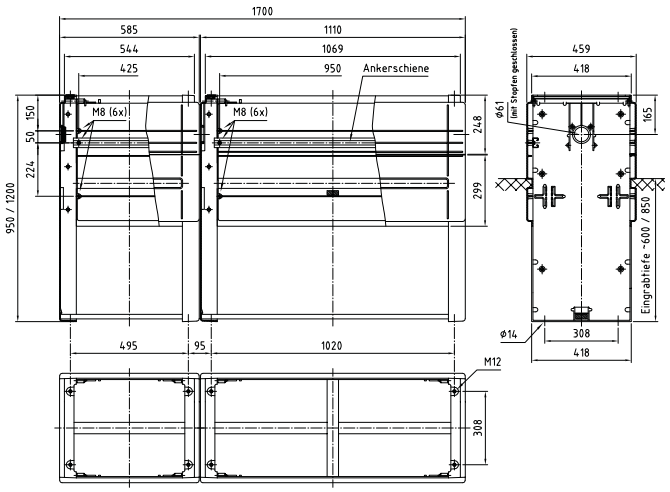

1115-590
1705x320
passend zu Schrank BxT

Höhe 950 / 1200
S6-S4 950(1200)/320

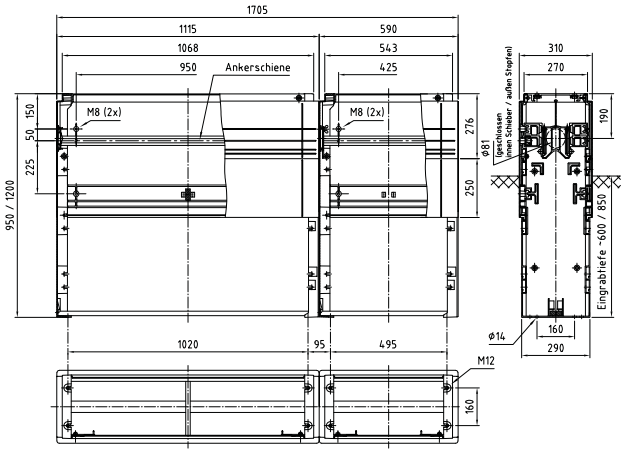

1115-590
1705x470
passend zu Schrank BxT

Höhe 950 / 1200
S6-S4 950(1200)/470

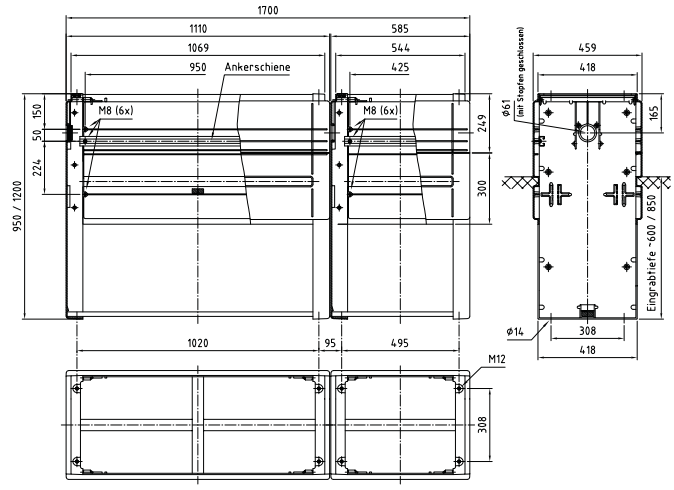

785-1115
1900x320
passend zu Schrank BxT

Höhe 950 / 1200
S5-S6 950(1200)/320

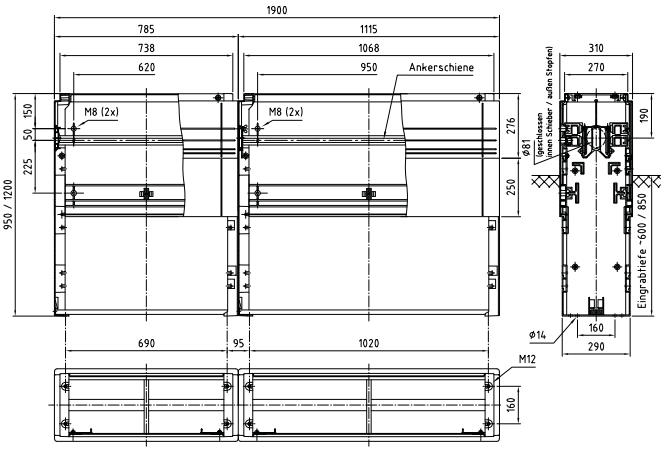

785-1115
1900x470
passend zu Schrank BxT

Höhe 950 / 1200
S5-S6 950(1200)/470

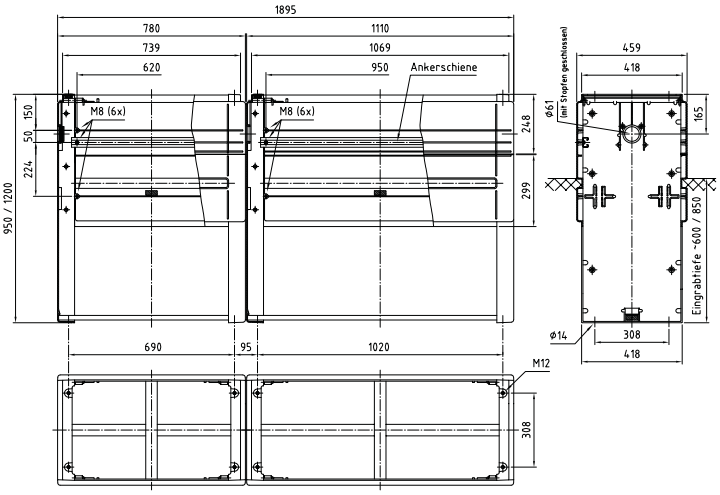

1115-785
1900x320
passend zu Schrank BxT

Höhe 950 / 1200
S6-S5 950(1200)/320

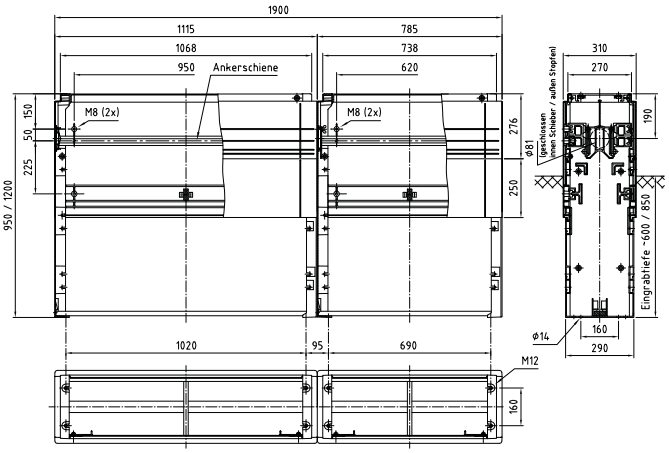

1115-785
1900x470
passend zu Schrank BxT

Höhe 950 / 1200
S6-S5 950(1200)/470

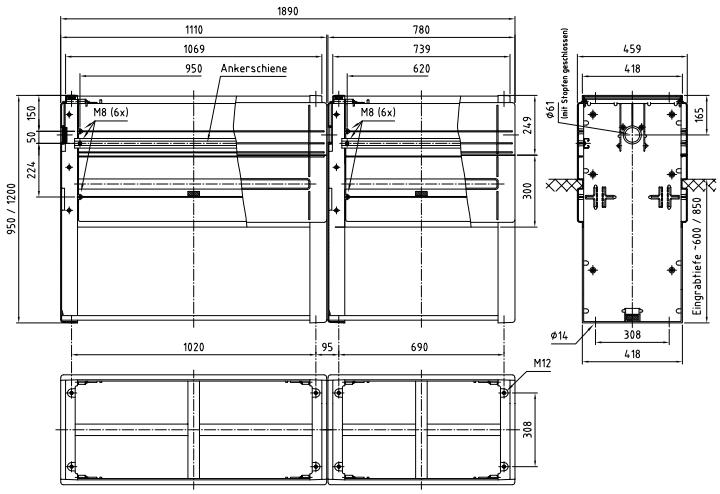

440x200
passend zu Schrank BxT

Höhe 250
SB3 250/180

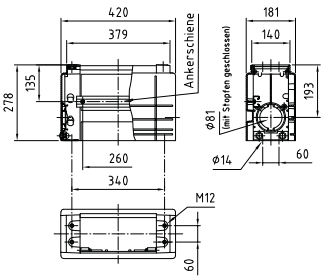

Höhe 500
SB3 500/180

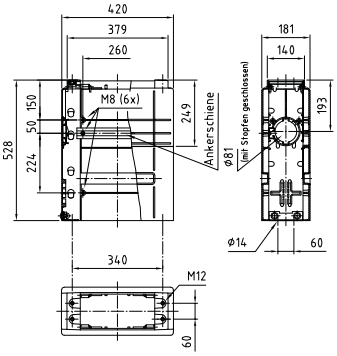

440x250
passend zu Schrank BxT

Höhe 250
SB3/1 250/250

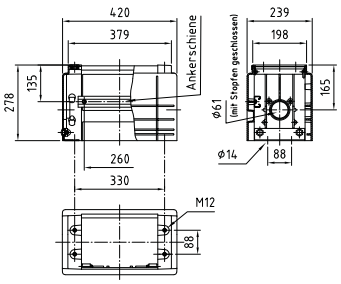

Höhe 500
SB3/1 500/250

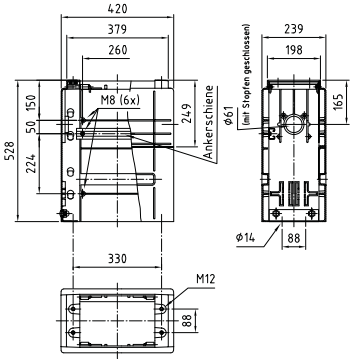

440x320
passend zu Schrank BxT

Höhe 250
SB3/1 250/320

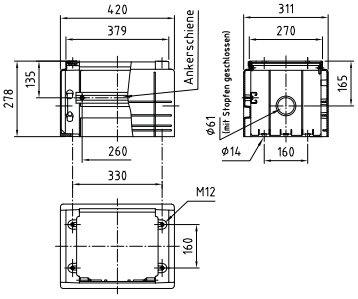

Höhe 500
SB3/1 500/320

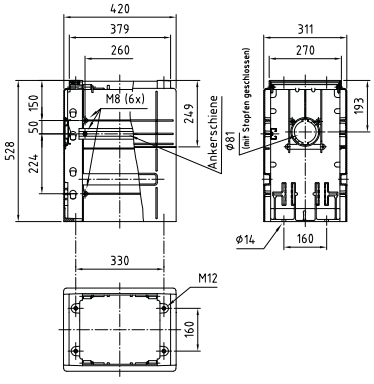

Höhe 750
SB3/1 750/320

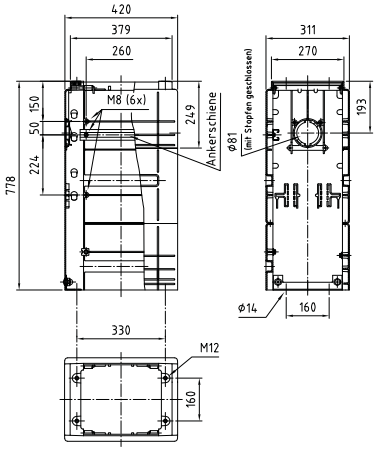

460x320
passend zu Schrank BxT

Höhe 250
SB X00 250/320

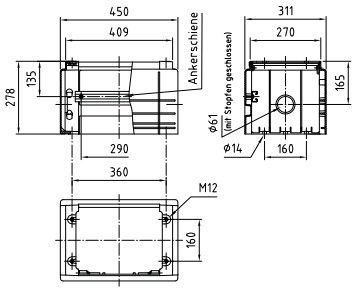

Höhe 500
SB X00 500/320

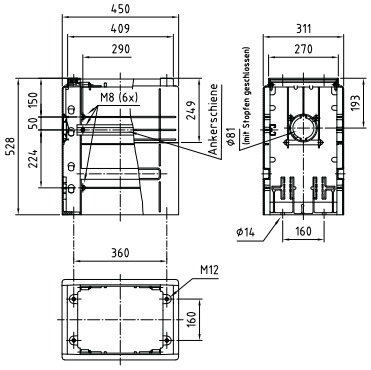

590x250
passend zu Schrank BxT

Höhe 250
SB4 250/250

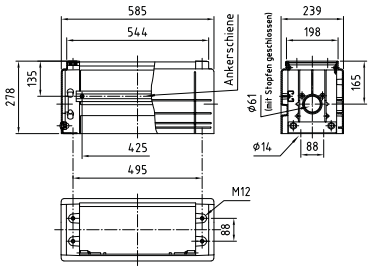

Höhe 500
SB4 500/250

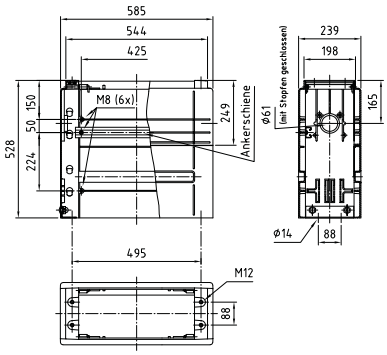

590x320
passend zu Schrank BxT

Höhe 250
SB4 250/320

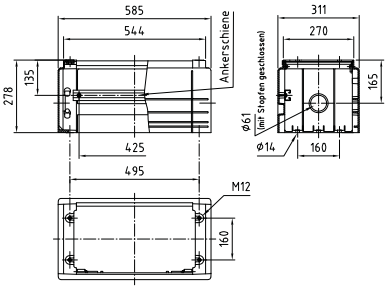

Höhe 500
SB4 500/320

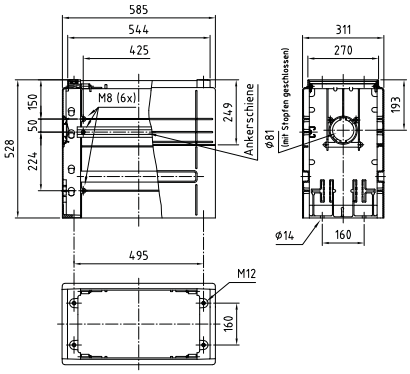

Höhe 750
SB4 750/320

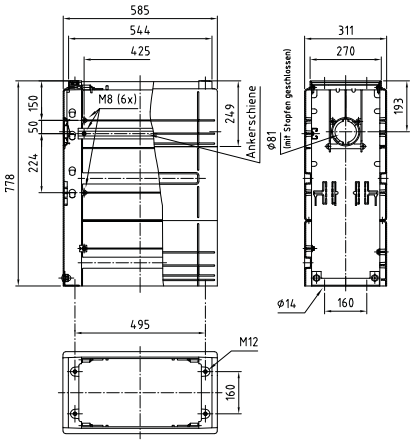

590x412
passend zu Schrank BxT

Höhe 250
SB4 250/412

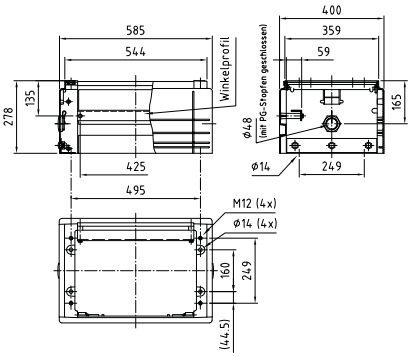

Höhe 500
SB4 500/412

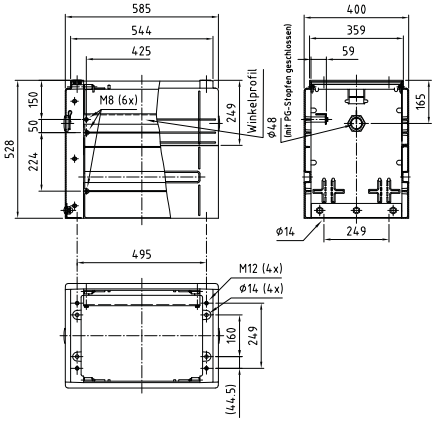

590x470
passend zu Schrank BxT

Höhe 250
SB4 250/470

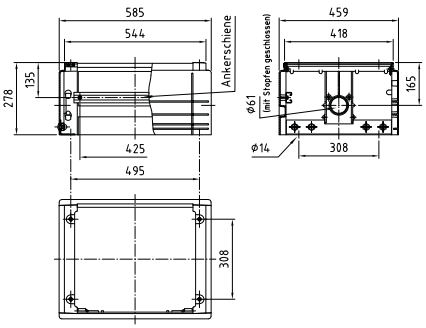

Höhe 500
SB4 500/470

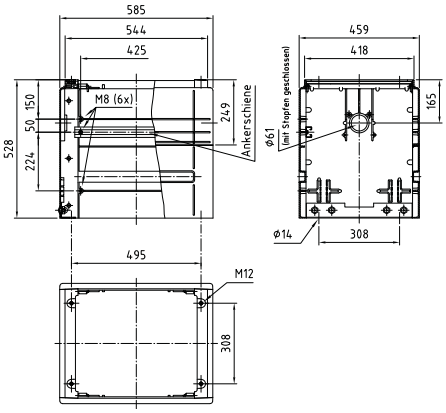

590x635
passend zu Schrank BxT

Höhe 250
SB4 250/635

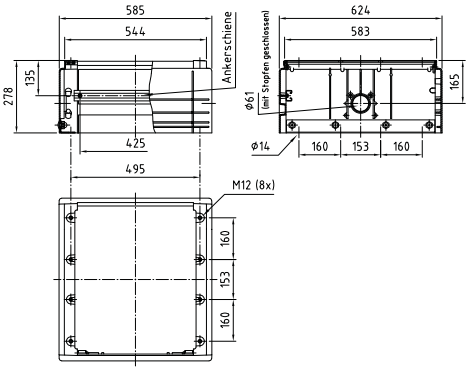

Höhe 500
SB4 500/635

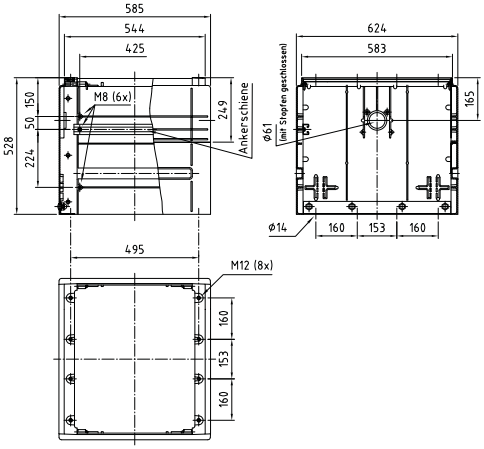

785x250
passend zu Schrank BxT

Höhe 250
SB5 250/250

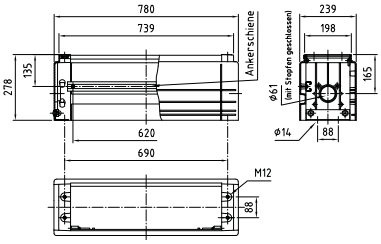

Höhe 500
SB5 500/250

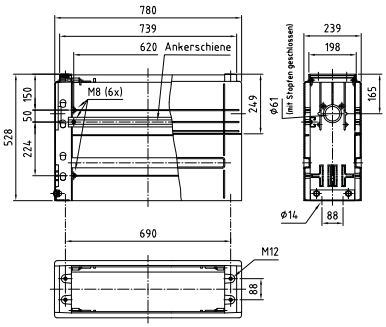

785x320
passend zu Schrank BxT

Höhe 250
SB5 250/320

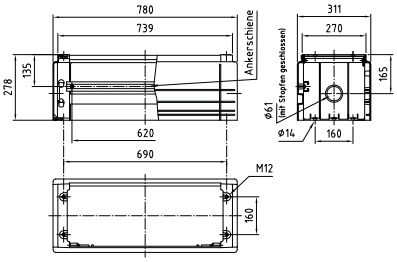

Höhe 500
SB5 500/320

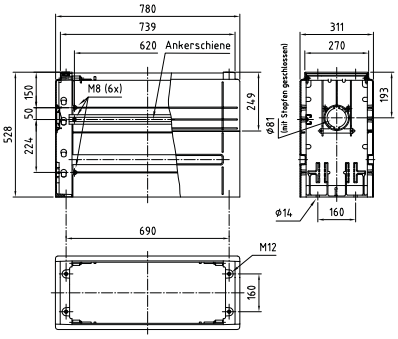

Höhe 750
SB5 750/320

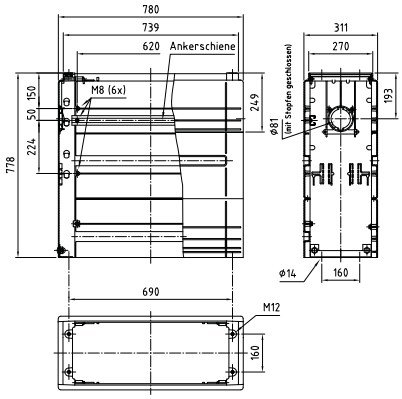

785x412
passend zu Schrank BxT

Höhe 250
SB5 250/412

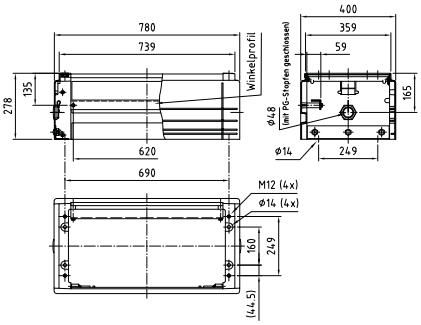

Höhe 500
SB5 500/412

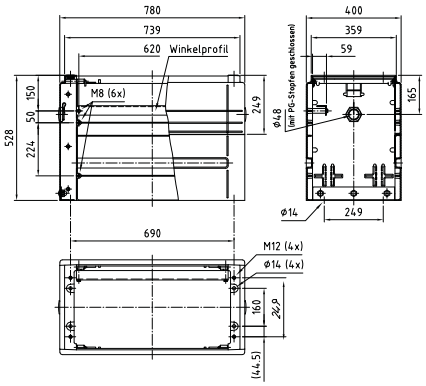

785x470
passend zu Schrank BxT

Höhe 250
SB5 250/470

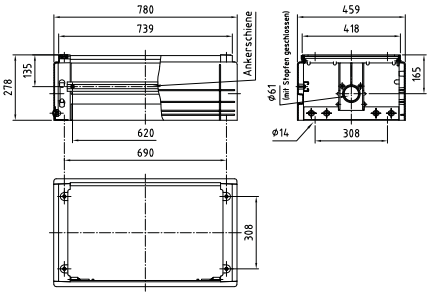

Höhe 500
SB5 500/470

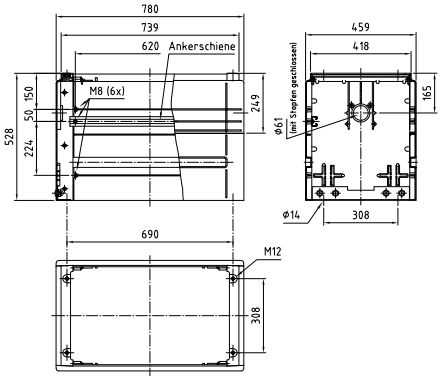

785x635
passend zu Schrank BxT

Höhe 250
SB5 250/635

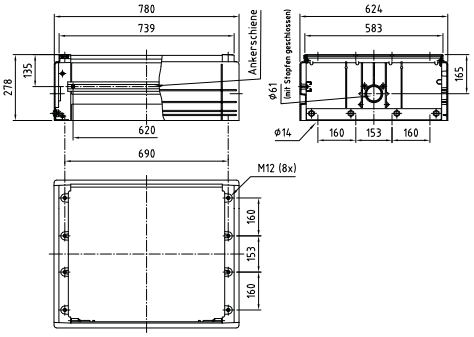

Höhe 500
SB5 500/635

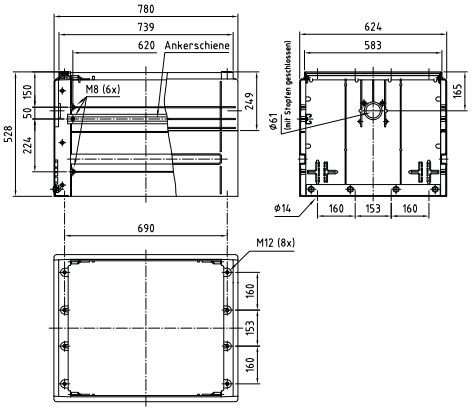

1115x320
passend zu Schrank BxT

Höhe 250
SB6 250/320

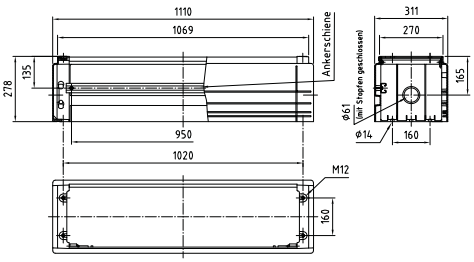

Höhe 500
SB6 500/320

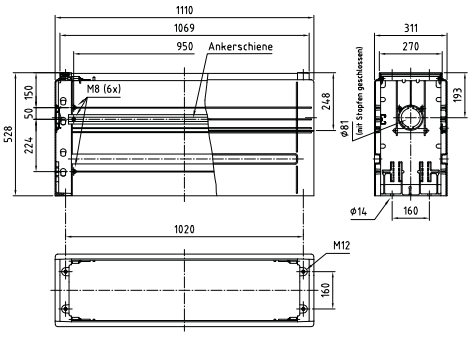

Höhe 750
SB6 750/320

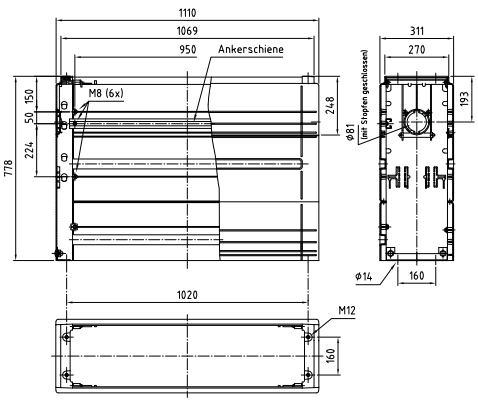

1115x412
passend zu Schrank BxT

Höhe 250
SB6 250/412

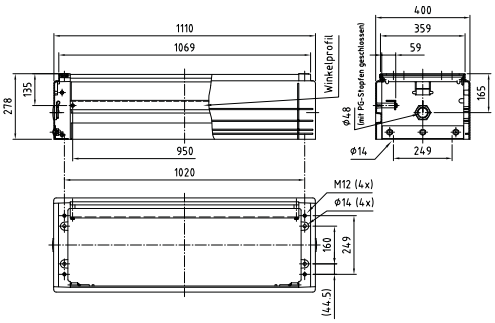

Höhe 500
SB6 500/412

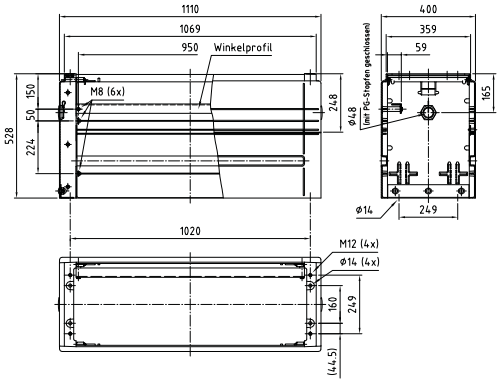

1115x470
passend zu Schrank BxT

Höhe 250
SB6 250/470

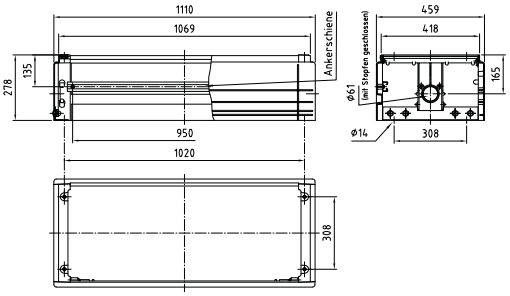

Höhe 500
SB6 500/470

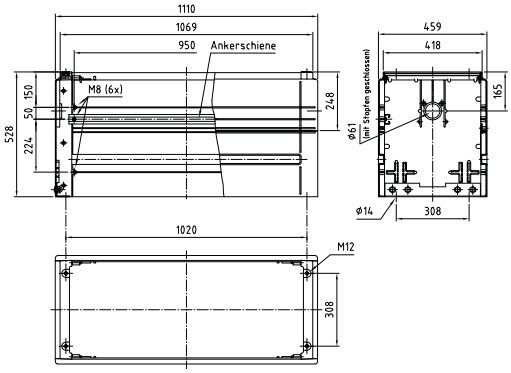

1115x635
passend zu Schrank BxT

Höhe 250
SB6 250/635

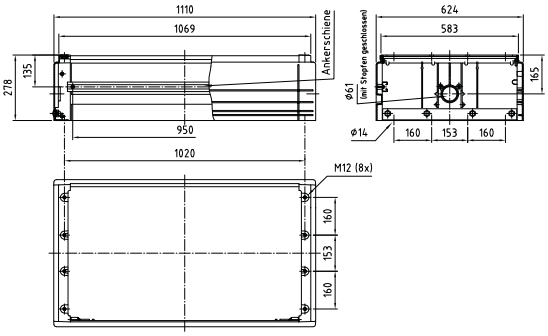

Höhe 500
SB6 500/635

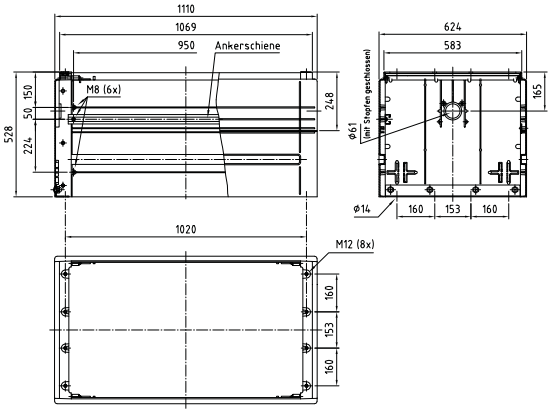

1445x320
passend zu Schrank BxT

Höhe 250
SB X3 250/320

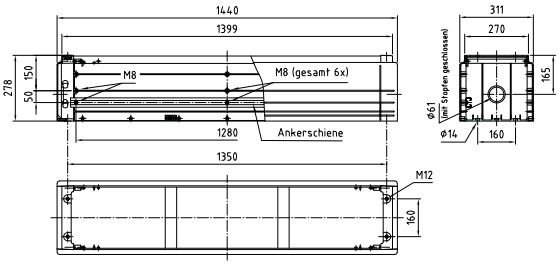

Höhe 500
SB X3 500/320

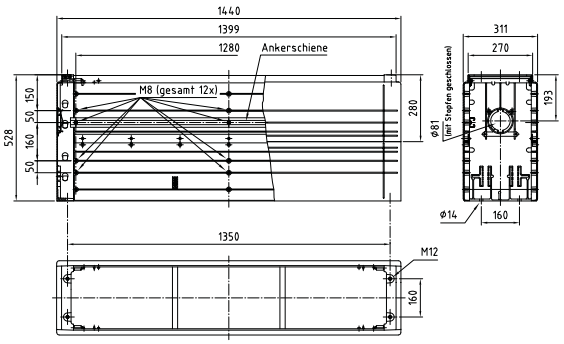

1445x412
passend zu Schrank BxT

Höhe 250
SB X3 250/412

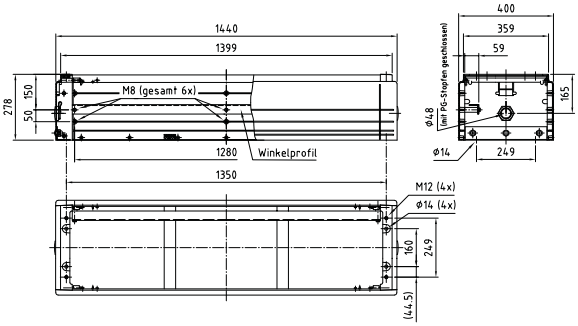

Höhe 500
SB X3 500/412

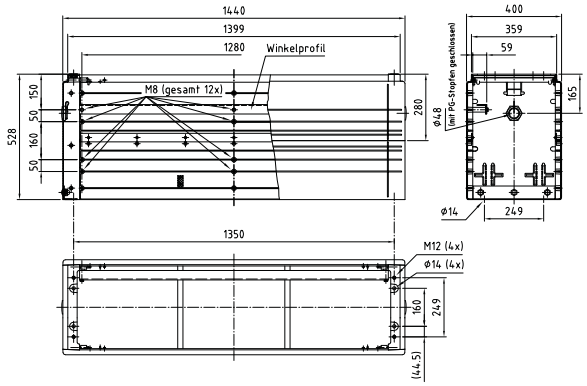

1445x470
passend zu Schrank BxT

Höhe 250
SB X3 250/470

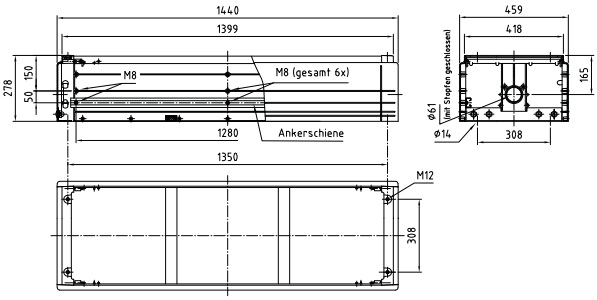

Höhe 500
SB X3 500/470

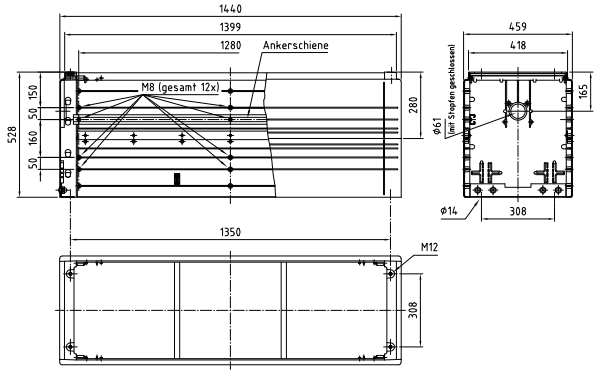

1445x635

passend zu Schrank BxT

Höhe 250

SB X3 250/635

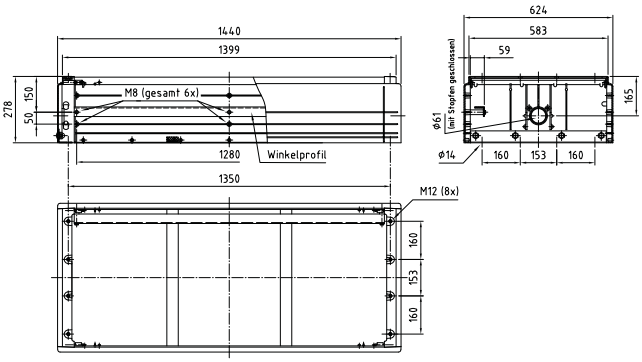

Höhe 500

SB X3 500/635

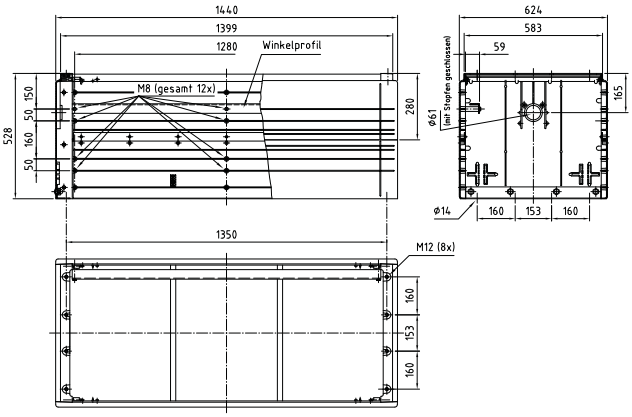

440-590
1030x320
passend zu Schrank BxT

Höhe 250
SBK 3/1-4 250/320

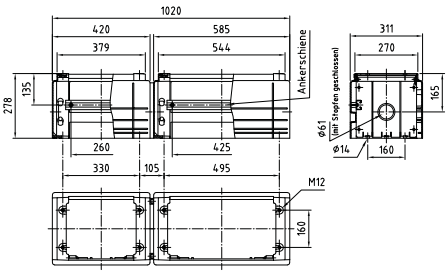

Höhe 500
SBK 3/1-4 500/320

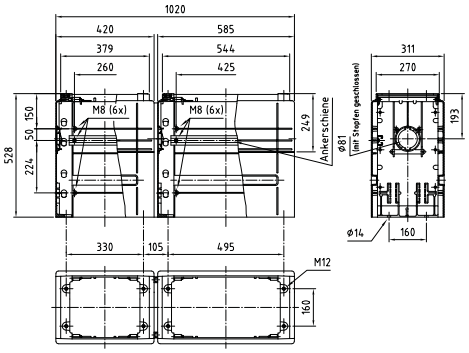

590-440
1030x320
passend zu Schrank BxT

Höhe 250
SBK 4-3/1 250/320

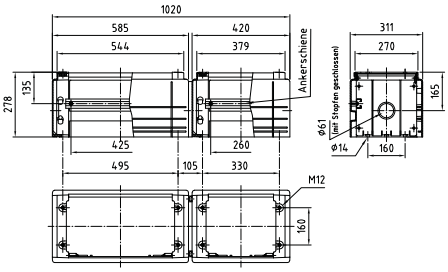

Höhe 500
SBK 4-3/1 500/320

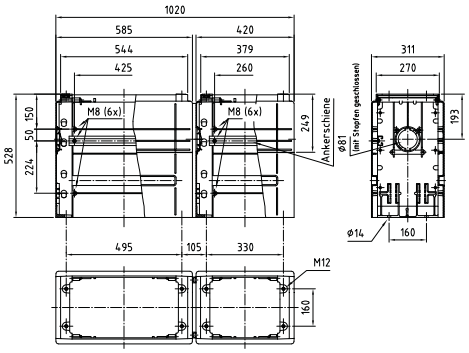

590-590
1180x320
passend zu Schrank BxT

Höhe 250
SBK 4-4 250/320

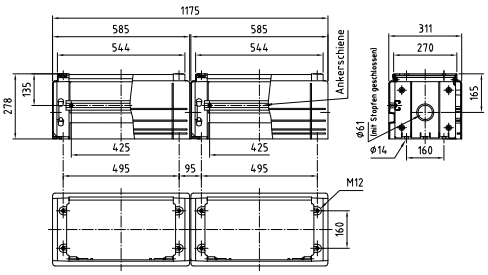

Höhe 500
SBK 4-4 500/320

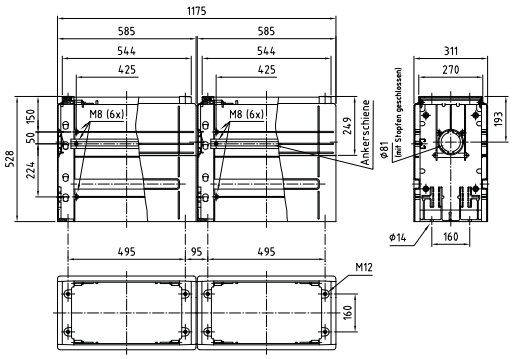

440-785
1225x320
passend zu Schrank BxT

Höhe 250
SBK 3/1-5 250/320

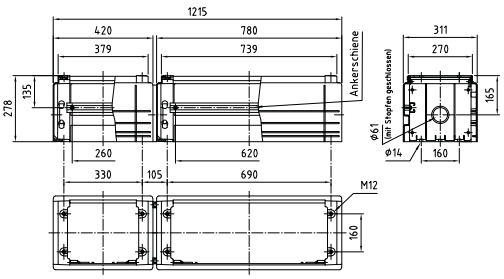

Höhe 500
SBK 3/1-5 500/320

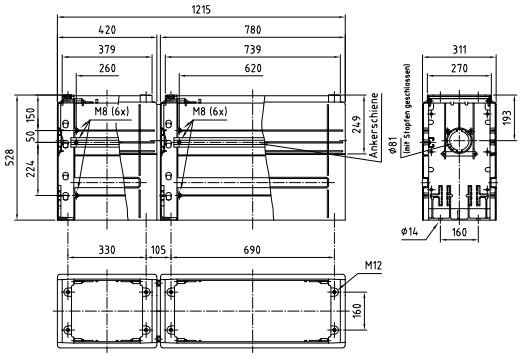

785-440
1225x320
passend zu Schrank BxT

Höhe 250
SBK 5-3/1 250/320

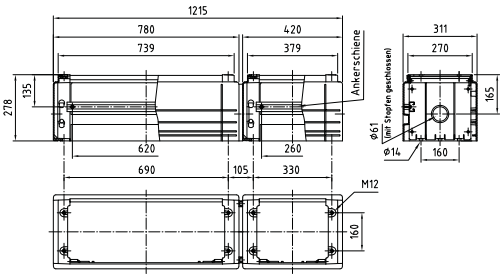

Höhe 500
SBK 5-3/1 500/320

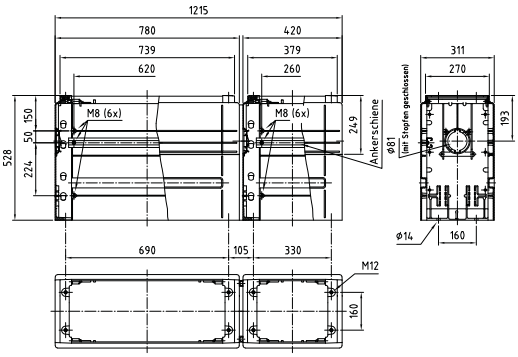

590-785
1375x320
passend zu Schrank BxT

Höhe 250
SBK 4-5 250/320

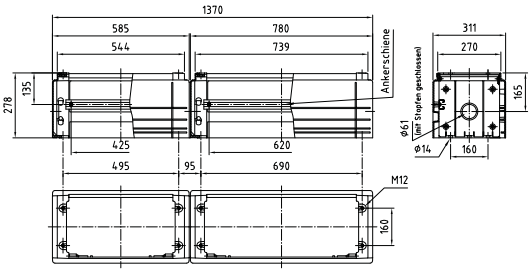

Höhe 500
SBK 4-5 500/320

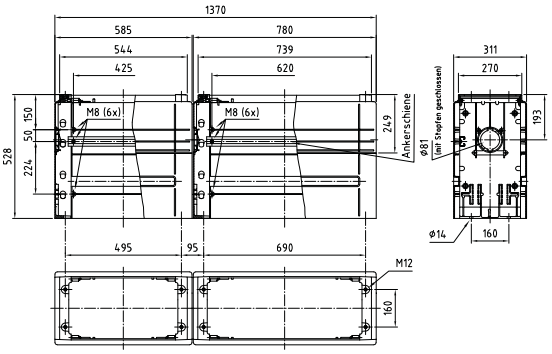

590-785
1375x470
passend zu Schrank BxT

Höhe 250
SBK 4-5 250/470

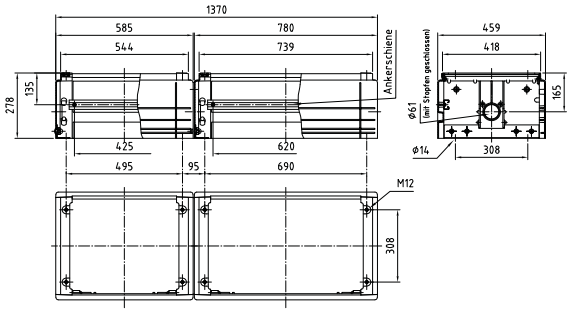

Höhe 500
SBK 4-5 500/470

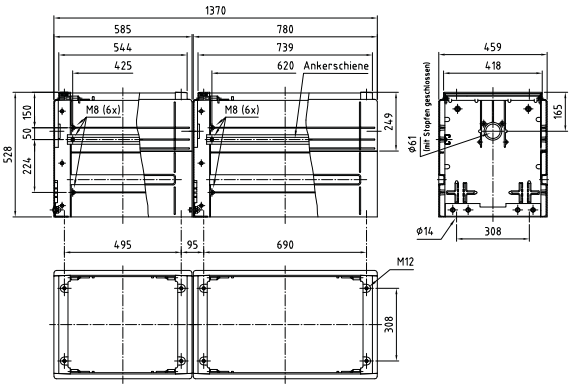

785-590
1375x320
passend zu Schrank BxT

Höhe 250
SBK 5-4 250/320

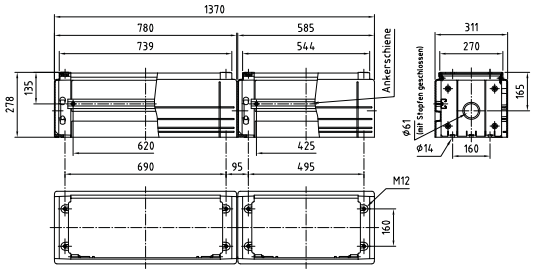

Höhe 500
SBK 5-4 500/320

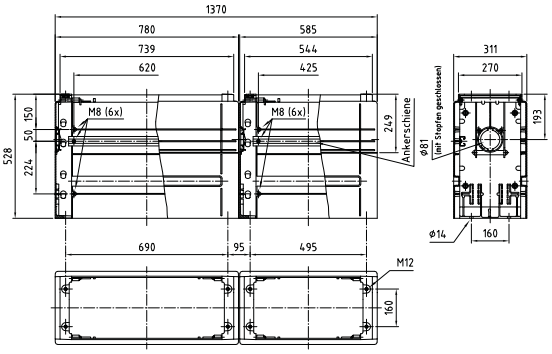

785-590
1375x470
passend zu Schrank BxT

Höhe 250
SBK 5-4 250/470

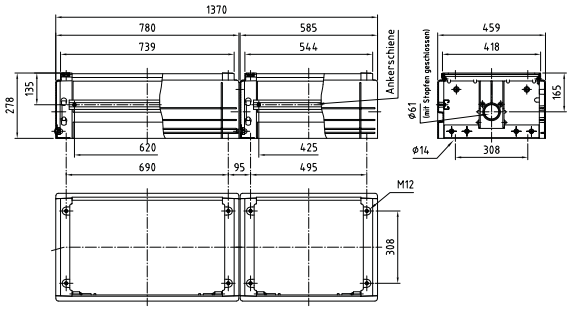

Höhe 500
SBK 5-4 500/470

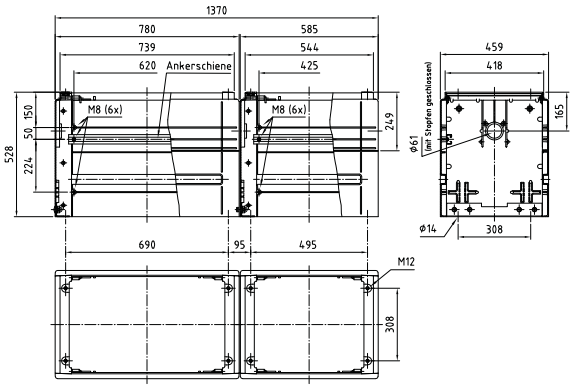

785-785
1570x320
passend zu Schrank BxT

Höhe 250
SBK 5-5 250/320

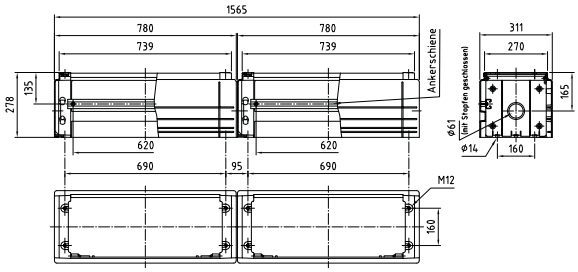

Höhe 500
SBK 5-5 500/320

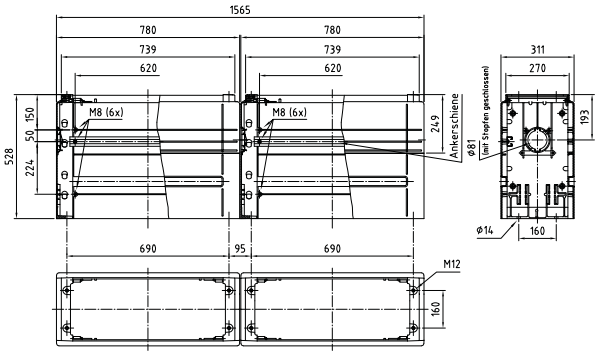

785-785
1570x470
passend zu Schrank BxT

Höhe 250
SBK 5-5 250/470

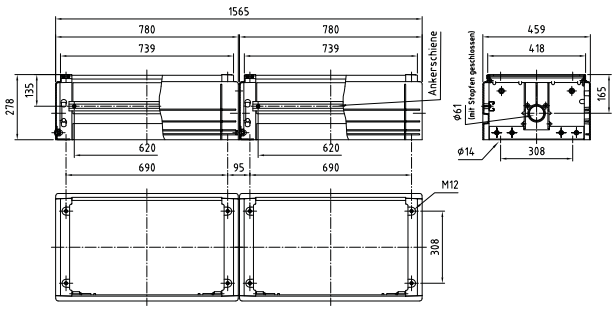

Höhe 500
SBK 5-5 500/470

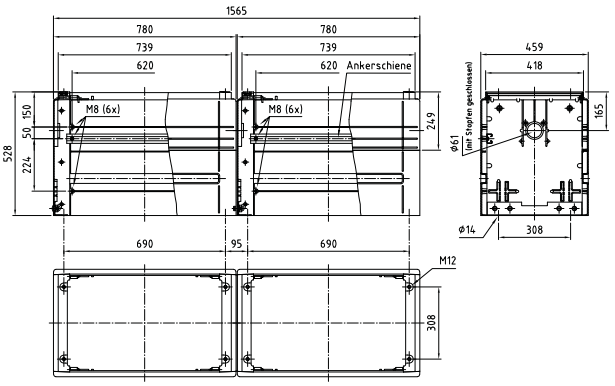

590-1115
1705x320
passend zu Schrank BxT

Höhe 250
SBK 4-6 250/320

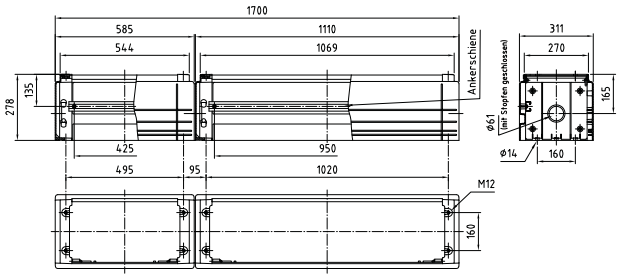

Höhe 500
SBK 4-6 500/320

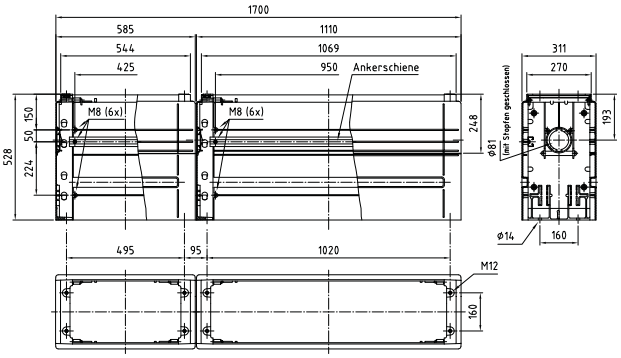

590-1115
1705x470
passend zu Schrank BxT

Höhe 250
SBK 4-6 250/470

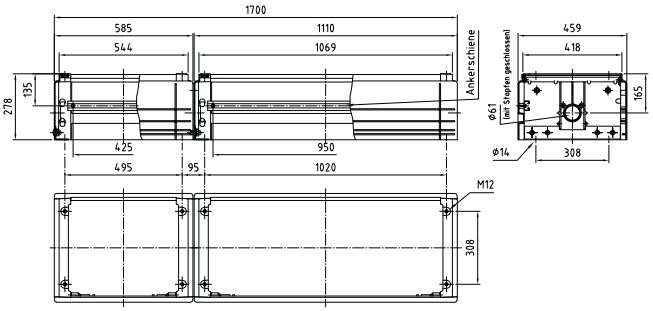

Höhe 500
SBK 4-6 500/470

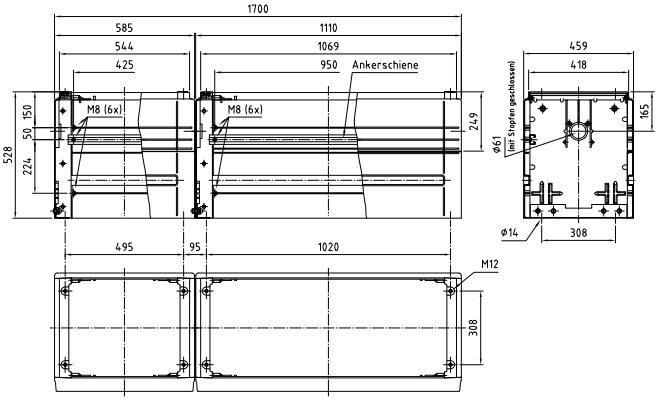

1115-590
1705x320
passend zu Schrank BxT

Höhe 250
SBK 6-4 250/320

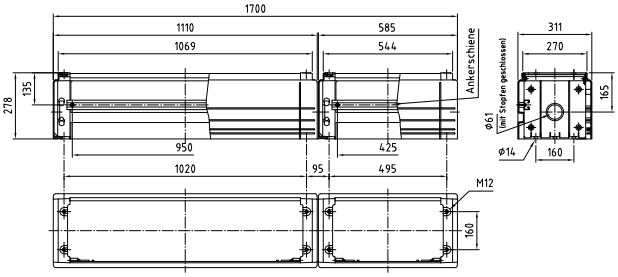

Höhe 500
SBK 6-4 500/320

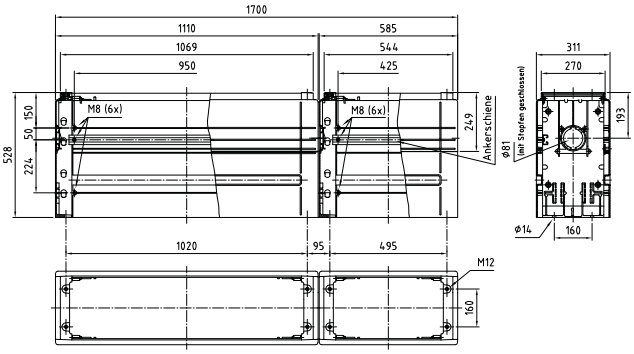

1115-590
1705x470
passend zu Schrank BxT

Höhe 250
SBK 6-4 250/470

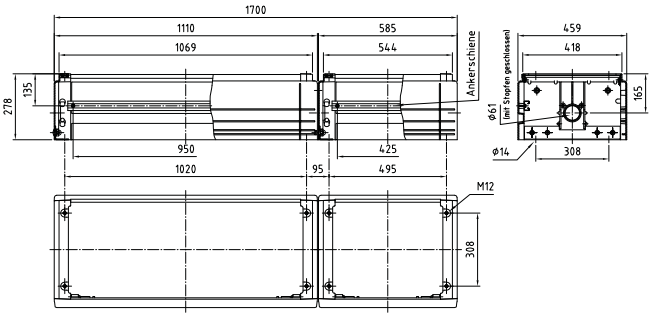

Höhe 500
SBK 6-4 500/470

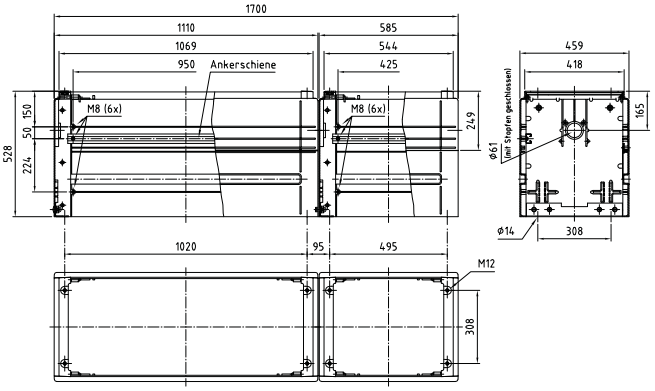

785-1115
1900x320
passend zu Schrank BxT

Höhe 250
SBK 5-6 250/320

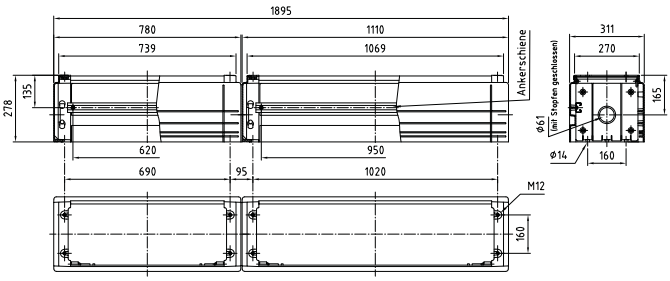

Höhe 500
SBK 5-6 500/320

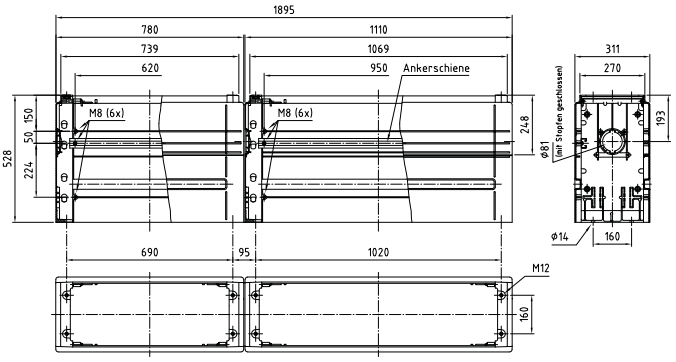

785-1115
1900x470
passend zu Schrank BxT

Höhe 250
SBK 5-6 250/470

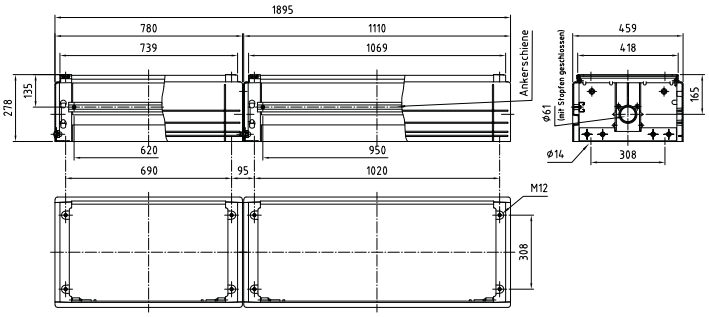

Höhe 500
SBK 5-6 500/470

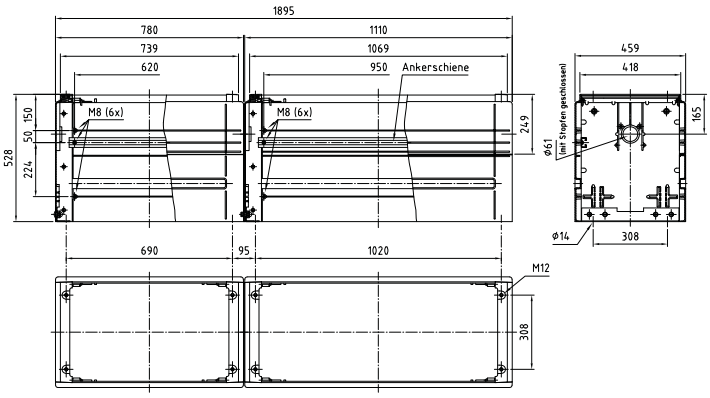

1115-785
1900x320
passend zu Schrank BxT

Höhe 250
SBK 6-5 250/320

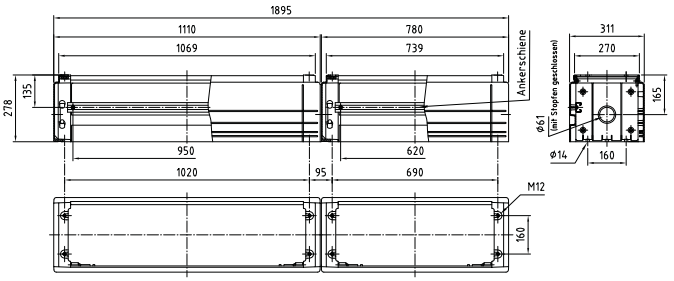

Höhe 500
SBK 6-5 500/320

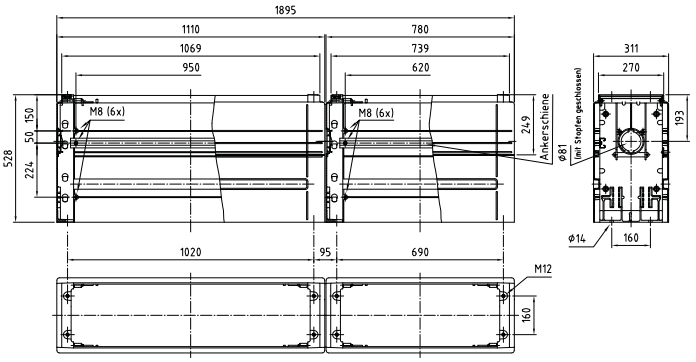

1115-785

1900x470

passend zu Schrank BxT

Höhe 250

SBK 6-5 250/470

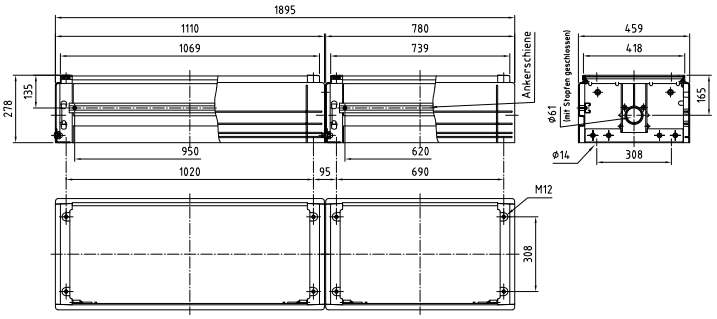

Höhe 500

SBK 6-5 500/470

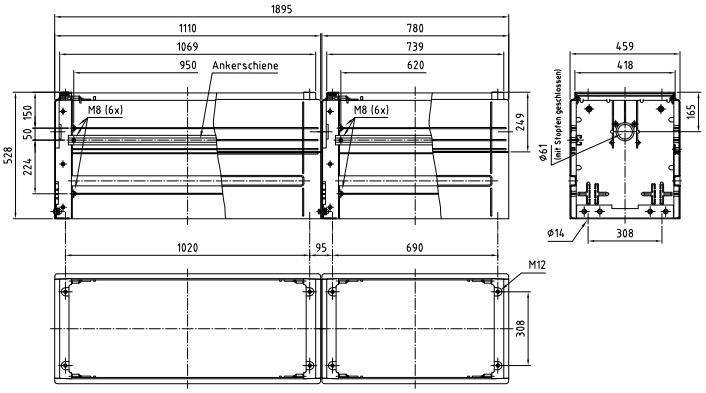

440x200
passend zu Schrank BxT

Höhe 250
SV3 250/180

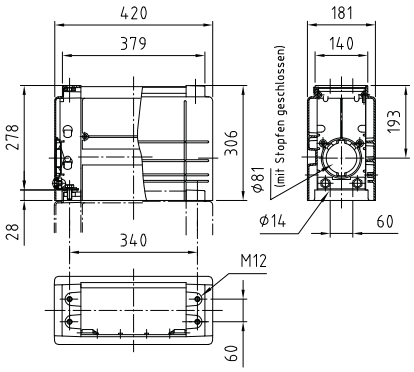

Höhe 500
SV3 500/180

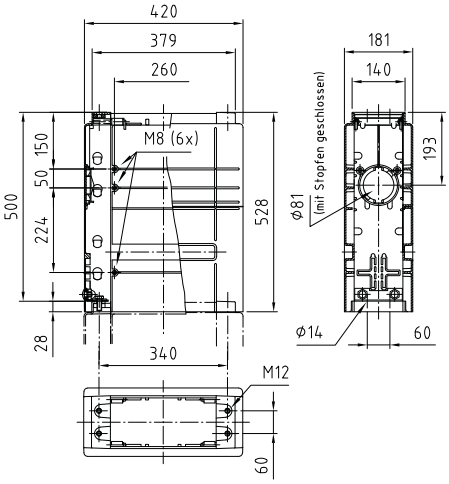

440x250
passend zu Schrank BxT

Höhe 250
SV3/1 250/250

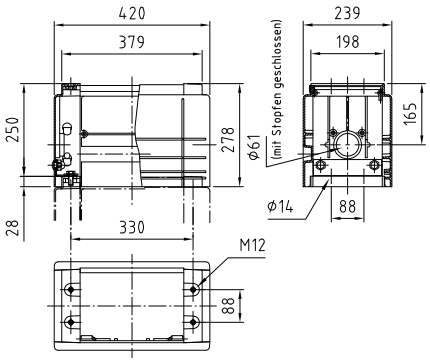

Höhe 500
SV3/1 500/250

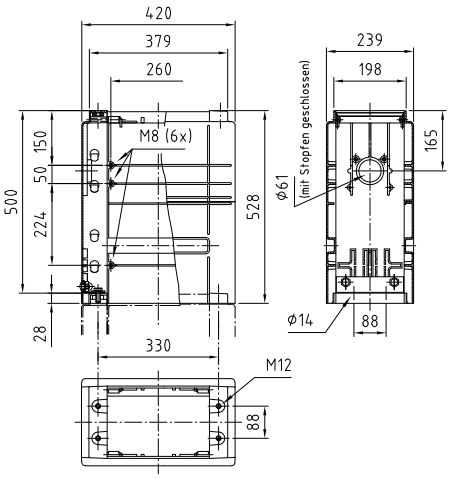

440x320

passend zu Schrank BxT

Höhe 250
SV3/1 250/320

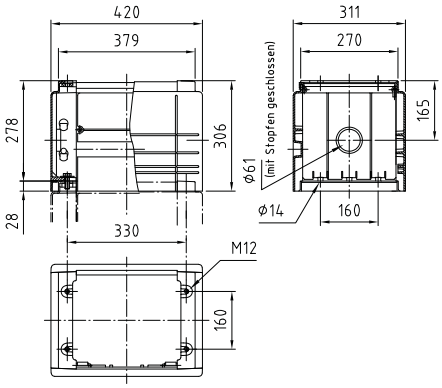

Höhe 500
SV3/1 500/320

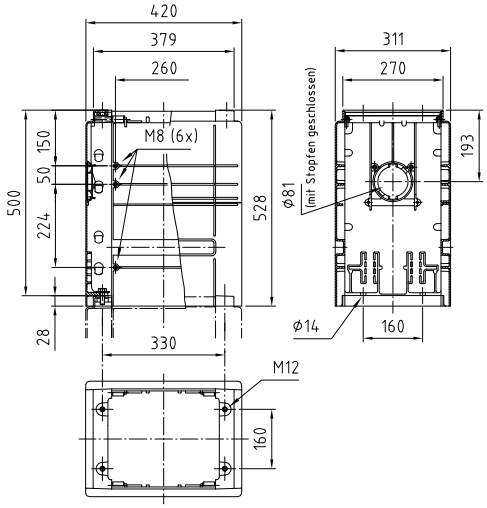

460x320

passend zu Schrank BxT

Höhe 250
SV X00 250/320

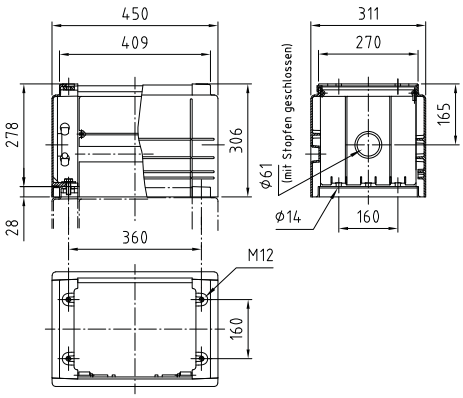

Höhe 500
SV X00 500/320

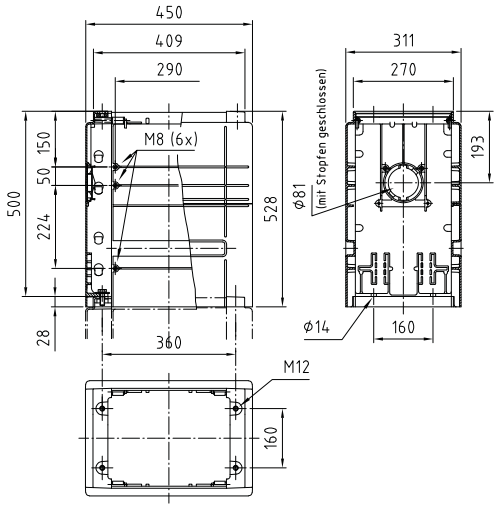

590x250
passend zu Schrank BxT

Höhe 250
SV4 250/250

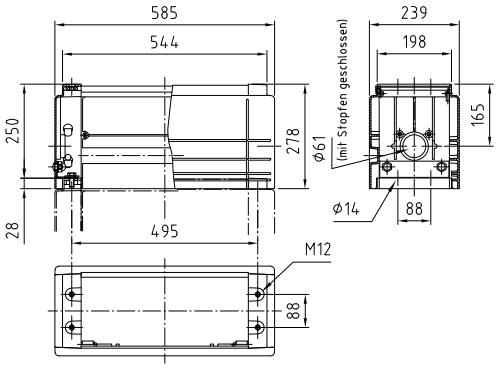

Höhe 500
SV4 500/250

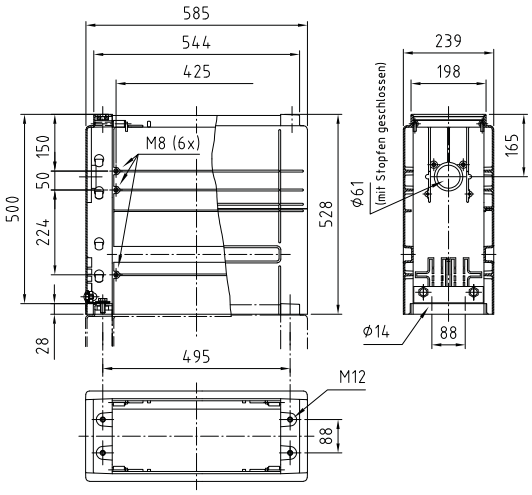

590x320
passend zu Schrank BxT

Höhe 250
SV4 250/320

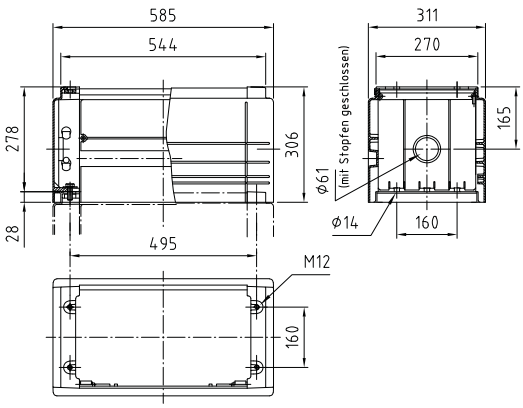

Höhe 500
SV4 500/320

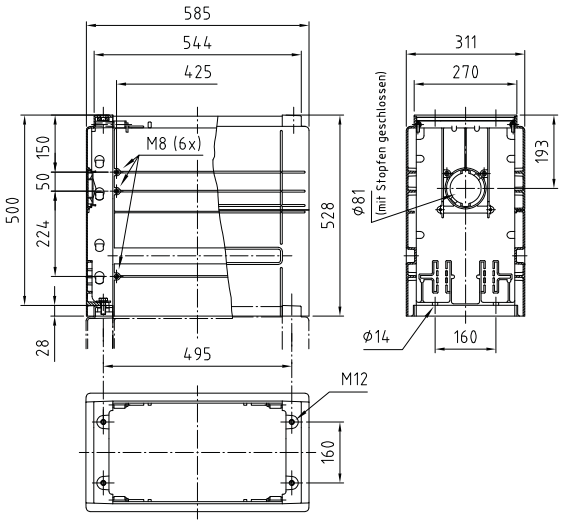

590x470
passend zu Schrank BxT

Höhe 250
SV4 250/470

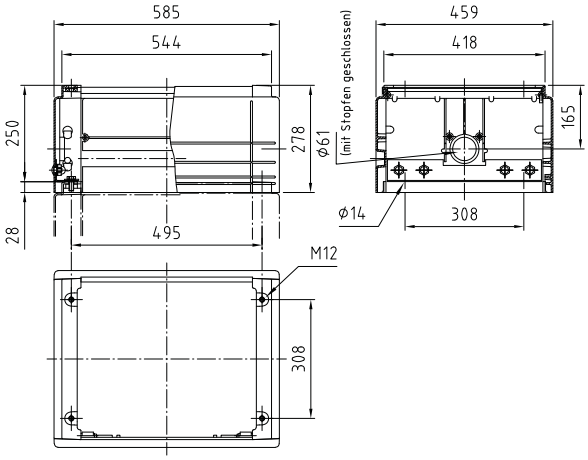

Höhe 500
SV4 500/470

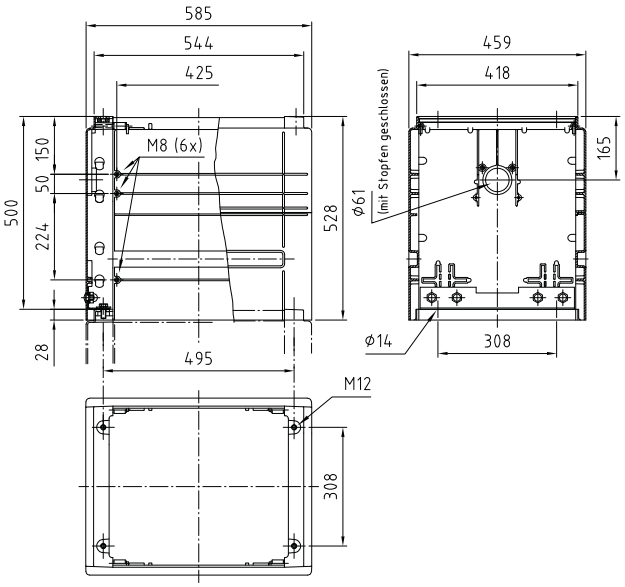

785x250
passend zu Schrank BxT

Höhe 250
SV5 250/250

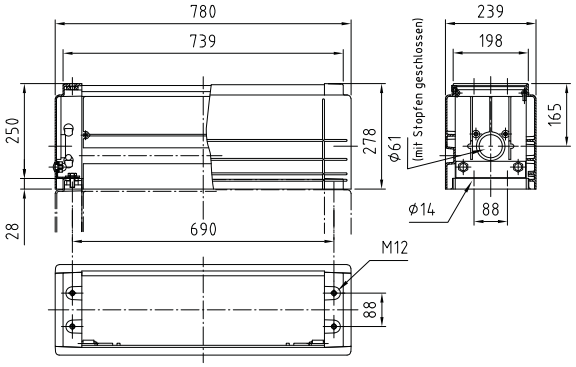

Höhe 500
SV5 500/250

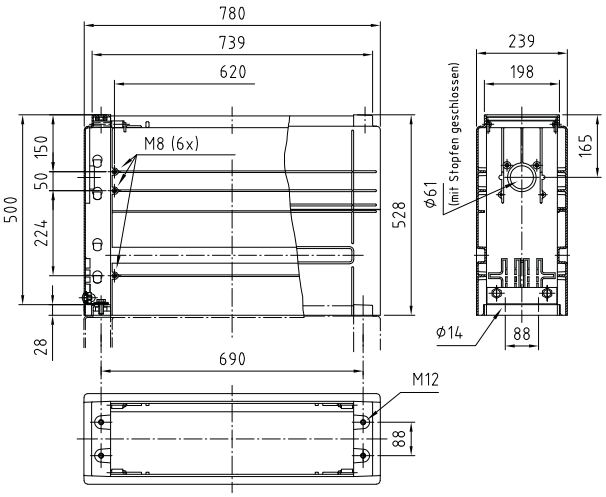

785x320
passend zu Schrank BxT

Höhe 250
SV5 250/320

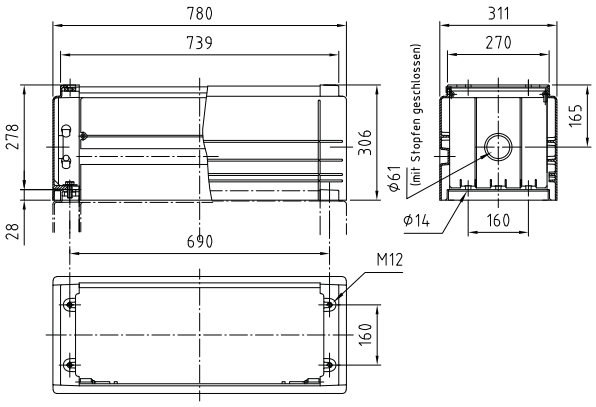

Höhe 500
SV5 500/320

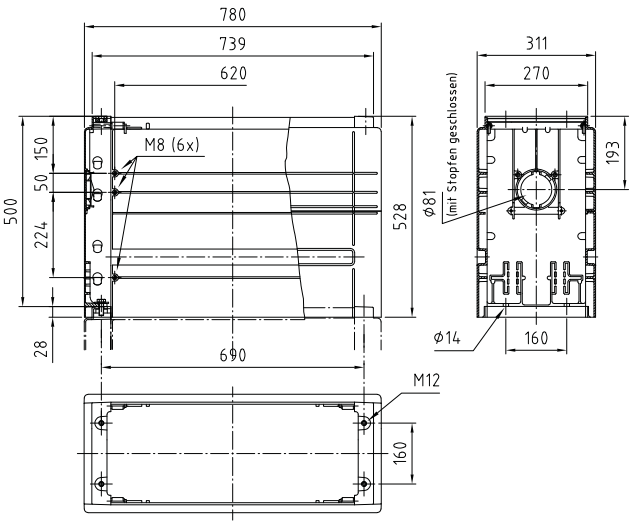

785x470

passend zu Schrank BxT

Höhe 250

SV5 250/470

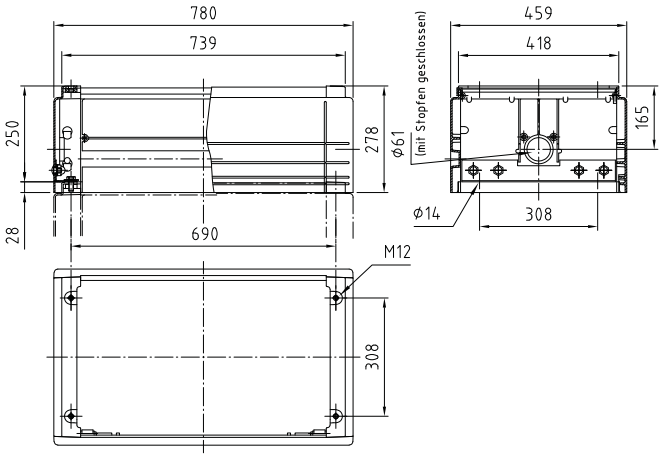

Höhe 500

SV5 500/470

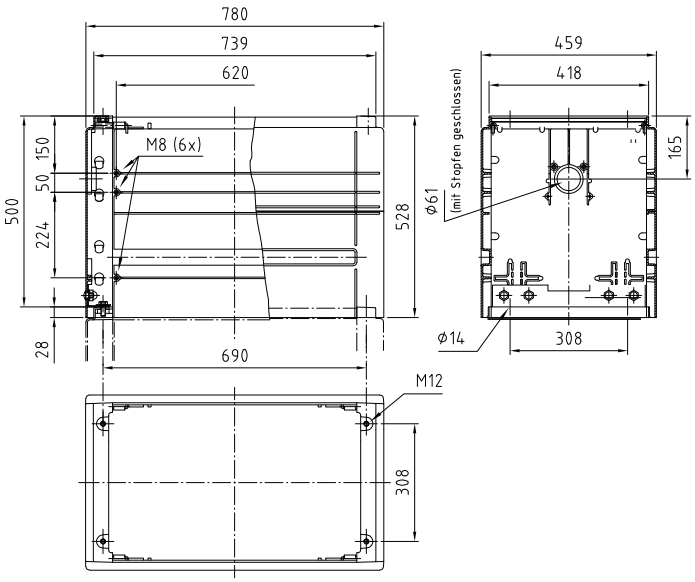

1115x320
passend zu Schrank BxT

Höhe 250
SV6 250/320

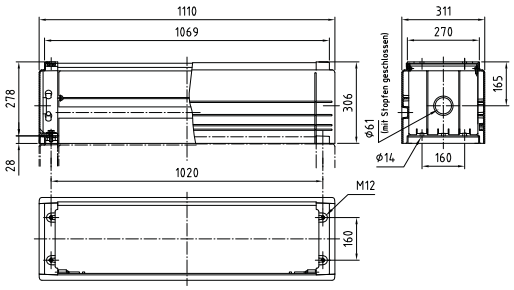

Höhe 500
SV6 500/320

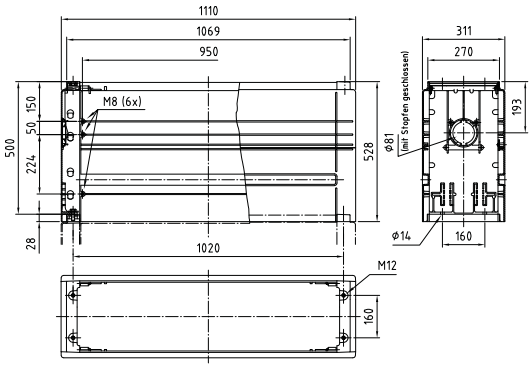

1115x470
passend zu Schrank BxT

Höhe 250
SV6 250/470

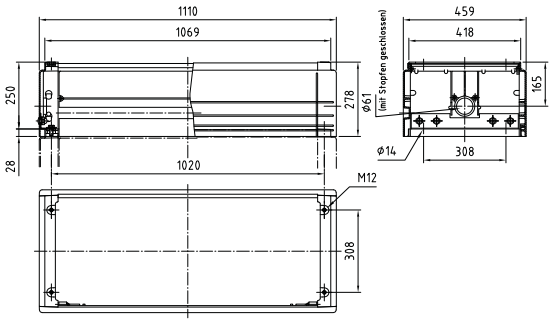

Höhe 500
SV6 500/470

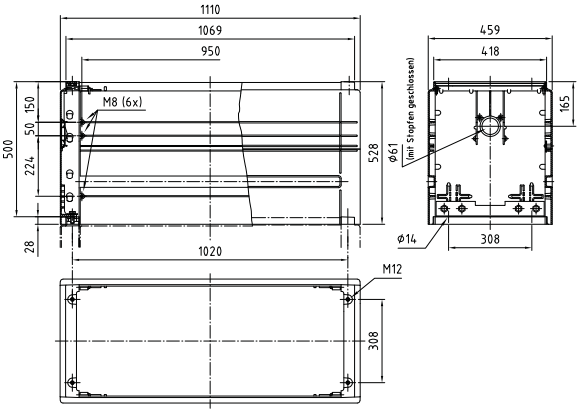

1145x320
passend zu Schrank BxT

Höhe 250
SV X3 250/320

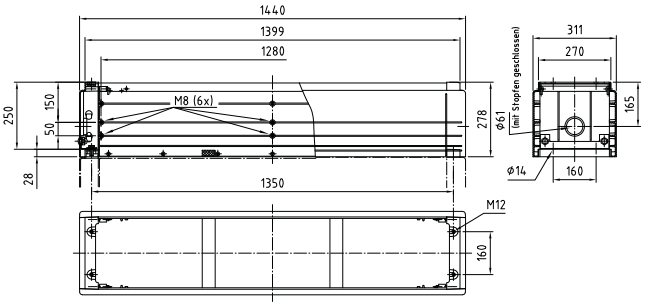

Höhe 500
SV X3 500/320

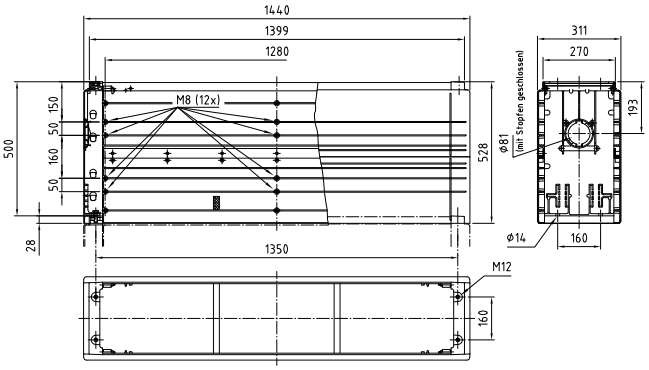

1145x470
passend zu Schrank BxT

Höhe 250
SV X3 250/470

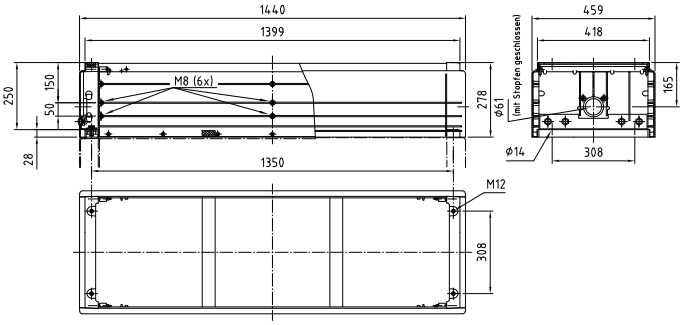

Höhe 500
SV X3 500/470

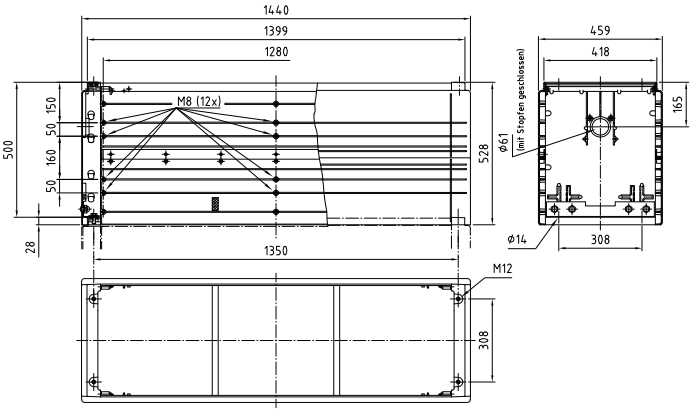

208x1303
BxH

Tiefe 116
Säule 100, glatt

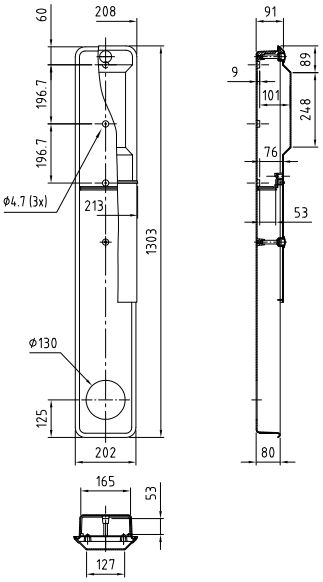

296x1140
BxH

Tiefe 161
Säule 270, glatt

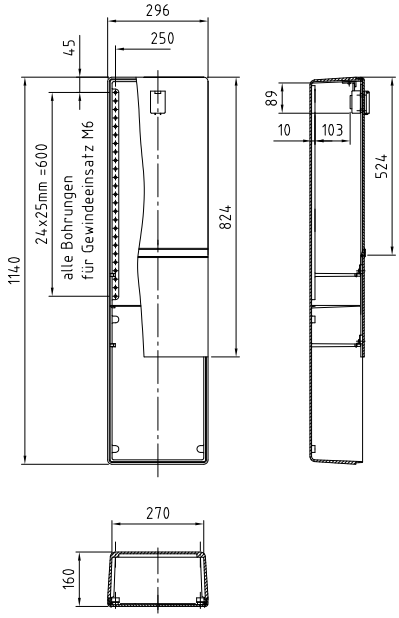

345x1450
BxH

Tiefe 240
Säule 306, gerippt

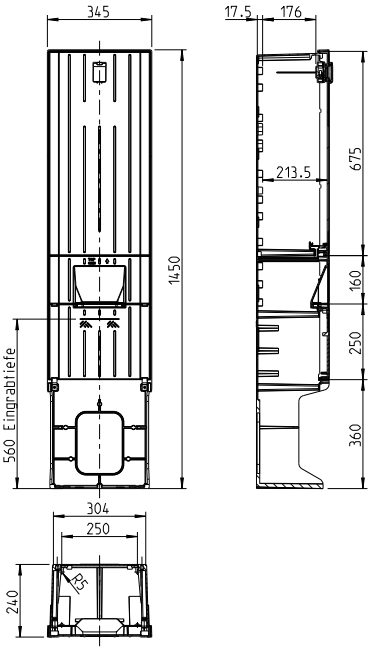

345x1600
BxH

Tiefe 240
Säule 308, gerippt

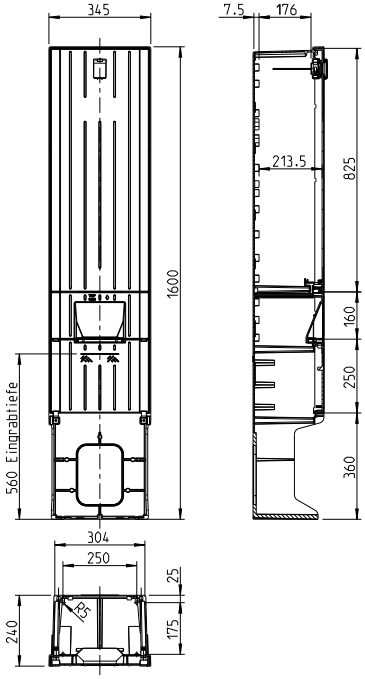

350x1710

BxH

Tiefe 278

Säule 310, gerippt

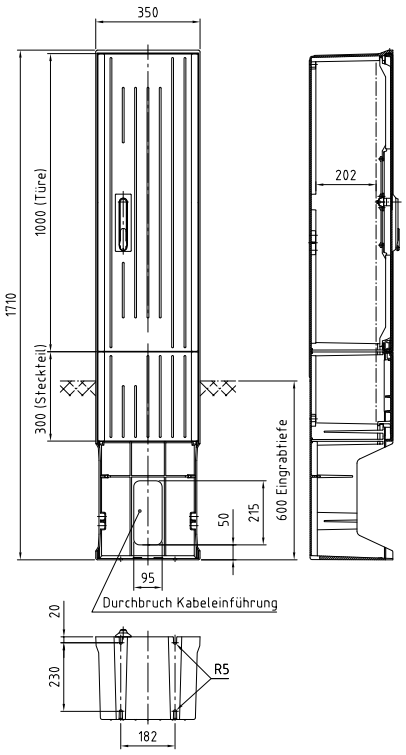

583x1710

BxH

Tiefe 278

Säule 320, gerippt

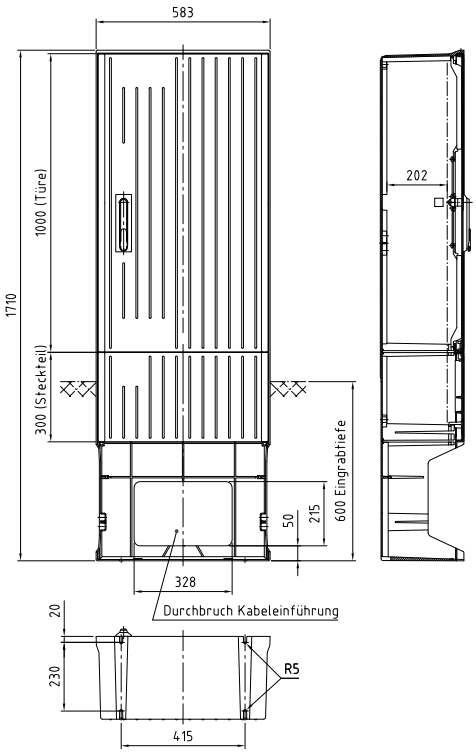

350x2010
BxH

Tiefe 278
Säule 330, gerippt

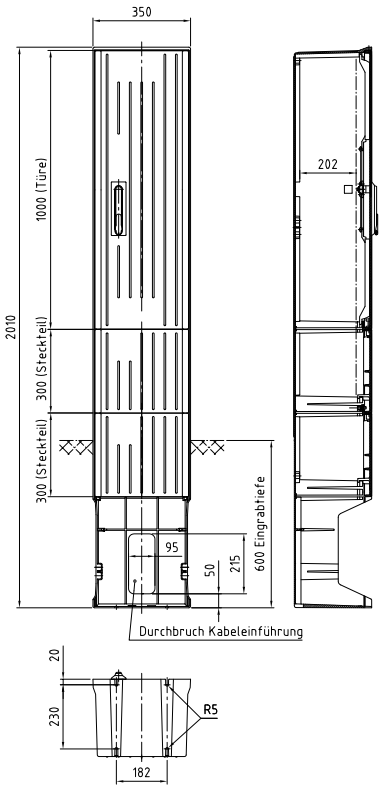

583x2010
BxH

Tiefe 278
Säule 340, gerippt

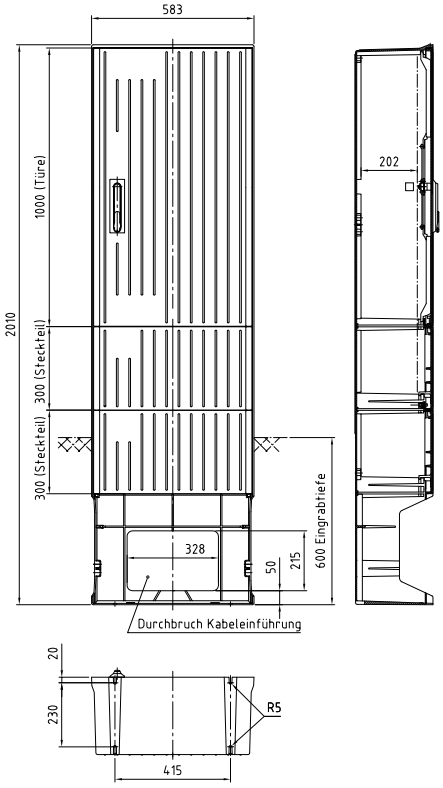

265x385
BxH

Tiefe 130, **Serie** einschalig, glatt
PUP 265/385/130 (KÜK), EHZ

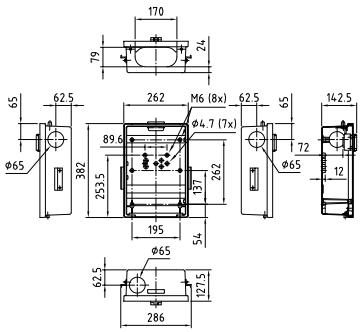

320x320
BxH

Tiefe 160, **Serie** einschalig, glatt
PUP 320/320/160 (E0), EHZ

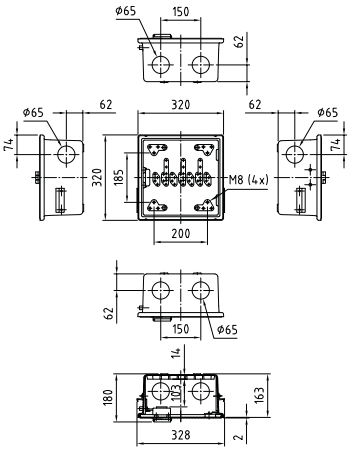

320x520
BxH

Tiefe 180, **Serie** einschalig, glatt
PUP 320/520/180 (E1), EHZ

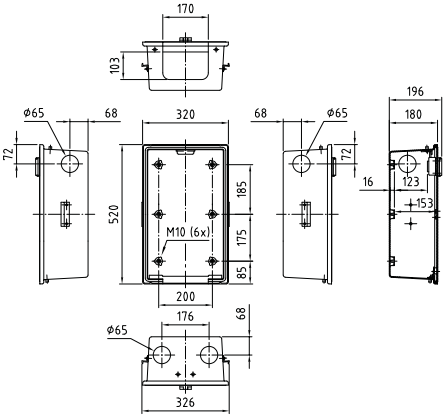

330x440
BxH

Tiefe 150, **Serie** einschalig, glatt
PUP 330/440/150 (VSK), EHZ

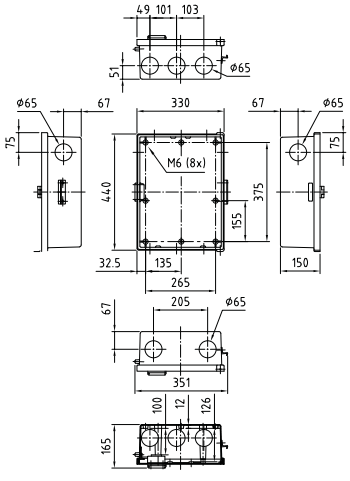

440x330
BxH

Tiefe 150, **Serie** einschalig, glatt
PUP 440/330/150, EHZ

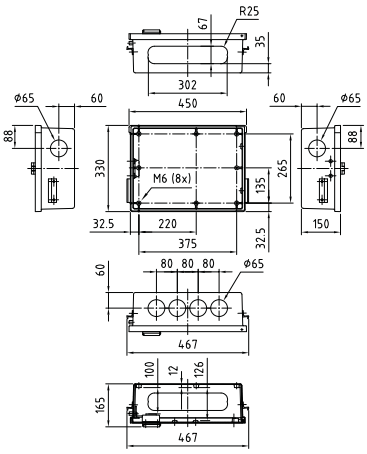

450x450
BxH

Tiefe 130, **Serie** einschalig, glatt
PUP 450/450/130, EHZ

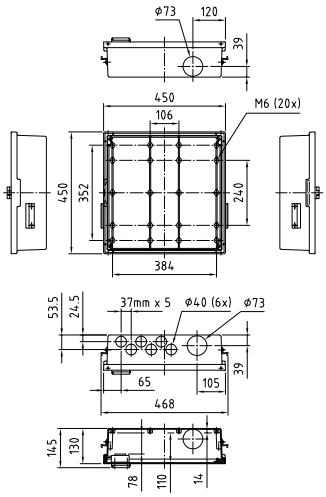

450x450
BxH

Tiefe 165, **Serie** einschalig, glatt
PUP 450/450/165, EHZ

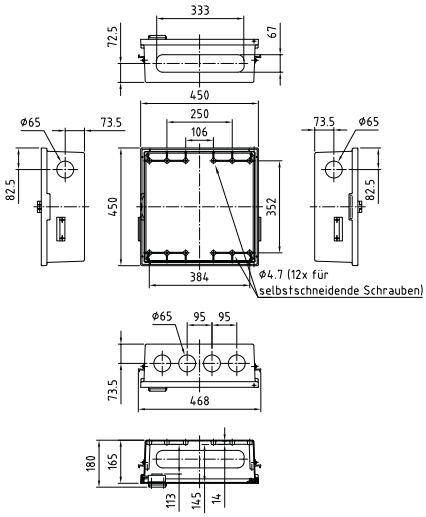

450x600
BxH

Tiefe 165, **Serie** einschalig, glatt
PUP 450/600/165, EHZ

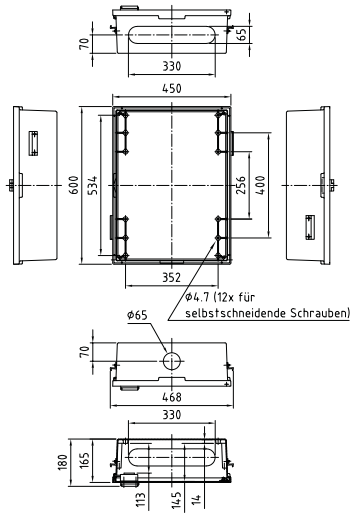

472x712
BxH

Tiefe 180, **Serie** einschalig, glatt
PUP 472/712/180 (E3), EHZ

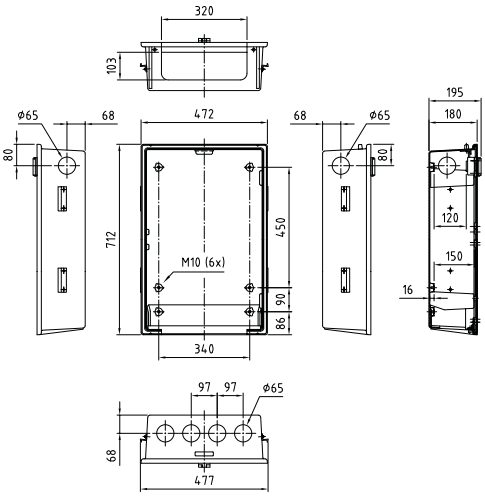

600x450
BxH

Tiefe 130, **Serie** einschalig, glatt
PUP 600/450/130, EHZ

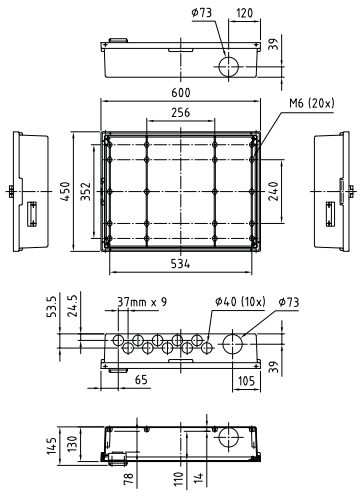

600x450
BxH

Tiefe 165, **Serie** einschalig, glatt
PUP 600/450/165, EHZ

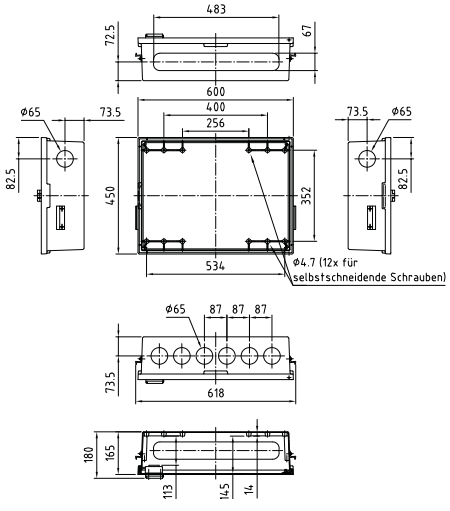

712x472
BxH

Tiefe 180, **Serie** einschalig, glatt
PUP 712/472/180, EHZ

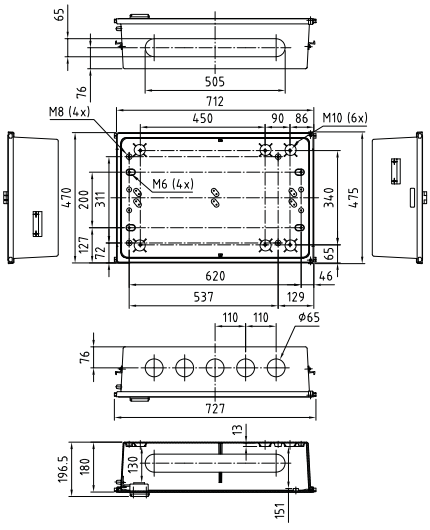

440x620
BxH

Tiefe 250, **Serie** E, glatt
E3/1 620/250

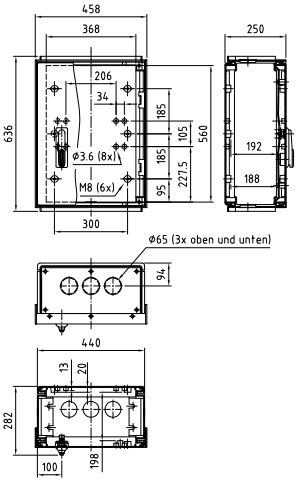

440x820
BxH

Tiefe 200, **Serie** E, glatt
E3/1 820/200

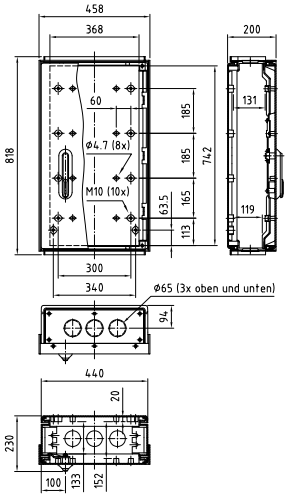

Tiefe 250, **Serie** E, glatt
E3/1 820/250

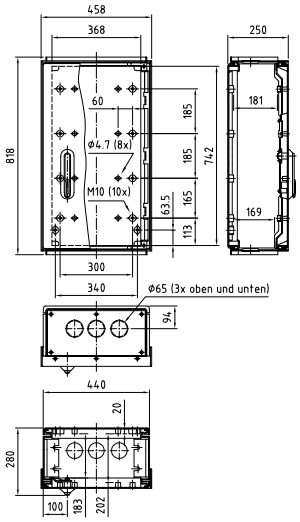

Tiefe 320, **Serie** E, glatt
E3/1 820/200

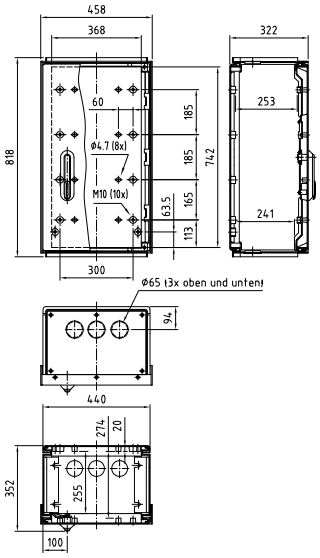

440x1050
BxH

Tiefe 200, **Serie** E, glatt
E3/1 1050/200

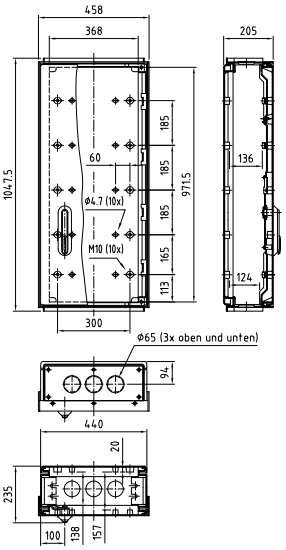

Tiefe 250, **Serie** E, glatt
E3/1 1050/250

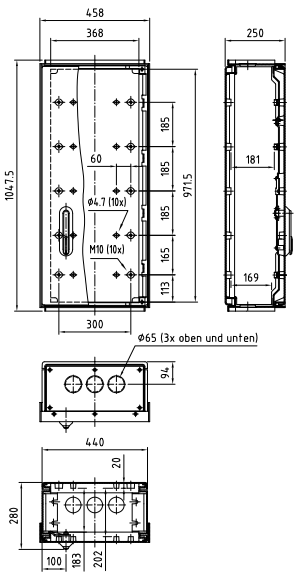

Tiefe 320, **Serie** E, glatt
E3/1 1050/320

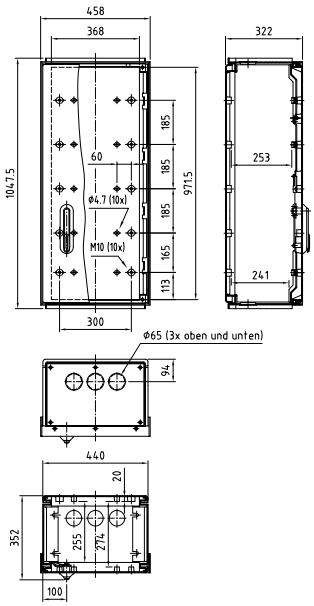

Varianten: 1/2-1/2 Türen 1/3-2/3 Türen 2/3-1/3 Türen

590x820
BxH

Tiefe 200, **Serie** E, glatt
E4 820/200

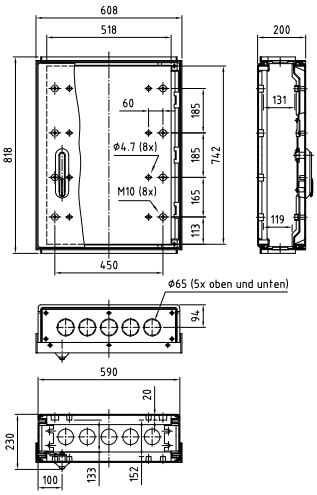

Tiefe 250, **Serie** E, glatt
E4 820/250

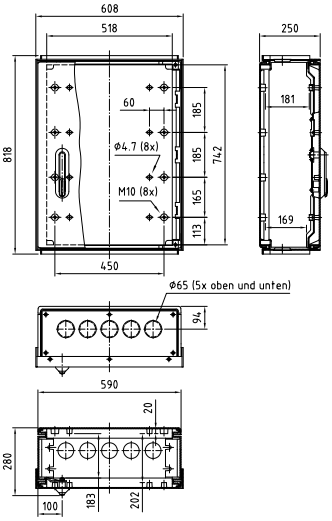

Tiefe 320, **Serie** E, glatt
E4 820/320

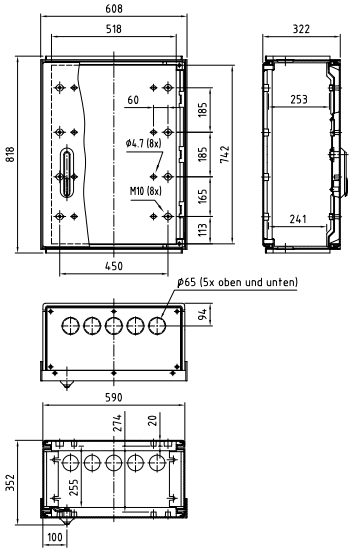

590x1050
BxH

Tiefe 200, **Serie** E, glatt
E4 1050/200

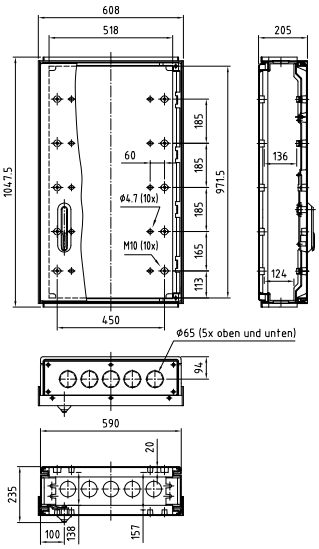

Tiefe 250, **Serie** E, glatt
E4 1050/250

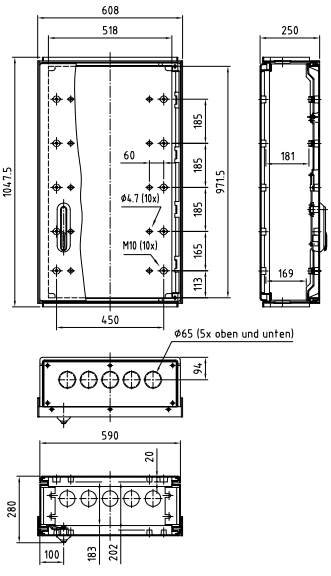

Tiefe 320, **Serie** E, glatt
E4 1050/320

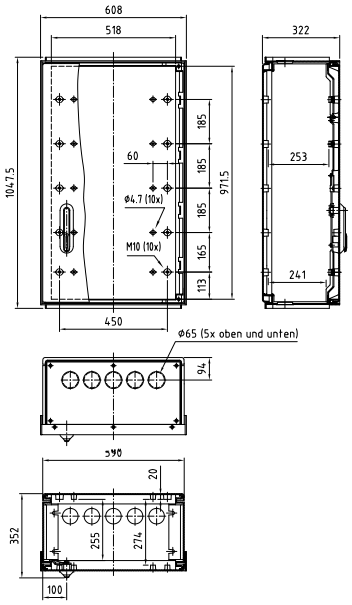

Varianten: 1/2-1/2 Türen 1/3-2/3 Türen 2/3-1/3 Türen

590x1350
BxH

Tiefe 200, **Serie** E, glatt
E4 1350/200

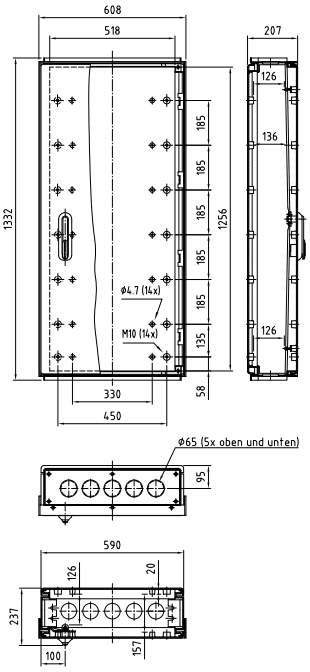

Tiefe 250, **Serie** E, glatt
E4 1350/250

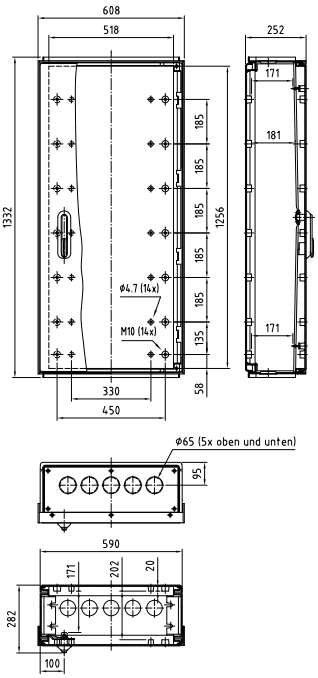

Tiefe 320, **Serie** E, glatt
E4 1350/320

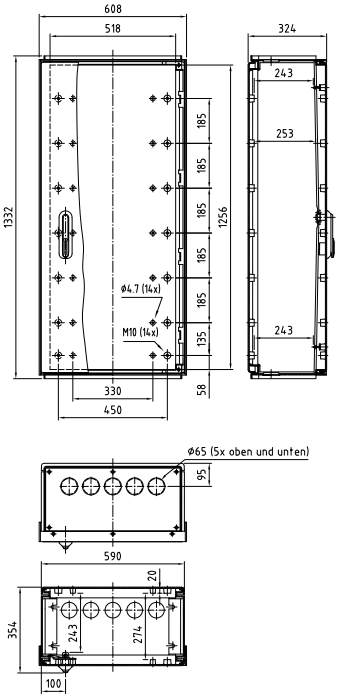

785x820
BxH

Türlichte bei Türteilung links / rechts

- 338,5 mm / 338,5 mm
- 218 mm / 458 mm
- 458 mm / 218 mm

Tiefe 200, **Serie** E, glatt
E5 820/200

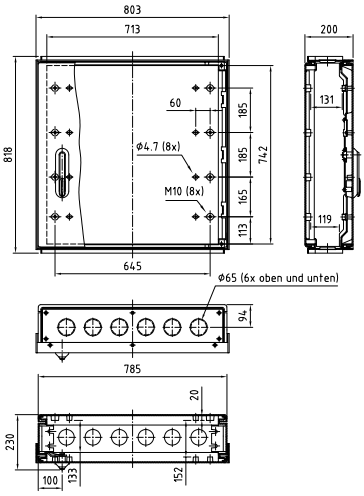

Tiefe 250, **Serie** E, glatt
E5 820/250

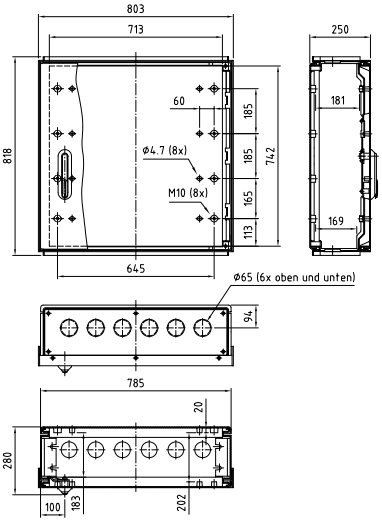

Tiefe 320, **Serie** E, glatt
E5 820/320

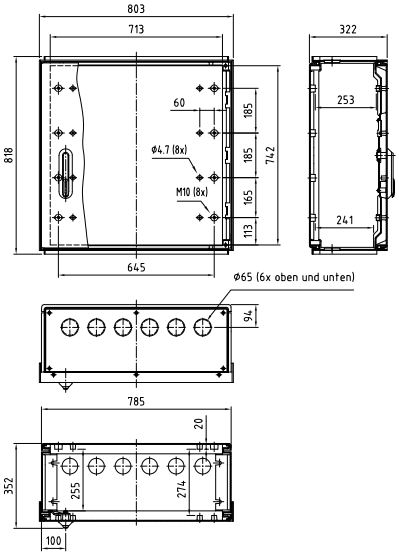

Varianten: 1/2-1/2 Türen 1/3-2/3 Türen 2/3-1/3 Türen

785x1050
BxH

Türlichte bei Türteilung links / rechts

- 338,5 mm / 338,5 mm
- 218 mm / 458 mm
- 458 mm / 218 mm

Tiefe 200, **Serie** E, glatt
E5 1050/200

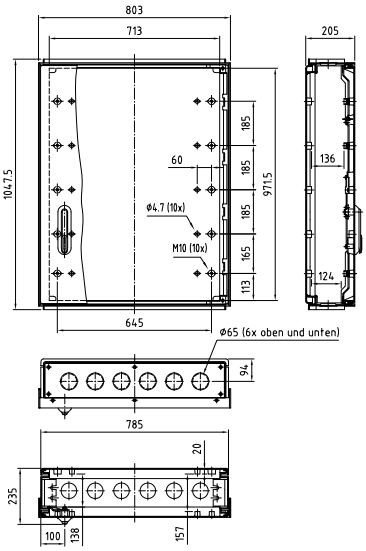

Tiefe 250, **Serie** E, glatt
E5 1050/250

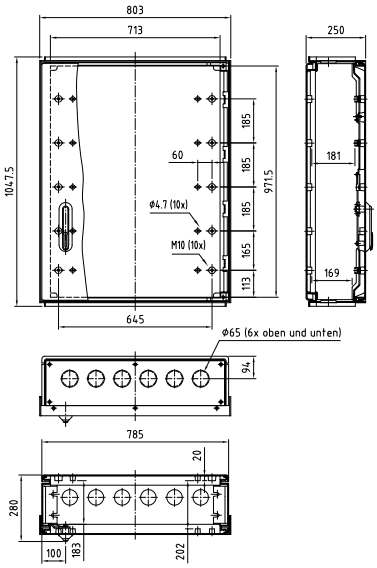

Tiefe 320, **Serie** E, glatt
E5 1050/320

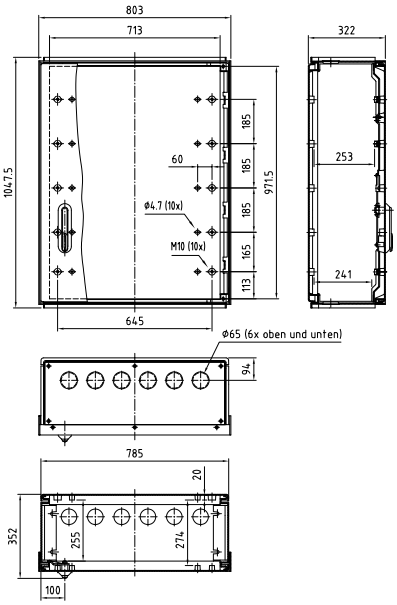

785x1350
BxH

Türlichte bei Türteilung links / rechts

- 338,5 mm / 338,5 mm
- 218 mm / 458 mm
- 458 mm / 218 mm

Tiefe 200, **Serie** E, glatt
E5 1350/200

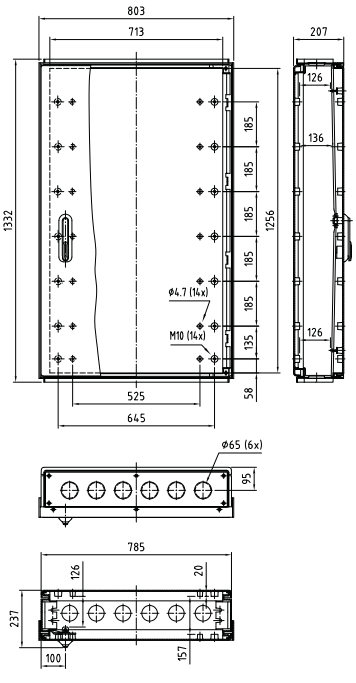

Tiefe 250, **Serie** E, glatt
E5 1350/250

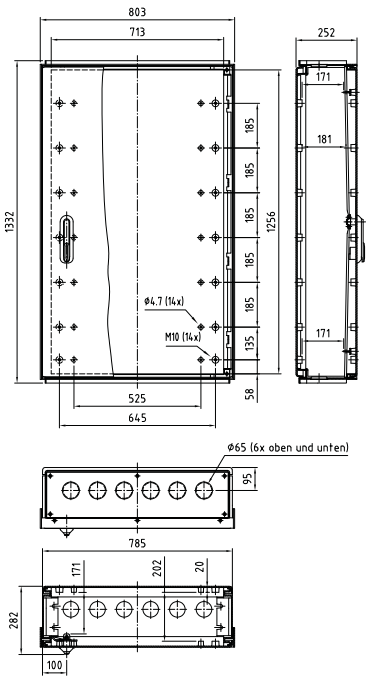

Tiefe 320, **Serie** E, glatt
E5 1350/320

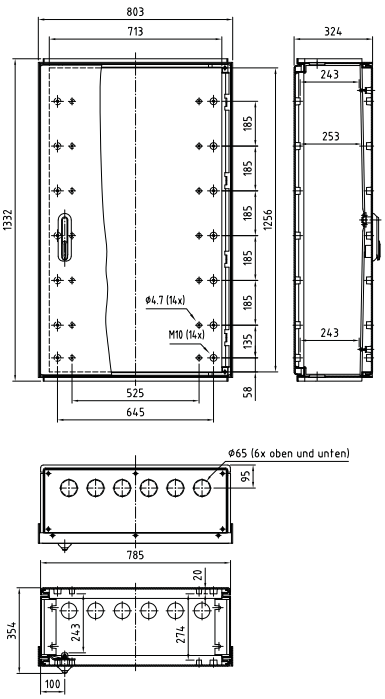

Varianten: *1/2-1/2 Türen* *1/3-2/3 Türen* *2/3-1/3 Türen*

1115x820
BxH

Türlichte bei Türteilung links / rechts

- 503,5 mm / 503,5 mm
- 297 mm / 710 mm
- 710 mm / 297 mm

Tiefe 200, **Serie** E, glatt
E6 820/200

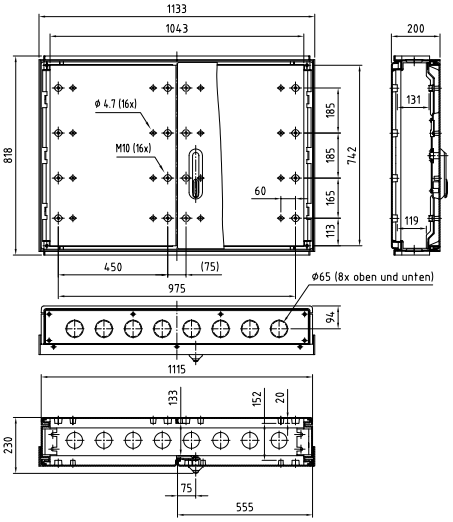

Tiefe 250, **Serie** E, glatt
E6 820/250

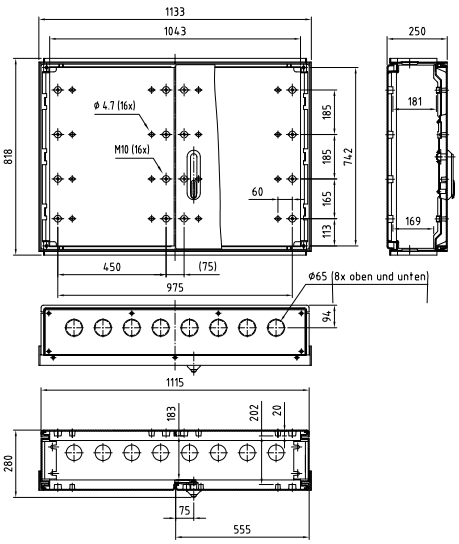

Tiefe 320, **Serie** E, glatt
E6 820/320

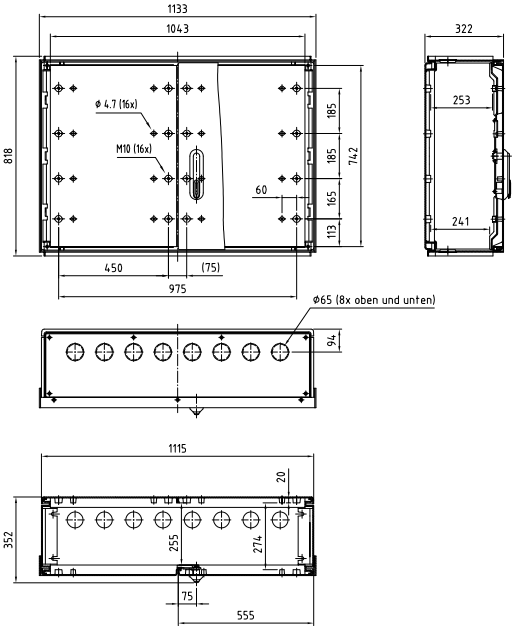

Varianten: 1/2-1/2 Türen 1/3-2/3 Türen 2/3-1/3 Türen

1115x1050
BxH

Türlichte bei Türteilung links / rechts

- 503,5 mm / 503,5 mm
- 297 mm / 710 mm
- 710 mm / 297 mm

Tiefe 200, **Serie** E, glatt
E6 1050/200

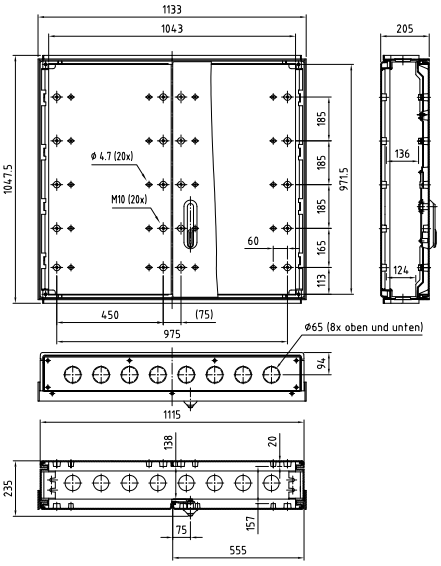

Tiefe 250, **Serie** E, glatt
E6 1050/250

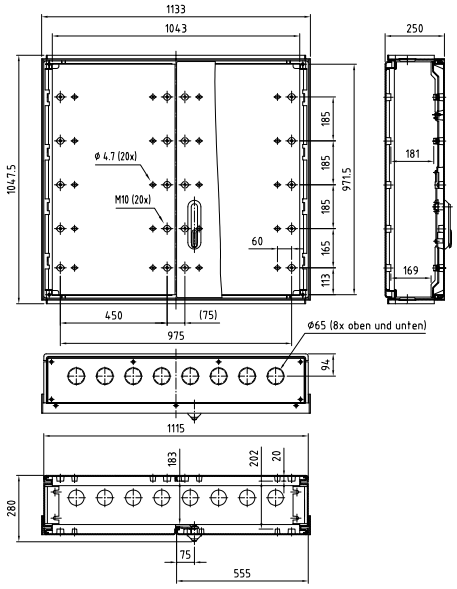

Tiefe 320, **Serie** E, glatt
E6 1050/320

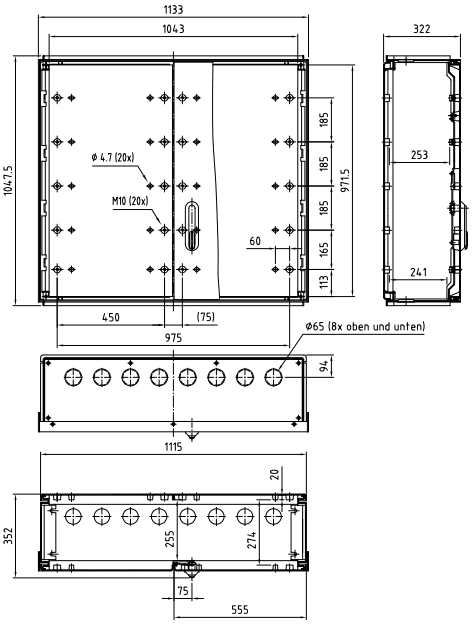

Varianten: 1/2-1/2 Türen 1/3-2/3 Türen 2/3-1/3 Türen

1115x1350
BxH

Türlichte bei Türteilung links / rechts

- 503,5 mm / 503,5 mm
- 297 mm / 710 mm
- 710 mm / 297 mm

Tiefe 200, **Serie** E, glatt
E6 1350/200

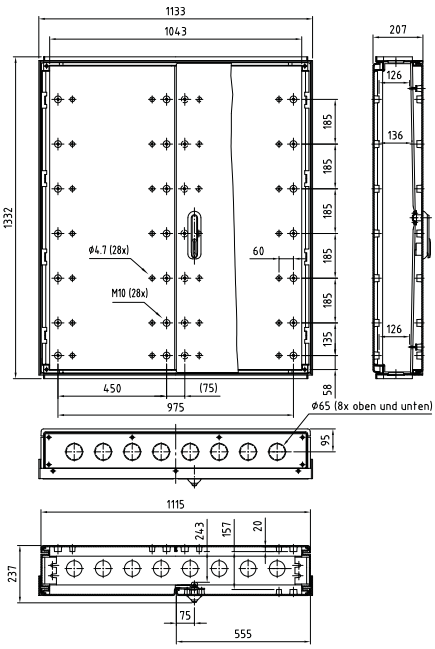

Tiefe 250, **Serie** E, glatt
E6 1350/250

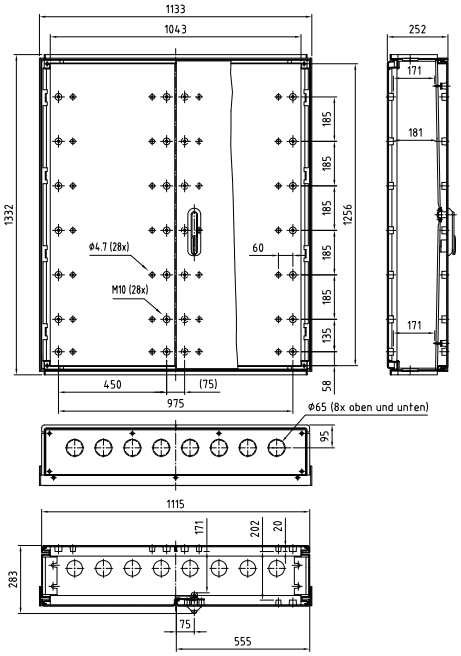

Tiefe 320, **Serie** E, glatt
E6 1350/320

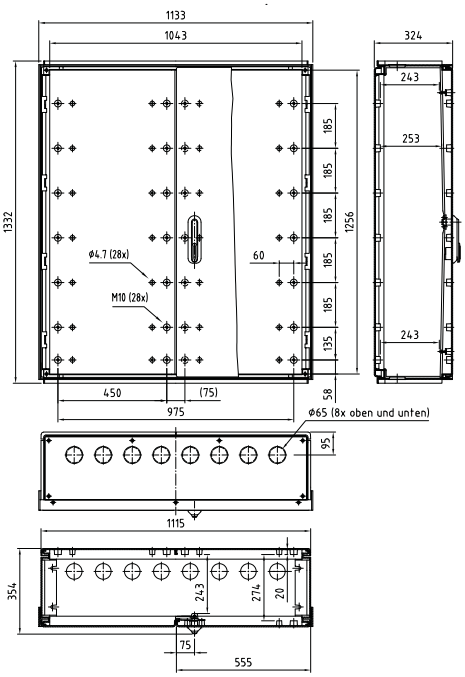

Varianten: 1/2-1/2 Türen 1/3-2/3 Türen 2/3-1/3 Türen

250x320
BxH

Tiefe 150, **Serie** einschalig, glatt
PAP 250/320/150 (KHAS)

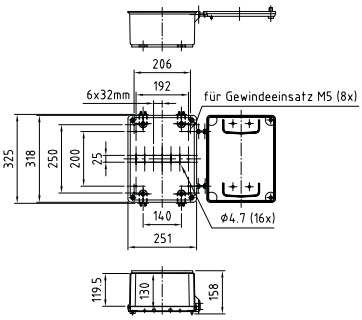

265x385
BxH

Tiefe 130, **Serie** einschalig, glatt
PAP 265/385/130 (KÜK), EHZ

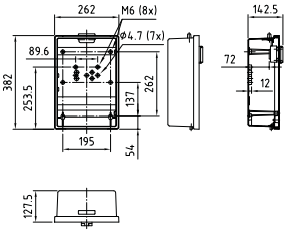

320x320
BxH

Tiefe 160, **Serie** einschalig, glatt
PAP 320/320/160 (A0), EHZ

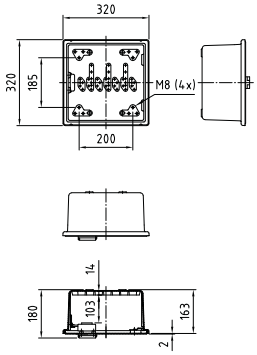

320x520
BxH

Tiefe 180, **Serie** einschalig, glatt
PAP 320/520/180 (A1), EHZ

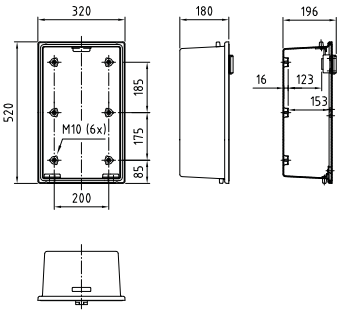

330x440
BxH

Tiefe 150, **Serie** einschalig, glatt
PAP 330/440/150 (VSK), EHZ

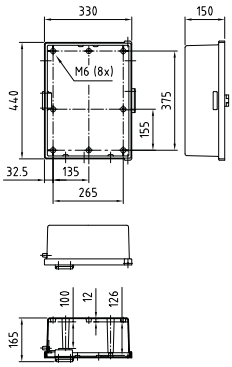

440x330
BxH

Tiefe 150, **Serie** einschalig, glatt
PAP 440/330/150, EHZ

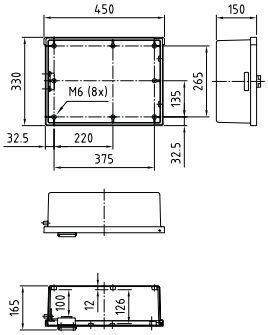

450x450
BxH

Tiefe 130, **Serie** einschalig, glatt
PAP 450/450/130, EHZ

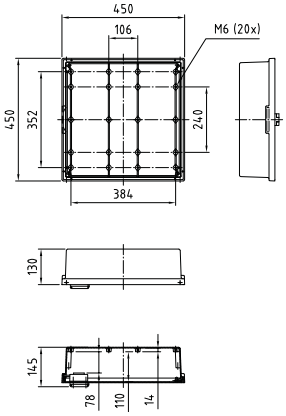

Tiefe 165, **Serie** einschalig, glatt
PAP 450/450/165, EHZ

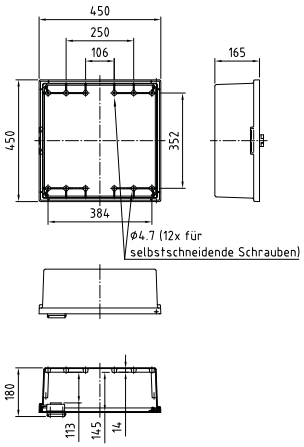

450x600
BxH

Tiefe 165, **Serie** einschalig, glatt
PAP 450/600/165, EHZ

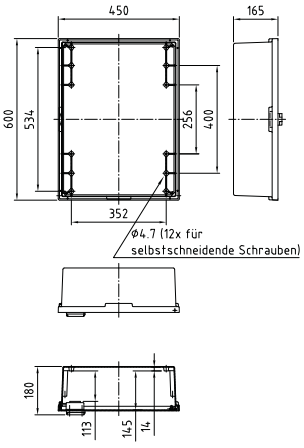

472x712
BxH

Tiefe 180, **Serie** einschalig, glatt
PAP 472/712/180 (A3), EHZ

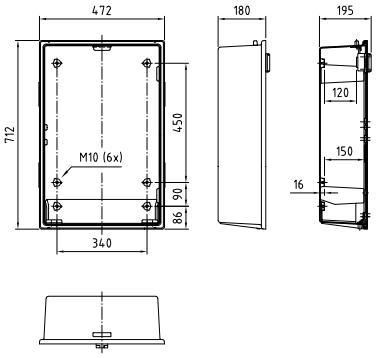

600x450
BxH

Tiefe 130, **Serie** einschalig, glatt
PAP 600/450/130, EHZ

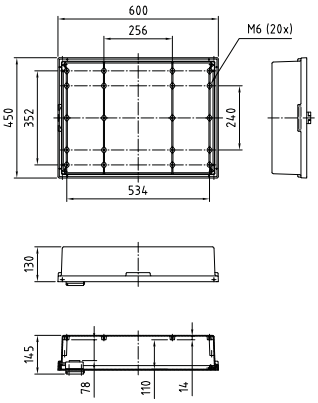

Tiefe 165, **Serie** einschalig, glatt
PAP 600/450/165, EHZ

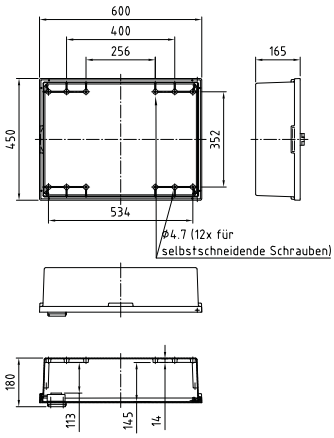

712x472
BxH

Tiefe 180, **Serie** einschalig, glatt
PAP 712/472/180, EHZ

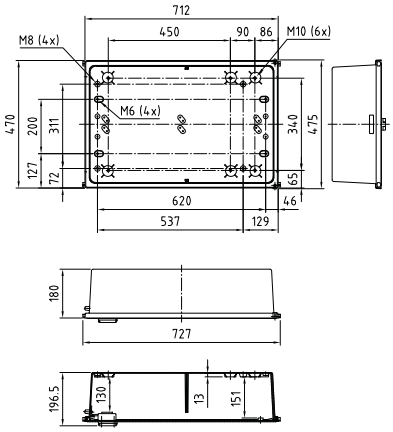

440x650
BxH

Tiefe 250, **Serie** A, glatt
A3/1 650/250

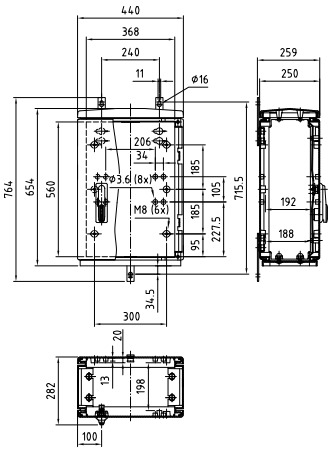

440x850
BxH

Tiefe 200, **Serie** A, glatt
A3/1 850/200

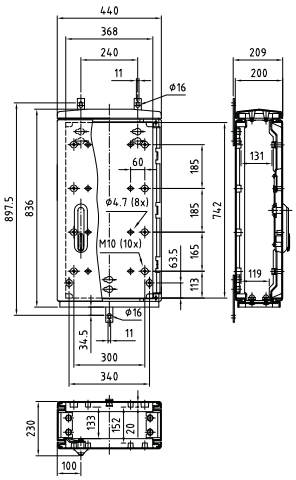

Tiefe 250, **Serie** A, glatt
A3/1 850/250

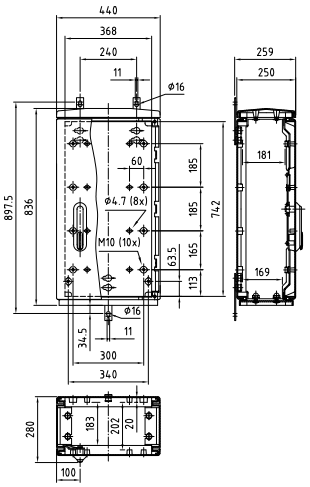

440x850
BxH

Tiefe 320, **Serie** A, glatt
A3/1 850/320

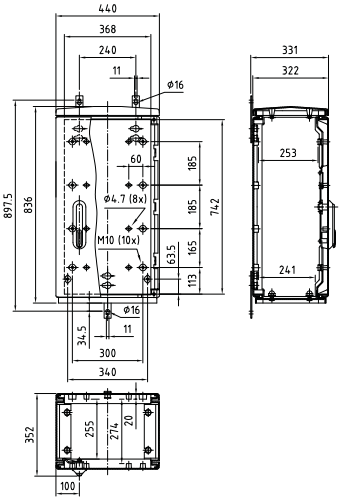

440x1080
BxH

Tiefe 250, **Serie** A, glatt
A3/1 1080/250

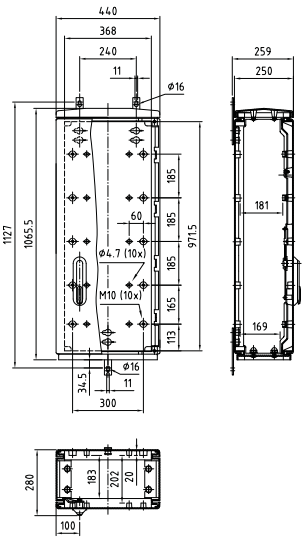

Tiefe 320, **Serie** A, glatt
A3/1 1080/320

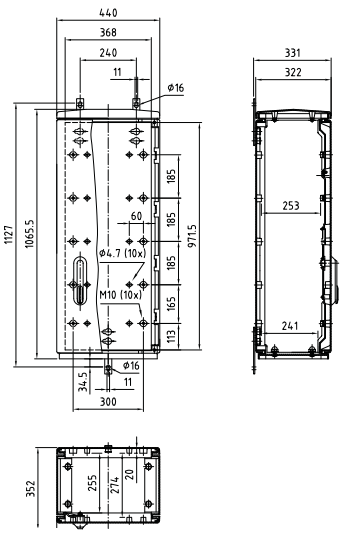

Varianten: 1/2-1/2 Türen 1/3-2/3 Türen 2/3-1/3 Türen

590x850
BxH

Tiefe 250, **Serie** A, glatt
A4 850/250

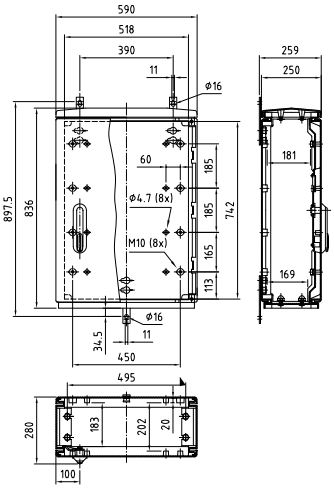

Tiefe 320, **Serie** A, glatt
A4 850/320

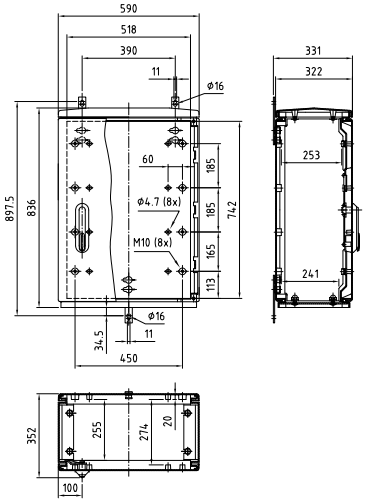

590x1080
BxH

Tiefe 250, **Serie** A, glatt
A4 1080/250

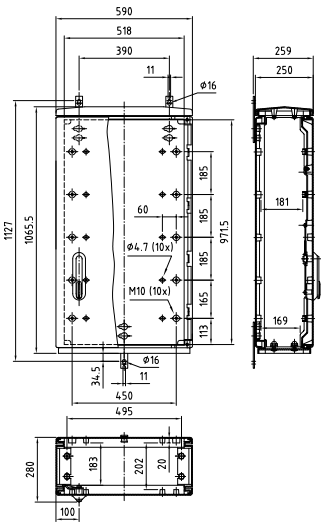

Tiefe 320, **Serie** A, glatt
A4 1080/320

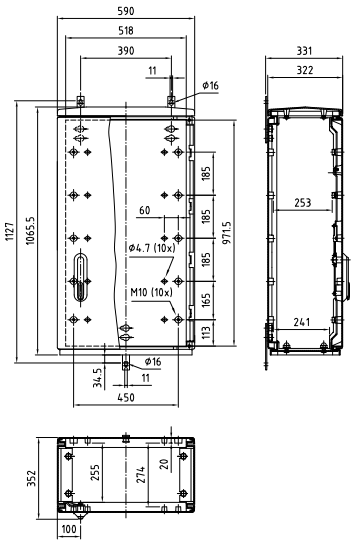

Varianten: *1/2-1/2 Türen* *1/3-2/3 Türen* *2/3-1/3 Türen*

590x1350

BxH

Tiefe 250, **Serie** A, glatt
A4 1350/250

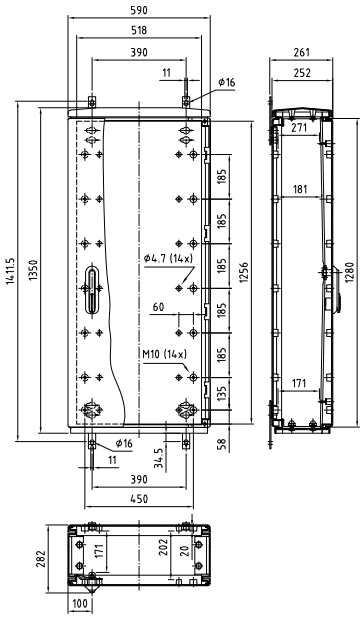

Tiefe 320, **Serie** A, glatt
A4 1350/320

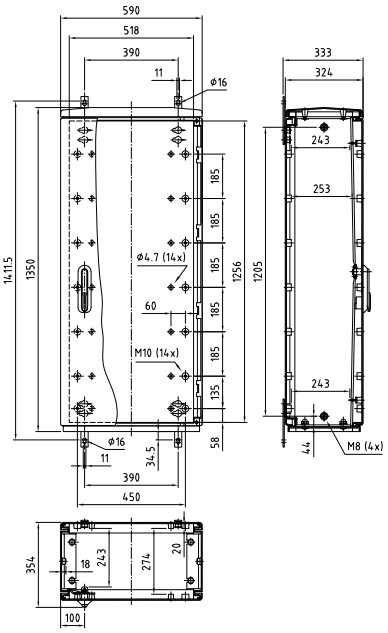

785x850

BxH

Türlichte bei Türteilung links / rechts

- 338,5 mm / 338,5 mm
- 218 mm / 458 mm
- 458 mm / 218 mm

Tiefe 250, **Serie** A, glatt
A5 850/250

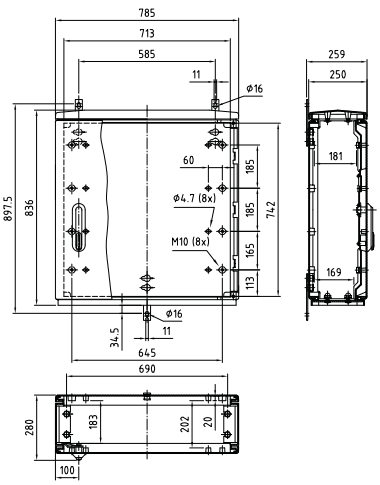

Tiefe 320, **Serie** A, glatt
A5 850/320

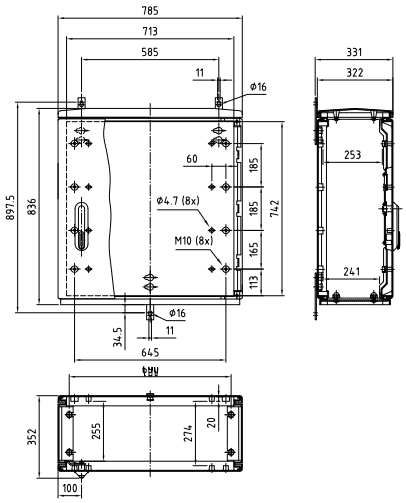

Varianten: 1/2-1/2 Türen 1/3-2/3 Türen 2/3-1/3 Türen

785x1080
BxH

Türlichte bei Türteilung links / rechts

- 338,5 mm / 338,5 mm
- 218 mm / 458 mm
- 458 mm / 218 mm

Tiefe 250, **Serie** A, glatt
A5 1080/250

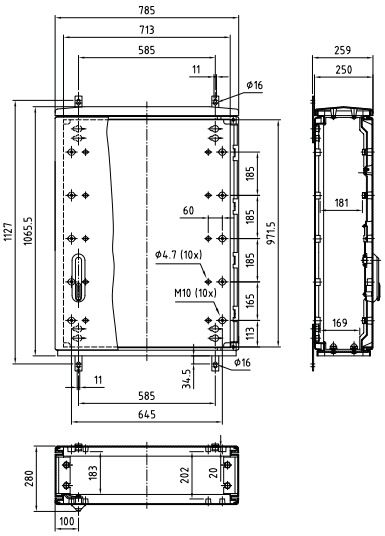

Tiefe 320, **Serie** A, glatt
A5 1080/320

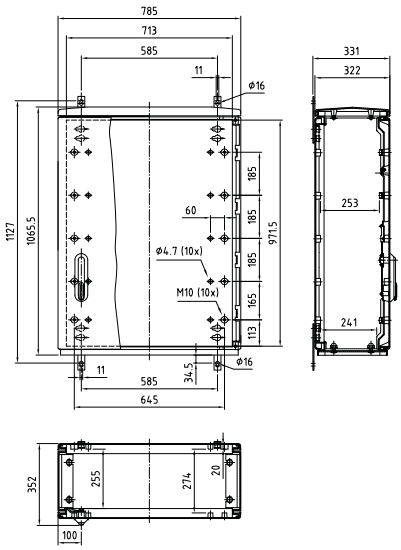

785x1350
BxH

Türlichte bei Türteilung links / rechts

- 338,5 mm / 338,5 mm
- 218 mm / 458 mm
- 458 mm / 218 mm

Tiefe 250, **Serie** A, glatt
A5 1350/250

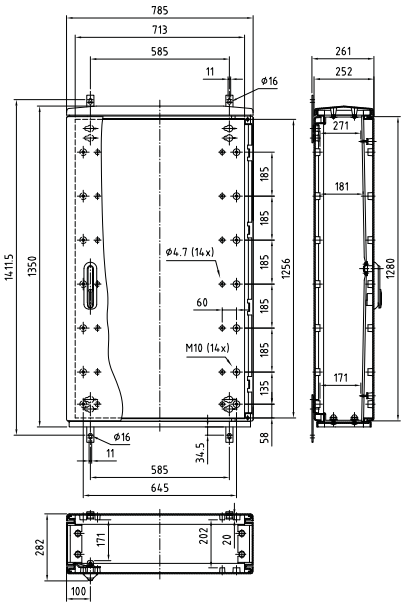

Tiefe 320, **Serie** A, glatt
A5 1350/320

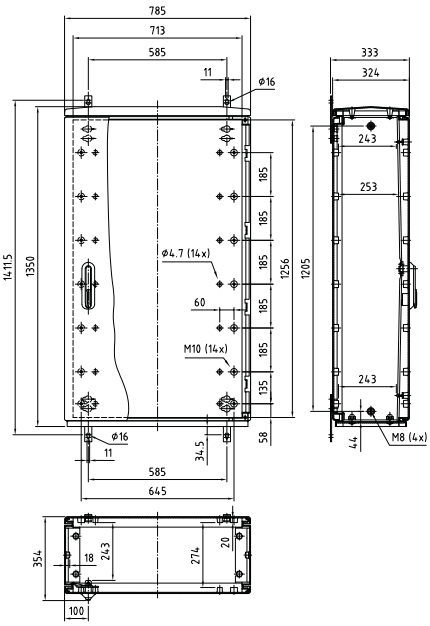

Varianten: 1/2-1/2 Türen 1/3-2/3 Türen 2/3-1/3 Türen

1115x850
BxH

Türlichte bei Türteilung links / rechts
- 503,5 mm / 503,5 mm
- 297 mm / 710 mm
- 710 mm / 297 mm

Tiefe 320, **Serie** A, glatt
A6 850/320

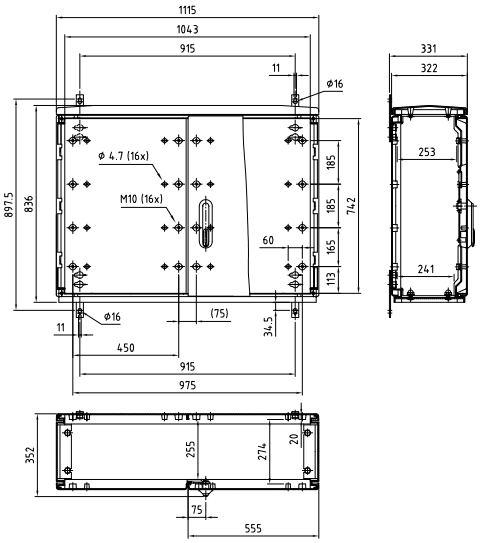

1115x1080
BxH

Türlichte bei Türteilung links / rechts
- 503,5 mm / 503,5 mm
- 297 mm / 710 mm
- 710 mm / 297 mm

Tiefe 320, **Serie** A, glatt
A6 1080/320

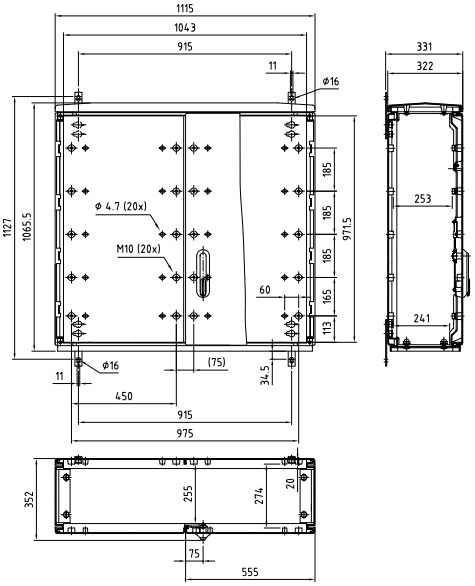

1115x1350
BxH

Türlichte bei Türteilung links / rechts
- 503,5 mm / 503,5 mm
- 297 mm / 710 mm
- 710 mm / 297 mm

Tiefe 320, **Serie** A, glatt
A6 1350/320

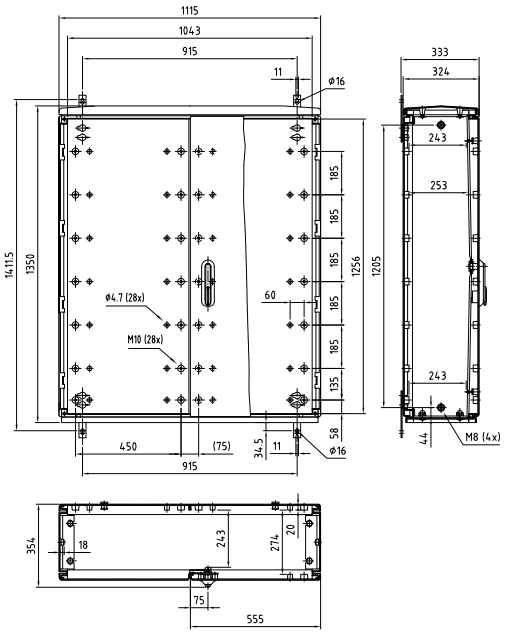

Varianten: 1/2-1/2 Türen 1/3-2/3 Türen 2/3-1/3 Türen

Einzelschränke

Nenngröße				RAL-Farbe		Front		Netto-	VPE/	Palette		Best.Nr.	
Breite	**Höhe**	**Tiefe**	**Serie**	**7035**	**7032**	**glatt**	**ripp**	**kg**	**Stück**	**BxT**	**Type**	**IP 44**	**IP 54**
440	650	250	F		●	●		12,0	8	Europalette	F3/1 650/250	1443.1	1443.54
440	850	200	F		●	●		15,0	8	Europalette	F3/1 850/200	0596.1	0596.54
440	850	250	F		●	●		16,0	8	Europalette	F3/1 850/250	1451.1	1451.1.54
440	850	320	F		●	●		17,0	8	Europalette	F3/1 850/320	0579.1	0579.1.54
440	1080	250	F		●	●		19,0	6	Europalette	F3/1 1080/250	1452	1452.54
440	1080	320	F		●	●		19,0	5	Europalette	F3/1 1080/320	0580.1	0580.54
460	850	320	X	●			●	15,0	8	Europalette	X00 850/320 *(A100-00*)*	1733	1733.54
590	850	250	F		●	●		18,0	8	Europalette	F4 850/250	1453	1453.54
590	850	320	F		●	●		19,0	8	Europalette	F4 850/320	0284.1	0284.54
590	850	320	X	●			●	19,0	8	Europalette	X0 850/320 *(A100-0*)*	1265	1276
590	850	412	F		●	●		27,0	4	Europalette	F4 850/412	○	○
590	850	470	F		●	●		24,0	3	Europalette	F4 850/470	1189	1189.54
590	850	635	F		●	●		29,0	1	Europalette	F4 850/635	0164	0164.54
590	1080	250	F		●	●		22,0	5	Europalette	F4 1080/250	1454	1454.54
590	1080	250	F	●			●	22,0	5	Europalette	F4 1080/250	3209	3209.54
590	1080	320	F		●	●		23,0	5	Europalette	F4 1080/320 *(A750-0*)*	0318.1	0318.54
590	1080	320	F	●			●	23,0	5	Europalette	F4 1080/320 *(A850-0*)*	2767	2767.54
590	1080	412	F	●			●	32,0	4	Europalette	F4 1080/412	3866	3866.54
590	1080	412	F		●	●		32,0	4	Europalette	F4 1080/412	○	○
590	1080	470	F		●	●		29,0	3	Europalette	F4 1080/470 *(A780-0*)*	1188	1188.54
590	1080	470	F	●			●	29,0	3	Europalette	F4 1080/470 *(A880-0*)*	3210	3210.54
590	1080	635	F		●	●		34,0	1	Europalette	F4 1080/635 *(A790-0*)*	0180	0180.54
590	1080	635	F	●			●	34,0	1	Europalette	F4 1080/635 *(A890-0*)*	3211	3211.54
590	1350	250	F		●	●		29,0	4	Europalette	F4 1350/250	3395	3395.54
590	1350	250	F	●		●		29,0	4	Europalette	F4 1350/250	○	○
590	1350	320	F		●	●		31,0	4	Europalette	F4 1350/320	3397	3397.54
590	1350	320	F	●		●		31,0	4	Europalette	F4 1350/320 *(A655-0*)*	3397.1	3397.1.54
590	1350	412	F	●		●		35,0	2	Europalette	F4 1350/412	3775	3775.54
590	1350	412	F		●	●		35,0	2	Europalette	F4 1350/412	○	○
590	1350	470	F		●	●		37,0	2	Europalette	F4 1350/470	3838	3838.54
590	1350	470	F	●		●		37,0	2	Europalette	F4 1350/470 *(A685-0*)*	3838.1	3838.1.54
785	850	250	F		●	●		22,0	5	Europalette	F5 850/250	1455	1455.54
785	850	320	F		●	●		23,0	5	Europalette	F5 850/320	0285.1	0285.54
785	850	320	X	●			●	21,0	5	Europalette	X1 850/320 *(A100-1*)*	1267	1278
785	850	412	F		●	●		31,0	3	Europalette	F5 850/412	○	○
785	850	470	F		●	●		27,0	2	Europalette	F5 850/470	1186	1186.54
785	850	635	F		●	●		33,0	1	Europalette	F5 850/635	0174	0174.54

** alternative Typenbezeichnung ELSTA Mosdorfer Deutschland*

Nenngröße				RAL-Farbe		Front		Netto-	VPE/	Palette		Best.Nr.	
Breite	**Höhe**	**Tiefe**	**Serie**	**7035**	**7032**	**glatt**	**ripp**	**gewicht kg**	**Palette Stück**	**BxT**	**Type**	**IP 44**	**IP 54**
785	1080	250	F		●	●		27,0	5	Europalette	F5 1080/250	1456	1456.54
785	1080	250	F	●			●	27,0	5	Europalette	F5 1080/250	3213	3213.54
785	1080	320	F		●	●		27,0	4	Europalette	F5 1080/320 *(A750-1*)*	0319.1	0319.54
785	1080	320	F	●			●	27,0	4	Europalette	F5 1080/320 *(A850-1*)*	2768	2768.54
785	1080	412	F	●			●	37,0	3	Europalette	F5 1080/412	3867	3867.54
785	1080	412	F		●	●		37,0	3	Europalette	F5 1080/412	○	○
785	1080	470	F		●	●		34,0	2	Europalette	F5 1080/470 *(A780-1*)*	1187	1187.54
785	1080	470	F	●			●	34,0	2	Europalette	F5 1080/470 *(A880-1*)*	3214	3214.54
785	1080	635	F		●	●		39,0	1	Europalette	F5 1080/635 *(A790-1*)*	0182.1	0182.54
785	1080	635	F	●			●	39,0	1	Europalette	F5 1080/635 *(A890-1*)*	3215	3215.54
785	1350	250	F		●	●		36,0	3	Europalette	F5 1350/250	3396	3396.54
785	1350	250	F	●		●		36,0	3	Europalette	F5 1350/250	○	○
785	1350	320	F		●	●		38,0	3	Europalette	F5 1350/320	3398	3398.54
785	1350	320	F	●			●	38,0	3	Europalette	F5 1350/320 *(A655-1*)*	3398.1	3398.1.54
785	1350	412	F		●	●		43,0	2	Europalette	F5 1350/412	○	○
785	1350	412	F	●			●	43,0	2	Europalette	F5 1350/412	3774	3774.54
785	1350	470	F		●	●		44,0	2	Europalette	F5 1350/470	3839	3839.54
785	1350	470	F	●			●	44,0	2	Europalette	F5 1350/470 *(A685-1*)*	3839.1	3839.1.54
1115	850	320	F		●	●		30,0	2	Europalette	F6 850/320	0537.1	0537.54
1115	850	320	X	●			●	30,0	2	Europalette	X2 850/320 *(A100-2*)*	1730	1730.54
1115	850	412	F		●	●		40,0	1	Europalette	F6 850/412	○	○
1115	850	470	F		●	●		36,0	1	Europalette	F6 850/470	1191	1191.54
1115	850	635	F		●	●		43,0	1	Europalette	F6 850/635	0952.1	0952.54
1115	1080	320	F		●	●		36,0	2	Europalette	F6 1080/320 *(A750-2*)*	0552.1	0552.54
1115	1080	320	F	●			●	36,0	2	Europalette	F6 1080/320 *(A850-2*)*	2769	2769.54
1115	1080	412	F		●	●		47,0	1	Europalette	F6 1080/412	○	○
1115	1080	412	F	●			●	47,0	1	Europalette	F6 1080/412	3864	3864.54
1115	1080	470	F		●	●		43,0	1	Europalette	F6 1080/470 *(A780-2*)*	1190	1190.54
1115	1080	470	F	●			●	43,0	1	Europalette	F6 1080/470 *(A880-2*)*	3218	3218.54
1115	1080	635	F		●	●		50,0	1	Europalette	F6 1080/635 *(A790-2*)*	0953.1	0953.54
1115	1080	635	F	●			●	50,0	1	Europalette	F6 1080/635 *(A890-2*)*	3219	3219.54
1115	1350	320	F		●	●		50,0	2	Europalette	F6 1350/320	3399	3399.54
1115	1350	320	F	●		●		50,0	2	Europalette	F6 1350/320 *(A655-2*)*	3399.1	3399.1.54
1115	1350	412	F		●	●		56,0	1	Europalette	F6 1350/412	○	○
1115	1350	412	F	●		●		56,0	1	Europalette	F6 1350/412	3773	3773.54
1115	1350	470	F		●	●		57,0	1	Europalette	F6 1350/470	3840	3840.54
1115	1350	470	F	●		●		57,0	1	Europalette	F6 1350/470 *(A685-2*)*	3840.1	3840.1.54
1445	1080	320	F	●			●	48,0	2	1500x800	X3 1080/320 *(A850-3*)*	2890	2890.54
1445	1080	412	F	●			●	58,0	1	1500x800	X3 1080/412	3865	3865.54
1445	1080	470	F	●			●	58,0	1	1500x800	X3 1080/470 *(A880-3*)*	3221	3221.54
1445	1080	635	F	●			●	63,0	1	1500x800	X3 1080/635 *(A890-3*)*	3101	3101.54
1445	1350	320	F	●		●		63,0	2	1500x800	X3 1350/320 *(A655-3*)*	3837.1	3837.1.54
1445	1350	412	F	●		●		68,0	1	1500x800	X3 1350/412	3776	3776.54
1445	1350	470	F	●		●		74,0	1	1500x800	X3 1350/470 *(A658-3*)*	3841	3841.54

** alternative Typenbezeichnung ELSTA Mosdorfer Deutschland*

Schrankkombinationen
DB

Nenngröße Breite	Höhe	Tiefe	Serie	RAL-Farbe 7035	7032	Front glatt	ripp	Netto-gewicht kg	VPE/ Palette Stück	Palette BxT	Type	Best.Nr. IP 44
880/440-440	850	320	F		●	●		30,0	2	Europalette	DB F3/1-F3/1 850/320	0787
880/440-440	1080	320	F		●	●		34,0	2	Europalette	DB F3/1-F3/1 1080/320	0788
1030/440-590	850	320	F		●	●		31,0	2	Europalette	DB F3/1-F4 850/320	0767
1030/440-590	1080	320	F		●	●		36,0	2	Europalette	DB F3/1-F4 1080/320	0594
1030/590-440	850	320	F		●	●		31,0	2	Europalette	DB F4-F3/1 850/320	2441
1030/590-440	1080	320	F		●	●		36,0	2	Europalette	DB F4-F3/1 1080/320	2442
1180/590-590	850	320	F		●	●		35,0	2	Europalette	DB F4-F4 850/320	0211.1
1180/590-590	1080	320	F		●	●		41,0	2	Europalette	DB F4-F4 1080/320 *(A760-0/0*)*	0206.1
1180/590-590	1350	320	F		●	●		54,0	2	Europalette	DB F4-F4 1350/320	3598
1225/440-785	850	320	F		●	●		36,0	2	1500x800	DB F3/1-F5 850/320	0768
1225/440-785	1080	320	F		●	●		42,0	2	1500x800	DB F3/1-F5 1080/320	0769
1225/785-440	850	320	F		●	●		36,0	2	1500x800	DB F5-F3/1 850/320	2488
1225/785-440	1080	320	F		●	●		42,0	2	1500x800	DB F5-F3/1 1080/320	2491
1375/590-785	850	320	F		●	●		39,0	2	1500x800	DB F4-F5 850/320	0214.1
1375/590-785	1080	320	F		●	●		46,0	2	1500x800	DB F4-F5 1080/320 *(A760-0/1*)*	0215.1
1375/590-785	1080	470	F		●	●		55,0	1	1500x800	DB F4-F5 1080/470	3862
1375/590-785	1350	320	F		●	●		61,0	2	1500x800	DB F4-F5 1350/320	3599
1375/590-785	1350	470	F		●	●		70,0	1	1500x800	DB F4-F5 1350/470	3906
1375/785-590	850	320	F		●	●		39,0	2	1500x800	DB F5-F4 850/320	2490
1375/785-590	1080	320	F		●	●		46,0	2	1500x800	DB F5-F4 1080/320	2492
1375/785-590	1080	470	F		●	●		55,0	1	1500x800	DB F5-F4 1080/470	3863
1375/785-590	1350	320	F		●	●		61,0	2	1500x800	DB F5-F4 1350/320	3600
1375/785-590	1350	470	F		●	●		70,0	1	1500x800	DB F5-F4 1350/470	3907
1570/785-785	850	320	F		●	●		43,0	2	1600x800	DB F5-F5 850/320	0213.1
1570/785-785	850	470	F		●	●		49,0	1	1600x800	DB F5-F5 850/470	2443
1570/785-785	1080	320	F		●	●		51,0	2	1600x800	DB F5-F5 1080/320 *(A760-1/1*)*	0209.1
1570/785-785	1080	470	F		●	●		60,0	1	1600x800	DB F5-F5 1080/470	2388
1570/785-785	1350	320	F		●	●		69,0	2	1600x800	DB F5-F5 1350/320	3601
1570/785-785	1350	470	F		●	●		78,0	1	1600x800	DB F5-F5 1350/470	3908

** alternative Typenbezeichnung ELSTA Mosdorfer Deutschland*

Schrankkombinationen KOMBI

Nenngröße				RAL-Farbe		Front		Netto-gewicht	VPE/ Palette	Palette		Best.Nr.	
Breite	Höhe	Tiefe	Serie	7035	7032	glatt	ripp	kg	Stück	BxT	Type	IP 44	IP 54
880/440-440	850	320	F		●	●		36,0	2	Europalette	Kombi F3/1-F3/1 850/320	0216	0216.54
880/440-440	1080	320	F		●	●		41,0	2	Europalette	Kombi F3/1-F3/1 1080/320	0217	0217.54
1030/440-590	850	320	F		●	●		38,0	2	Europalette	Kombi F3/1-F4 850/320	0221	0221.54
1030/440-590	1080	320	F		●	●		44,0	2	Europalette	Kombi F3/1-F4 1080/320	0223	0223.54
1030/590-440	850	320	F		●	●		38,0	2	Europalette	Kombi F4-F3/1 850/320	2444	2444.54
1030/590-440	1080	320	F		●	●		44,0	2	Europalette	Kombi F4-F3/1 1080/320	2445	2445.54
1180/590-590	850	320	F		●	●		41,0	2	Europalette	Kombi F4-F4 850/320	0222	0222.54
1180/590-590	1080	320	F		●	●		48,0	2	Europalette	Kombi F4-F4 1080/320	0218	0218.54
1180/590-590	1350	320	F		●	●		64,0	2	Europalette	Kombi F4-F4 1350/320	3602	3602.54
1225/440-785	850	320	F		●	●		42,0	2	1500x800	Kombi F3/1-F5 850/320	0224	0224.54
1225/440-785	1080	320	F		●	●		49,0	2	1500x800	Kombi F3/1-F5 1080/320	0225	0225.54
1225/785-440	850	320	F		●	●		42,0	2	1500x800	Kombi F5-F3/1 850/320	2493	2493.54
1225/785-440	1080	320	F		●	●		49,0	2	1500x800	Kombi F5-F3/1 1080/320	2495	2495.54
1375/590-785	850	320	F		●	●		44,0	2	1500x800	Kombi F4-F5 850/320	0226	0226.54
1375/590-785	850	470	F		●	●		55,0	1	1500x800	Kombi F4-F5 850/470	3880	3880.54
1375/590-785	1080	320	F		●	●		54,0	2	1500x800	Kombi F4-F5 1080/320	0229	0229.54
1375/590-785	1080	470	F		●	●		64,0	1	1500x800	Kombi F4-F5 1080/470	3879	3879.54
1375/590-785	1350	320	F		●	●		71,0	2	1500x800	Kombi F4-F5 1350/320	3603	3603.54
1375/590-785	1350	470	F		●	●		87,0	1	1500x800	Kombi F4-F5 1350/470	3909	3909.54
1375/785-590	850	320	F		●	●		44,0	2	1500x800	Kombi F5-F4 850/320	2494	2494.54
1375/785-590	850	470	F		●	●		55,0	1	1500x800	Kombi F5-F4 850/470	3882	3882.54
1375/785-590	1080	320	F		●	●		54,0	2	1500x800	Kombi F5-F4 1080/320	2496	2496.54
1375/785-590	1080	470	F		●	●		64,0	1	1500x800	Kombi F5-F4 1080/470	3881	3881.54
1375/785-590	1350	320	F		●	●		71,0	2	1500x800	Kombi F5-F4 1350/320	3604	3604.54
1375/785-590	1350	470	F		●	●		87,0	1	1500x800	Kombi F5-F4 1350/470	3910	3910.54
1570/785-785	850	320	F		●	●		48,0	2	1600x800	Kombi F5-F5 850/320	0219	0219.54
1570/785-785	850	470	F		●	●		57,0	1	1600x800	Kombi F5-F5 850/470	2497	2497.54
1570/785-785	1080	320	F		●	●		57,0	2	1600x800	Kombi F5-F5 1080/320	0220	0220.54
1570/785-785	1080	470	F		●	●		70,0	1	1600x800	Kombi F5-F5 1080/470	2498	2498.54
1570/785-785	1350	320	F		●	●		78,0	2	1600x800	Kombi F5-F5 1350/320	3605	3605.54
1570/785-785	1350	470	F		●	●		94,0	1	1600x800	Kombi F5-F5 1350/470	3911	3911.54
1705/590-1115	1080	320	F		●	●		61,0	2	1800x800	Kombi F4-F6 1080/320	3884	3884.54
1705/590-1115	1080	470	F		●	●		74,0	1	1800x800	Kombi F4-F6 1080/470	3885	3885.54
1705/590-1115	1350	320	F		●	●		83,0	2	1800x800	Kombi F4-F6 1350/320	3606	3606.54
1705/590-1115	1350	470	F		●	●		100,0	1	1800x800	Kombi F4-F6 1350/470	3912	3912.54
1705/1115-590	1080	320	F		●	●		61,0	2	1800x800	Kombi F6-F4 1080/320	3269	3269.54
1705/1115-590	1080	470	F		●	●		74,0	1	1800x800	Kombi F6-F4 1080/470	3883	3883.54
1705/1115-590	1350	320	F		●	●		83,0	2	1800x800	Kombi F6-F4 1350/320	3607	3607.54
1705/1115-590	1350	470	F		●	●		100,0	1	1800x800	Kombi F6-F4 1350/470	3913	3913.54
1900/785-1115	1080	320	F		●	●		66,0	2	2200x800	Kombi F5-F6 1080/320	3888	3888.54
1900/785-1115	1080	470	F		●	●		79,0	1	2200x800	Kombi F5-F6 1080/470	3889	3889.54
1900/785-1115	1350	320	F		●	●		91,0	2	2200x800	Kombi F5-F6 1350/320	3608	3608.54
1900/785-1115	1350	470	F		●	●		107,0	1	2200x800	Kombi F5-F6 1350/470	3914	3914.54
1900/1115-785	1080	320	F		●	●		66,0	2	2200x800	Kombi F6-F5 1080/320	3886	3886.54
1900/1115-785	1080	470	F		●	●		79,0	1	2200x800	Kombi F6-F5 1080/470	3887	3887.54
1900/1115-785	1350	320	F		●	●		91,0	2	2200x800	Kombi F6-F5 1350/320	3609	3609.54
1900/1115-785	1350	470	F		●	●		107,0	1	2200x800	Kombi F6-F5 1350/470	3915	3915.54

Schrankkombinationen
DH

Breite	Nenngröße Höhe	Tiefe	Serie	RAL-Farbe 7035	RAL-Farbe 7032	Front glatt	Front ripp	Nettogewicht kg	VPE/ Palette Stück	Palette BxT	Type	Best.Nr. IP 44	Best.Nr. IP 54
590	850-850	320	F		●	●		36,0	4	Europalette	DH F4 850-850/320	0160	0160.54
590	850-850	470	F		●	●		44,0	2	Europalette	DH F4 850-850/470	2718	2718.54
590	850-850	635	F		●	●		51,0	2	Europalette	DH F4 850-850/635	2722	2722.54
590	850-1080	320	F		●	●		40,0	4	Europalette	DH F4 850-1080/320	0162	0162.54
590	850-1080	470	F		●	●		50,0	2	Europalette	DH F4 850-1080/470	2719	2719.54
590	850-1080	635	F		●	●		56,0	2	Europalette	DH F4 850-1080/635	2723	2723.54
590	1080-850	320	F		●	●		40,0	4	Europalette	DH F4 1080-850/320	2437	2437.54
590	1080-850	470	F		●	●		50,0	2	Europalette	DH F4 1080-850/470	2720	2720.54
590	1080-850	635	F		●	●		56,0	2	Europalette	DH F4 1080-850/635	2724	2724.54
590	1080-1080	470	F		●	●		55,0	2	Europalette	DH F4 1080-1080/470	2721	2721.54
590	1080-1080	635	F		●	●		62,0	2	Europalette	DH F4 1080-1080/635	2725	2725.54
785	850-850	320	F		●	●		42,0	3	Europalette	DH F5 850-850/320	0161	0161.54
785	850-850	470	F		●	●		49,0	2	Europalette	DH F5 850-850/470	2726	2726.54
785	850-850	635	F		●	●		58,0	1	Europalette	DH F5 850-850/635	2729	2729.54
785	850-1080	320	F		●	●		47,0	3	Europalette	DH F5 850-1080/320	0163	0163.54
785	850-1080	470	F		●	●		56,0	2	Europalette	DH F5 850-1080/470	2727	2727.54
785	850-1080	635	F		●	●		64,0	1	Europalette	DH F5 850-1080/635	2730	2730.54
785	1080-850	320	F		●	●		47,0	3	Europalette	DH F5 1080-850/320	2439	2439.54
785	1080-850	470	F		●	●		56,0	2	Europalette	DH F5 1080-850/470	2609	2609.54
785	1080-850	635	F		●	●		64,0	1	Europalette	DH F5 1080-850/635	2731	2731.54
785	1080-1080	470	F		●	●		62,0	2	Europalette	DH F5 1080-1080/470	2728	2728.54
785	1080-1080	635	F		●	●		71,0	1	Europalette	DH F5 1080-1080/635	2732	2732.54
1115	850-850	320	F		●	●		56,0	2	Europalette	DH F6 850-850/320	0765	0765.54
1115	850-850	470	F		●	●		64,0	1	Europalette	DH F6 850-850/470	2733	2733.54
1115	850-850	635	F		●	●		75,0	1	Europalette	DH F6 850-850/635	2736	2736.54
1115	850-1080	320	F		●	●		62,0	2	Europalette	DH F6 850-1080/320	1213	1213.54
1115	850-1080	470	F		●	●		71,0	1	Europalette	DH F6 850-1080/470	2606	2606.54
1115	850-1080	635	F		●	●		82,0	1	Europalette	DH F6 850-1080/635	2737	2737.54
1115	1080-850	320	F		●	●		62,0	2	Europalette	DH F6 1080-850/320	2440	2440.54
1115	1080-850	470	F		●	●		71,0	1	Europalette	DH F6 1080-850/470	2734	2734.54
1115	1080-850	635	F		●	●		82,0	1	Europalette	DH F6 1080-850/635	2738	2738.54
1115	1080-1080	470	F		●	●		79,0	1	Europalette	DH F6 1080-1080/470	2735	2735.54
1115	1080-1080	635	F		●	●		89,0	1	Europalette	DH F6 1080-1080/635	2739	2739.54

Eingrabsockel

Nenngröße				Netto-gewicht	VPE/ Palette	Palette		Best.Nr.	
Breite	Höhe	Tiefe	Ausstattung	kg	Stück	BxT	Type	RAL 7032	RAL 7035
440	950	200	AS/ST/ST	10,0	30	1250x1000	S3 950/180	0327.ST	○
440	1200	200	AS/ST/ST	11,3	30	1250x1250	S3 1200/180	0330.ST	○
440	1200S	200	AS/ST/ST	13,8	30	1250x1250	S3S 1200/180	0433.ST	○
440	950	250	AS/ST/ST	12,0	20	1250x1000	S3/1 950/250	1457.ST	○
440	1200	250	AS/ST/ST	12,6	20	1250x1000	S3/1 1200/250	1460.ST	○
440	1200S	250	AS/ST/ST	15,1	20	1250x1000	S3/1S 1200/250	1461.ST	○
440	950	320	AS/ST/SC	12,7	20	1200x1000	S3/1 950/320	SX310	○
440	950	320	AS/ST/ST	12,7	20	1200x1000	S3/1 950/320	SX311	○
440	950	320	WP/ST/ST	12,7	20	1200x1000	S3/1 950/320	SX312	○
440	1200	320	AS/ST/SC	14,0	20	1200x1250	S3/1 1200/320	SX320	○
440	1200	320	AS/ST/ST	14,0	20	1200x1250	S3/1 1200/320	SX321	○
440	1200	320	WP/ST/ST	14,0	20	1200x1250	S3/1 1200/320	SX322	○
440	1200S	320	AS/ST/SC	16,5	20	1200x1250	S3/1S 1200/320	SX330	○
440	1200S	320	AS/ST/ST	16,5	20	1200x1250	S3/1S 1200/320	SX331	○
440	1200S	320	WP/ST/ST	16,5	20	1200x1250	S3/1S 1200/320	SX332	○
460	950	320	AS/ST/SC	13,3	20	1200x1000	S X00 950/320	○	SX300.1
460	950	320	AS/ST/ST	13,3	20	1200x1000	S X00 950/320	○	SX301.1
460	950	320	WP/ST/ST	13,3	20	1200x1000	S X00 950/320	○	SX302.1
460	950	320	WP/ST/SC	13,3	20	1200x1000	S X00 950/320	○	SX303.1
460	950	320	WP/SC/SC	13,3	20	1200x1000	S X00 950/320	○	SX304.1
460	1200	320	AS/ST/SC	14,8	20	1200x1250	S X00 1200/320	○	SX340.1
460	1200	320	AS/ST/ST	14,8	20	1200x1250	S X00 1200/320	○	SX341.1
460	1200	320	WP/ST/ST	14,8	20	1200x1250	S X00 1200/320	○	SX342.1
460	1200S	320	AS/ST/SC	17,2	20	1200x1250	S X00 S 1200/320	○	SX350.1
460	1200S	320	AS/ST/ST	17,2	20	1200x1250	S X00 S 1200/320	○	SX351.1
460	1200S	320	WP/ST/ST	17,2	20	1200x1250	S X00 S 1200/320	○	SX352.1
590	950	250	AS/ST/ST	13,5	20	1200x1000	S4 950/250	1458.ST	1458.ST.1
590	1200	250	AS/ST/ST	14,5	20	1200x1250	S4 1200/250	1462.ST	◐
590	1200S	250	AS/ST/ST	17,5	20	1200x1250	S4S 1200/250	1463.ST	◐
590	950	320	AS/ST/SC	14,3	20	1200x1000	S4 950/320	SX410	SX410.1
590	950	320	AS/ST/ST	14,3	20	1200x1000	S4 950/320	SX411	SX411.1
590	950	320	WP/ST/ST	14,3	20	1200x1000	S4 950/320	SX412	SX412.1
590	950	320	WP/ST/SC	14,3	20	1200x1000	S4 950/320	◐	SX413.1
590	950	320	WP/SC/SC	14,3	20	1200x1000	S4 950/320	SX414	SX414.1
590	1200	320	AS/ST/SC	15,8	20	1200x1250	S4 1200/320	SX420	SX420.1
590	1200	320	AS/ST/ST	15,8	20	1200x1250	S4 1200/320	SX421	SX421.1
590	1200	320	WP/ST/ST	15,8	20	1200x1250	S4 1200/320	SX422	SX422.1
590	1200S	320	AS/ST/SC	19,0	20	1200x1250	S4S 1200/320	SX430	SX430.1
590	1200S	320	AS/ST/ST	19,0	20	1200x1250	S4S 1200/320	SX431	SX431.1
590	1200S	320	WP/ST/ST	19,0	20	1200x1250	S4S 1200/320	SX432	SX432.1

Eingrabsockel

Nenngröße				Netto-gewicht	VPE/ Palette	Palette		Best.Nr.	
Breite	**Höhe**	**Tiefe**	**Ausstattung**	**kg**	**Stück**	**BxT**	**Type**	**RAL 7032**	**RAL 7035**
590	950	412	WP/ST/ST	17,2	10	1200x1000	S4 950/412	○	3660
590	1200	412	○	-	5	Europalette	S4 1200/412	○	○
590	1200S	412	○	-	5	Europalette	S4S 1200/412	○	○
590	950	470	AS/ST/ST	18,0	10	1200x1000	S4 950/470	0668	◐
590	950	470	WP/ST/ST	18,0	10	1200x1000	S4 950/470	10018967	10038355
590	1200	470	AS/ST/ST	20,0	10	1200x1250	S4 1200/470	1444	○
590	1200S	470	AS/ST/ST	23,0	10	1200x1250	S4S 1200/470	2446	○
590	950	635	AS/ST/ST	22,0	5	Europalette	S4 950/635	SX4DT10	◐
590	950	635	WP/ST/ST	22,0	5	Europalette	S4 950/635	◐	10039700
590	1200	635	AS/ST/SC	32,0	5	Europalette	S4 1200/635 R/R	SX4DT20	◐
590	1200S	635	AS/ST/SC	39,0	5	Europalette	S4S 1200/635 R/R	SX4DT30	◐
785	950	250	AS/ST/ST	17,5	20	1200x1000	S5 950/250	1459.ST	1459.ST.1
785	1200	250	AS/ST/ST	18,5	20	1200x1250	S5 1200/250	1464.ST	◐
785	1200S	250	AS/ST/ST	21,0	20	1200x1250	S5S 1200/250	1465.ST	◐
785	950	320	AS/ST/SC	16,5	20	1200x1000	S5 950/320	SX510	SX510.1
785	950	320	AS/ST/ST	16,5	20	1200x1000	S5 950/320	SX511	SX511.1
785	950	320	WP/ST/ST	16,5	20	1200x1000	S5 950/320	SX512	SX512.1
785	950	320	WP/ST/SC	16,5	20	1200x1000	S5 950/320	◐	SX513.1
785	950	320	WP/SC/SC	16,5	20	1200x1000	S5 950/320	SX514	SX514.1
785	1200	320	AS/ST/SC	17,8	20	1200x1250	S5 1200/320	SX520	SX520.1
785	1200	320	AS/ST/ST	17,8	20	1200x1250	S5 1200/320	SX521	SX521.1
785	1200	320	WP/ST/ST	17,8	20	1200x1250	S5 1200/320	SX522	SX522.1
785	1200S	320	AS/ST/SC	22,4	20	1200x1250	S5S 1200/320	SX530	SX530.1
785	1200S	320	AS/ST/ST	22,4	20	1200x1250	S5S 1200/320	SX531	SX531.1
785	1200S	320	WP/ST/ST	22,4	20	1200x1250	S5S 1200/320	SX532	SX532.1
785	950	412	WP/ST/ST	20,4	10	1200x1000	S5 950/412	○	3650
785	1200	412	○	-	5	Europalette	S5 1200/412	○	○
785	1200S	412	○	-	5	Europalette	S5S 1200/412	○	○
785	950	470	AS/ST/ST	21,4	10	1200x1250	S5 950/470	0670	0670.1
785	950	470	WP/ST/ST	21,4	10	1200x1250	S5 950/470	10018966	10037573
785	1200	470	AS/ST/ST	23,0	5	Europalette	S5 1200/470	1445	○
785	1200S	470	AS/ST/ST	28,0	5	Europalette	S5S 1200/470	1447	○
785	950	635	AS/ST/ST	26,0	10	1200x1000	S5 950/635	SX5DT10	SX5DT10.1
785	950	635	WP/ST/ST	26,0	10	1200x1000	S5 950/635	◐	10039701
785	1200	635	AS/ST/SC	37,0	5	Europalette	S5 1200/635 R/R	SX5DT20	◐
785	1200S	635	AS/ST/SC	45,0	5	Europalette	S5S 1200/635 R/R	SX5DT30	◐

Nenngröße				Netto-	VPE/	Palette		Best.Nr.	
Breite	**Höhe**	**Tiefe**	**Ausstattung**	**gewicht kg**	**Palette Stück**	**BxT**	**Type**	**RAL 7032**	**RAL 7035**
1115	950	320	AS/ST/SC	21,5	20	1200x1250	S6 950/320	SX610	SX610.1
1115	950	320	AS/ST/ST	21,5	20	1200x1250	S6 950/320	SX611	SX611.1
1115	950	320	WP/ST/ST	21,5	20	1200x1250	S6 950/320	SX612	SX612.1
1115	950	320	WP/ST/SC	21,5	20	1200x1250	S6 950/320	◐	SX613.1
1115	950	320	WP/SC/SC	21,5	20	1200x1250	S6 950/320	SX614	SX614.1
1115	1200	320	AS/ST/SC	23,0	20	1200x1250	S6 1200/320	SX620	SX620.1
1115	1200	320	AS/ST/ST	23,0	20	1200x1250	S6 1200/320	SX621	SX621.1
1115	1200	320	WP/ST/ST	23,0	20	1200x1250	S6 1200/320	SX622	SX622.1
1115	1200S	320	AS/ST/SC	30,6	20	1200x1250	S6S 1200/320	SX630	SX630.1
1115	1200S	320	AS/ST/ST	30,6	20	1200x1250	S6S 1200/320	SX631	SX631.1
1115	1200S	320	WP/ST/ST	30,6	20	1200x1250	S6S 1200/320	SX632	SX632.1
1115	950	412	WP/ST/ST	24,0	5	Europalette	S6 950/412	○	3649
1115	1200	412	○	-	5	Europalette	S6 1200/412	○	○
1115	1200S	412	○	-	5	Europalette	S6S 1200/412	○	○
1115	950	470	AS/ST/ST	25,0	10	1200x1250	S6 950/470	0669	0669.1
1115	950	470	WP/ST/ST	25,0	10	1200x1250	S6 950/470	10021661	10037572
1115	1200	470	AS/ST/ST	27,0	5	1200x1250	S6 1200/470	1446	○
1115	1200S	470	AS/ST/ST	33,5	5	1200x1250	S6S 1200/470	2447	○
1115	950	635	AS/ST/ST	29,5	5	1200x1250	S6 950/635	SX6DT10	◐
1115	950	635	WP/ST/ST	29,5	5	1200x1250	S6 950/635	10031306	10039703
1115	1200	635	AS/ST/SC	47,0	5	1200x1250	S6 1200/635 R/R	SX6DT20	◐
1115	1200S	635	AS/ST/SC	62,0	5	1200x1250	S6S 1200/635 R/R	SX6DT30	◐
1445	950	320	AS/ST/ST	30,0	20	1200x100	S X3 950/320	○	3733
1445	950	320	WP/ST/ST	30,0	20	1200x100	S X3 950/320	○	2990
1445	1200	320	AS/ST/ST	33,0	20	1200x1250	S X3 1200/320	○	3734
1445	1200	320	WP/ST/ST	33,0	20	1200x1250	S X3 1200/320	○	3766
1445	1200S	320	AS/ST/ST	43,0	20	1200x1250	S X3 S 1200/320	○	3735
1445	1200S	320	WP/ST/ST	43,0	20	1200x1250	S X3 S 1200/320	○	2991
1445	950	412	WP/ST/ST	33,0	10	1200x100	S X3 950/412	○	3661
1445	1200	412	○	-	10	1200x1250	S X3 1200/412	○	○
1445	1200S	412	○	-	10	1200x1250	S X3 S 1200/412	○	○
1445	950	470	AS/ST/ST	34,0	10	1200x100	S X3 950/470	○	3732
1445	950	470	WP/ST/ST	34,0	10	1200x100	S X3 950/470	○	10039501
1445	1200	470	○	-	10	1200x1250	S X3 1200/470	○	○
1445	1200S	470	○	-	10	1200x1250	S X3 S 1200/470	○	○
1445	950	635	WP/ST/ST	36,0	5	Europalette	S X3 950/635	○	10039704
1445	1200	635	○	-	5	Europalette	S X3 1200/635 R/R	○	◐
1445	1200S	635	○	-	5	Europalette	S X3 S 1200/635 R/R	○	◐

Eingrabsockel

Kombinationen

Nenngröße Breite	Höhe	Tiefe	Ausstattung	Netto-gewicht kg	VPE/ Palette Stück	Palette BxT	Type	Best.Nr. RAL 7032	RAL 7035
880/440-440	950	320	AS/ST/SC	25,8	2	Europalette	S3/1-S3/1 950/320	SXZ3310	○
880/440-440	950	320	WP/ST/ST	25,8	2	Europalette	S3/1-S3/1 950/320	SXZ3312	○
880/440-440	1200	320	AS/ST/SC	28,0	2	Europalette	S3/1-S3/1 1200/320	SXZ3320	○
880/440-440	1200S	320	○	32,0	2	Europalette	S3/1S-S3/1S 1200/320	◐	○
1030/440-590	950	320	AS/ST/SC	27,2	2	Europalette	S3/1-S4 950/320	SXZ3410	○
1030/440-590	950	320	WP/ST/ST	27,2	2	Europalette	S3/1-S4 950/320	SXZ3412	○
1030/440-590	1200	320	AS/ST/SC	29,8	2	Europalette	S3/1-S4 1200/320	SXZ3420	○
1030/440-590	1200S	320	○	35,5	2	Europalette	S3/1S-S4S 1200/320	◐	○
1030/590-440	950	320	AS/ST/SC	27,2	2	Europalette	S4-S3/1 950/320	SXZ4310	○
1030/590-440	1200	320	AS/ST/SC	29,8	2	Europalette	S4-S3/1 1200/320	SXZ4320	○
1030/590-440	1200S	320	○	35,5	2	Europalette	S4S-S3/1S 1200/320	◐	○
1180/590-590	950	320	AS/ST/SC	29,0	2	Europalette	S4-S4 950/320	SXZ4410	○
1180/590-590	950	320	WP/ST/ST	29,0	2	Europalette	S4-S4 950/320	SXZ4412	○
1180/590-590	1200	320	AS/ST/SC	32,0	2	Europalette	S4-S4 1200/320	SXZ4420	○
1180/590-590	1200S	320	AS/ST/SC	38,0	2	Europalette	S4S-S4S 1200/320	SXZ4430	○
1225/440-785	950	320	AS/ST/SC	29,5	2	Europalette	S3/1-S5 950/320	SXZ3510	○
1225/440-785	950	320	WP/ST/ST	29,5	2	Europalette	S3/1-S5 950/320	SXZ3512	○
1225/440-785	1200	320	AS/ST/SC	31,8	2	Europalette	S3/1-S5 1200/320	SXZ3520	○
1225/440-785	1200S	320	○	40,0	2	Europalette	S3/1S-S5S 1200/320	◐	○
1225/785-440	950	320	AS/ST/SC	29,5	2	Europalette	S5-S3/1 950/320	SXZ5310	○
1225/785-440	1200	320	AS/ST/SC	31,8	2	Europalette	S5-S3/1 1200/320	SXZ5320	○
1225/785-440	1200S	320	○	40,0	2	Europalette	S5S-S3/1S 1200/320	◐	○
1375/590-785	950	320	AS/ST/SC	31,5	2	1500x800	S4-S5 950/320	SXZ4510	○
1375/590-785	950	320	WP/ST/ST	31,5	2	1500x800	S4-S5 950/320	SXZ4512	○
1375/590-785	1200	320	AS/ST/SC	34,5	2	1500x800	S4-S5 1200/320	SXZ4520	○
1375/590-785	1200S	320	AS/ST/SC	41,5	2	1500x800	S4S-S5S 1200/320	SXZ4530	○
1375/590-785	950	412	WP/ST/ST	34,0	1	1500x800	S4-S5 950/412	○	SXZ4541212.1
1375/590-785	1200	412	○	-	1	1500x800	S4-S5 1200/412	○	○
1375/590-785	1200S	412	○	-	1	1500x800	S4S-S5S 1200/412	○	○
1375/590-785	950	470	AS/ST/ST	36,0	1	1500x800	S4-S5 950/470	SXZ454710	○
1375/590-785	1200	470	○	43,0	1	1500x800	S4-S5 1200/470	◐	○
1375/590-785	1200S	470	○	51,0	1	1500x800	S4S-S5S 1200/470	◐	○
1375/785-590	950	320	AS/ST/SC	31,5	2	1500x800	S5-S4 950/320	SXZ5410	○
1375/785-590	1200	320	AS/ST/SC	34,5	2	1500x800	S5-S4 1200/320	SXZ5420	○
1375/785-590	1200S	320	AS/ST/SC	41,5	2	1500x800	S5S-S4S 1200/320	SXZ5430	○
1375/785-590	950	412	WP/ST/ST	34,0	1	1500x800	S5-S4 950/412	○	SXZ5441212.1
1375/785-590	1200	412	○	-	1	1500x800	S5-S4 1200/412	○	○
1375/785-590	1200S	412	○	-	1	1500x800	S5S-S4S 1200/412	○	○

Nenngröße				Netto-	VPE/	Palette		Best.Nr.	
Breite	**Höhe**	**Tiefe**	**Ausstattung**	**gewicht kg**	**Palette Stück**	**BxT**	**Type**	**RAL 7032**	**RAL 7035**
1375/785-590	950	470	AS/ST/ST	36,0	1	1500x800	S5-S4 950/470	SXZ544710	○
1375/785-590	950	470	WP/ST/ST	36,0	1	1500x800	S5-S4 950/470	SXZ544712	○
1375/785-590	1200	470	○	43,0	1	1500x800	S5-S4 1200/470	◐	○
1375/785-590	1200S	470	○	51,0	1	1500x800	S5S-S4S 1200/470	◐	○
1570/785-785	950	320	AS/ST/SC	34,5	2	1700x800	S5-S5 950/320	SXZ5510	○
1570/785-785	950	320	WP/ST/ST	34,5	2	1700x800	S5-S5 950/320	SXZ5512	○
1570/785-785	1200	320	AS/ST/SC	37,5	2	1700x800	S5-S5 1200/320	SXZ5520	○
1570/785-785	1200S	320	AS/ST/SC	45,0	2	1700x800	S5S-S5S 1200/320	SXZ5530	○
1570/785-785	950	412	WP/ST/ST	40,0	1	1700x800	S5-S5 950/412	○	SXZ5541212.1
1570/785-785	1200	412	○	-	1	1700x800	S5-S5 1200/412	○	○
1570/785-785	1200S	412	○	-	1	1700x800	S5S-S5S 1200/412	○	○
1570/785-785	950	470	AS/ST/ST	42,0	1	1700x800	S5-S5 950/470	SXZ554710	○
1570/785-785	950	470	WP/ST/ST	42,0	1	1700x800	S5-S5 950/470	SXZ554712	○
1570/785-785	1200	470	AS/ST/ST	46,0	1	1700x800	S5-S5 1200/470	SXZ554720	○
1570/785-785	1200S	470	○	56,0	1	1700x800	S5S-S5S 1200/470	◐	○
1705/590-1115	950	320	AS/ST/SC	36,0	2	1700x800	S4-S6 950/320	SXZ4610	○
1705/590-1115	1200	320	AS/ST/SC	39,0	2	1700x800	S4-S6 1200/320	SXZ4620	○
1705/590-1115	1200S	320	AS/ST/SC	50,0	2	1700x800	S4S-S6S 1200/320	SXZ4630	○
1705/590-1115	950	412	WP/ST/ST	42,0	1	1700x800	S4-S6 950/412	○	SXZ4641212.1
1705/590-1115	1200	412	○	-	1	1700x800	S4-S6 1200/412	○	○
1705/590-1115	1200S	412	○	-	1	1700x800	S4S-S6S 1200/412	○	○
1705/590-1115	950	470	AS/ST/ST	44,0	1	1700x800	S4-S6 950/470	SXZ464710	○
1705/590-1115	950	470	WP/ST/ST	44,0	1	1700x800	S4-S6 950/470	SXZ464712	○
1705/590-1115	1200	470	○	47,0	1	1700x800	S4-S6 1200/470	◐	○
1705/590-1115	1200S	470	○	57,0	1	1700x800	S4S-S6S 1200/470	◐	○
1705/1115-590	950	320	AS/ST/SC	36,0	2	1700x800	S6-S4 950/320	SXZ6410	○
1705/1115-590	1200	320	AS/ST/SC	39,0	2	1700x800	S6-S4 1200/320	SXZ6420	○
1705/1115-590	1200S	320	AS/ST/SC	50,0	2	1700x800	S6S-S4S 1200/320	SXZ6430	○
1705/1115-590	950	412	WP/ST/ST	42,0	1	1700x800	S6-S4 950/412	○	SXZ6441212.1
1705/1115-590	1200	412	○	-	1	1700x800	S6-S4 1200/412	○	○
1705/1115-590	1200S	412	○	-	1	1700x800	S6S-S4S 1200/412	○	○
1705/1115-590	950	470	AS/ST/ST	44,0	1	1700x800	S6-S4 950/470	SXZ644710	○
1705/1115-590	1200	470	AS/ST/ST	47,0	1	1700x800	S6-S4 1200/470	SXZ644720	○
1705/1115-590	1200S	470	AS/ST/ST	57,0	1	1700x800	S6S-S4S 1200/470	SXZ644730	○
1900/785-1115	950	320	AS/ST/SC	39,0	2	2000x800	S5-S6 950/320	SXZ5610	○
1900/785-1115	950	320	WP/ST/ST	39,0	2	2000x800	S5-S6 950/320	SXZ5612	○
1900/785-1115	1200	320	AS/ST/SC	42,0	2	2000x800	S5-S6 1200/320	SXZ5620	○
1900/785-1115	1200S	320	AS/ST/SC	53,5	2	2000x800	S5S-S6S 1200/320	SXZ5630	○
1900/785-1115	950	412	WP/ST/ST	46,0	1	2000x800	S5-S6 950/412	○	SXZ5641212.1
1900/785-1115	1200	412	○	-	1	2000x800	S5-S6 1200/412	○	○
1900/785-1115	1200S	412	○	-	1	2000x800	S5S-S6S 1200/412	○	○
1900/785-1115	950	470	AS/ST/ST	50,0	1	2000x800	S5-S6 950/470	SXZ564710	○
1900/785-1115	950	470	WP/ST/ST	50,0	1	2000x800	S5-S6 950/470	SXZ564712	○
1900/785-1115	1200	470	○	53,0	1	2000x800	S5-S6 1200/470	◐	○
1900/785-1115	1200S	470	AS/ST/ST	61,5	1	2000x800	S5S-S6S 1200/470	SXZ564730	○

Eingrabsockel

Kombinationen

Nenngröße Breite	Höhe	Tiefe	Ausstattung	Netto-gewicht kg	VPE/ Palette Stück	Palette BxT	Type	Best.Nr. RAL 7032	RAL 7035
1900/1115-785	950	320	AS/ST/SC	39,0	2	2000x800	S6-S5 950/320	SXZ6510	○
1900/1115-785	1200	320	AS/ST/SC	42,0	2	2000x800	S6-S5 1200/320	SXZ6520	○
1900/1115-785	1200S	320	AS/ST/SC	53,5	2	2000x800	S6S-S5S 1200/320	SXZ6530	○
1900/1115-785	950	412	WP/ST/ST	46,0	1	2000x800	S6-S5 950/412	○	SXZ6541212.1
1900/1115-785	1200	412	○	-	1	2000x800	S6-S5 1200/412	○	○
1900/1115-785	1200S	412	○	-	1	2000x800	S6S-S5S 1200/412	○	○
1900/1115-785	950	470	AS/ST/ST	50,0	1	2000x800	S6-S5 950/470	SXZ654710	○
1900/1115-785	1200	470	○	53,0	1	2000x800	S6-S5 1200/470	◐	○
1900/1115-785	1200S	470	○	61,5	1	2000x800	S6S-S5S 1200/470	◐	○

Sockel zur Bodenmontage

Nenngröße Breite	Höhe	Tiefe	Ausstattung	Netto-gewicht kg	VPE/ Palette Stück	Palette BxT	Type	Best.Nr. RAL 7032	RAL 7035
440	250	200	AS/ST/ST	4,5	12	Europalette	SB3 250/180	1414	○
440	500	200	AS/ST/ST	7,6	8	Europalette	SB3 500/180	1415	○
440	250	250	AS/ST/ST	5,4	12	Europalette	SB3/1 250/250	1472	○
440	500	250	AS/ST/ST	8,8	8	Europalette	SB3/1 500/250	1473	○
440	250	320	AS/ST/ST	6,2	12	Europalette	SB3/1 250/320	1416	○
440	500	320	AS/ST/ST	10,0	8	Europalette	SB3/1 500/320	1417	○
440	750	320	AS/ST/ST	13,5	4	Europalette	SB3/1 750/320	1429	○
460	250	320	AS/ST/ST	5,5	12	Europalette	SB X00 250/320	○	2200.1
460	250	320	WP/ST/ST	5,5	12	Europalette	SB X00 250/320	○	10025764
460	500	320	AS/ST/ST	11,0	8	Europalette	SB X00 500/320	○	2210.1
460	500	320	WP/ST/ST	11,0	8	Europalette	SB X00 500/320	○	10025766
590	250	250	AS/ST/ST	7,0	18	Europalette	SB4 250/250	1474	1474.1
590	500	250	AS/ST/ST	10,0	12	Europalette	SB4 500/250	1475	1475.1
590	250	320	AS/ST/ST	7,3	12	Europalette	SB4 250/320	1418	1418.1
590	250	320	WP/ST/ST	7,3	12	Europalette	SB4 250/320	10026746	10025767
590	500	320	AS/ST/ST	11,5	8	Europalette	SB4 500/320	1420	1420.1
590	500	320	WP/ST/ST	11,5	8	Europalette	SB4 500/320	10026750	10025768
590	750	320	AS/ST/ST	18,0	4	Europalette	SB4 750/320	1430	◐
590	250	412	WP/ST/ST	9,5	6	Europalette	SB4 250/412	○	3736.1
590	500	412	WP/ST/ST	11,5	4	Europalette	SB4 500/412	○	3737.1

Nenngröße				Netto-	VPE/	Palette		Best.Nr.	
Breite	**Höhe**	**Tiefe**	**Ausstattung**	**kg**	**Stück**	**BxT**	**Type**	**RAL 7032**	**RAL 7035**
590	250	470	AS/ST/ST	9,5	6	Europalette	SB4 250/470	2709	2709.1
590	250	470	WP/ST/ST	9,5	6	Europalette	SB4 250/470	10037188	10050720
590	500	470	AS/ST/ST	12,0	4	Europalette	SB4 500/470	2710	2710.1
590	500	470	WP/ST/ST	12,0	4	Europalette	SB4 500/470	◐	10050721
590	250	635	AS/ST/ST	10,5	6	Europalette	SB4 250/635	2711	◐
590	500	635	AS/ST/ST	18,0	4	Europalette	SB4 500/635	2713	◐
785	250	250	AS/ST/ST	9,0	12	Europalette	SB5 250/250	1476	1476.1
785	500	250	AS/ST/ST	15,0	8	Europalette	SB5 500/250	1477	1477.1
785	250	320	AS/ST/ST	9,0	9	Europalette	SB5 250/320	1421	1421.1
785	250	320	WP/ST/ST	9,0	9	Europalette	SB5 250/320	10026747	10025769
785	500	320	AS/ST/ST	14,0	6	Europalette	SB5 500/320	1422	1422.1
785	500	320	WP/ST/ST	14,0	6	Europalette	SB5 500/320	10026751	10025770
785	750	320	AS/ST/ST	20,0	3	Europalette	SB5 750/320	1431	◐
785	250	412	WP/ST/ST	11,5	6	Europalette	SB5 250/412	○	3738.1
785	500	412	WP/ST/ST	16,5	4	Europalette	SB5 500/412	○	3739.1
785	250	470	AS/ST/ST	11,5	6	Europalette	SB5 250/470	2333	◐
785	250	470	WP/ST/ST	11,5	6	Europalette	SB5 250/470	10030416	10050382
785	500	470	AS/ST/ST	17,0	4	Europalette	SB5 500/470	2527	2527.1
785	500	470	WP/ST/ST	17,0	4	Europalette	SB5 500/470	10037791	10050722
785	250	635	AS/ST/ST	13,4	3	Europalette	SB5 250/635	2714	◐
785	500	635	AS/ST/ST	21,0	2	Europalette	SB5 500/635	2715	◐
1115	250	320	AS/ST/ST	11,2	6	Europalette	SB6 250/320	1423	1423.1
1115	250	320	WP/ST/ST	11,2	6	Europalette	SB6 250/320	10026748	10025771
1115	500	320	AS/ST/ST	17,5	4	Europalette	SB6 500/320	1425	1425.1
1115	500	320	WP/ST/ST	17,5	4	Europalette	SB6 500/320	10026752	10025772
1115	750	320	AS/ST/ST	24,0	2	Europalette	SB6 750/320	1432	◐
1115	250	412	WP/ST/ST	14,0	3	Europalette	SB6 250/412	○	3740.1
1115	500	412	WP/ST/ST	20,5	2	Europalette	SB6 500/412	○	3741.1
1115	250	470	AS/ST/ST	14,0	3	Europalette	SB6 250/470	2183	◐
1115	250	470	WP/ST/ST	14,0	3	Europalette	SB6 250/470	10032513	10050553
1115	500	470	AS/ST/ST	21,0	2	Europalette	SB6 500/470	1407	◐
1115	500	470	WP/ST/ST	21,0	2	Europalette	SB6 500/470	10034198	10050713
1115	250	635	AS/ST/ST	16,0	3	Europalette	SB6 250/635	2716	2716.1
1115	500	635	AS/ST/ST	25,0	2	Europalette	SB6 500/635	2717	◐
1445	250	320	AS/ST/ST	13,5	6	1500x800	SB X3 250/320	○	2998.1
1445	250	320	WP/ST/ST	13,5	6	1500x800	SB X3 250/320	○	10039517
1445	500	320	AS/ST/ST	28,0	4	1500x800	SB X3 500/320	○	2999.1
1445	500	320	WP/ST/ST	28,0	4	1500x800	SB X3 500/320	○	10038030
1445	250	412	WP/ST/ST	16,0	3	1500x800	SB X3 250/412	○	3742.1
1445	500	412	WP/ST/ST	23,5	2	1500x800	SB X3 500/412	○	3743.1
1445	250	470	AS/ST/ST	16,0	3	1500x800	SB X3 250/470	○	3114
1445	250	470	WP/ST/ST	16,0	3	1500x800	SB X3 250/470	○	10050554
1445	500	470	AS/ST/ST	24,0	2	1500x800	SB X3 500/470	○	3245
1445	500	470	WP/ST/ST	24,0	2	1500x800	SB X3 500/470	○	10050723
1445	250	635	WP/ST/ST	20,0	3	1500x800	SB X3 250/635	○	3744
1445	500	635	WP/ST/ST	30,0	2	1500x800	SB X3 500/635	○	3371

Sockel zur Bodenmontage

Kombinationen

Nenngröße Breite	Höhe	Tiefe	Ausstattung	Netto-gewicht kg	VPE/ Palette Stück	Palette BxT	Type	Best.Nr. RAL 7032	RAL 7035
880/440-440	250	320	○	12,5	6	Europalette	SBK 3/1-3/1 250/320	○	○
880/440-440	500	320	○	21,0	4	Europalette	SBK 3/1-3/1 500/320	○	○
1030/440-590	250	320	AS/ST/ST	14,0	6	Europalette	SBK 3/1-4 250/320	3746	○
1030/440-590	500	320	AS/ST/ST	22,0	4	Europalette	SBK 3/1-4 500/320	3747	○
1030/590-440	250	320	AS/ST/ST	14,0	6	Europalette	SBK 4-3/1 250/320	3129	○
1030/590-440	500	320	AS/ST/ST	22,0	4	Europalette	SBK 4-3/1 500/320	3745	○
1180/590-590	250	320	AS/ST/ST	15,0	6	Europalette	SBK 4-4 250/320	2143	○
1180/590-590	500	320	AS/ST/ST	23,0	4	Europalette	SBK 4-4 500/320	2643	○
1225/440-785	250	320	AS/ST/ST	16,0	6	Europalette	SBK 3/1-5 250/320	3748	○
1225/440-785	500	320	AS/ST/ST	24,0	4	Europalette	SBK 3/1-5 500/320	3749	○
1225/785-440	250	320	AS/ST/ST	16,0	6	Europalette	SBK 5-3/1 250/320	2707	○
1225/785-440	500	320	AS/ST/ST	24,0	4	Europalette	SBK 5-3/1 500/320	3750	○
1375/590-785	250	320	AS/ST/ST	17,0	6	1500x800	SBK 4-5 250/320	2142	○
1375/590-785	500	320	AS/ST/ST	27,0	4	1500x800	SBK 4-5 500/320	2167	○
1375/590-785	250	412	○	22,0	3	1500x800	SBK 4-5 250/412	○	○
1375/590-785	500	412	○	29,0	2	1500x800	SBK 4-5 500/412	○	○
1375/590-785	250	470	AS/ST/ST	22,0	3	1500x800	SBK 4-5 250/470	3751	○
1375/590-785	500	470	AS/ST/ST	30,0	2	1500x800	SBK 4-5 500/470	3752	○
1375/785-590	250	320	AS/ST/ST	17,0	6	1500x800	SBK 5-4 250/320	2141	○
1375/785-590	500	320	AS/ST/ST	27,0	4	1500x800	SBK 5-4 500/320	2799	○
1375/785-590	250	412	○	22,0	3	1500x800	SBK 5-4 250/412	○	○
1375/785-590	500	412	○	29,0	2	1500x800	SBK 5-4 500/412	○	○
1375/785-590	250	470	AS/ST/ST	22,0	3	1500x800	SBK 5-4 250/470	3353	○
1375/785-590	500	470	AS/ST/ST	30,0	2	1500x800	SBK 5-4 500/470	3753	○
1570/785-785	250	320	AS/ST/ST	18,0	6	1700x800	SBK 5-5 250/320	2144	○
1570/785-785	500	320	AS/ST/ST	29,0	4	1700x800	SBK 5-5 500/320	2260	○
1570/785-785	250	412	○	24,0	3	1700x800	SBK 5-5 250/412	○	○
1570/785-785	500	412	○	33,0	2	1700x800	SBK 5-5 500/412	○	○
1570/785-785	250	470	AS/ST/ST	24,0	3	1700x800	SBK 5-5 250/470	3132	○
1570/785-785	500	470	AS/ST/ST	35,0	2	1700x800	SBK 5-5 500/470	3075	○
1705/590-1115	250	320	AS/ST/ST	20,0	6	1700x800	SBK 4-6 250/320	3115	○
1705/590-1115	500	320	AS/ST/ST	30,0	4	1700x800	SBK 4-6 500/320	3119	○
1705/590-1115	250	412	○	25,0	3	1700x800	SBK 4-6 250/412	○	○
1705/590-1115	500	412	○	34,0	2	1700x800	SBK 4-6 500/412	○	○
1705/590-1115	250	470	AS/ST/ST	25,0	3	1700x800	SBK 4-6 250/470	3754	○
1705/590-1115	500	470	AS/ST/ST	36,0	2	1700x800	SBK 4-6 500/470	3755	○

Nenngröße				Netto-gewicht	VPE/ Palette	Palette		Best.Nr.	
Breite	**Höhe**	**Tiefe**	**Ausstattung**	**kg**	**Stück**	**BxT**	**Type**	**RAL 7032**	**RAL 7035**
1705/1115-590	250	320	AS/ST/ST	20,0	6	1700x800	SBK 6-4 250/320	3116	○
1705/1115-590	500	320	AS/ST/ST	30,0	4	1700x800	SBK 6-4 500/320	3108	○
1705/1115-590	250	412	○	25,0	3	1700x800	SBK 6-4 250/412	○	○
1705/1115-590	500	412	○	34,0	2	1700x800	SBK 6-4 500/412	○	○
1705/1115-590	250	470	AS/ST/ST	25,0	3	1700x800	SBK 6-4 250/470	3123	○
1705/1115-590	500	470	AS/ST/ST	36,0	2	1700x800	SBK 6-4 500/470	3110	○
1900/785-1115	250	320	AS/ST/ST	21,0	6	2000x800	SBK 5-6 250/320	3117	○
1900/785-1115	500	320	AS/ST/ST	33,0	4	2000x800	SBK 5-6 500/320	3120	○
1900/785-1115	250	412	○	32,0	3	2000x800	SBK 5-6 250/412	○	○
1900/785-1115	500	412	○	39,0	2	2000x800	SBK 5-6 500/412	○	○
1900/785-1115	250	470	AS/ST/ST	27,0	3	2000x800	SBK 5-6 250/470	3756	○
1900/785-1115	500	470	AS/ST/ST	40,0	2	2000x800	SBK 5-6 500/470	3757	○
1900/1115-785	250	320	AS/ST/ST	21,0	6	2000x800	SBK 6-5 250/320	3118	○
1900/1115-785	500	320	AS/ST/ST	33,0	4	2000x800	SBK 6-5 500/320	3121	○
1900/1115-785	250	412	○	32,0	3	2000x800	SBK 6-5 250/412	○	○
1900/1115-785	500	412	○	39,0	2	2000x800	SBK 6-5 500/412	○	○
1900/1115-785	250	470	AS/ST/ST	27,0	3	2000x800	SBK 6-5 250/470	3758	○
1900/1115-785	500	470	AS/ST/ST	40,0	2	2000x800	SBK 6-5 500/470	3759	○

Sockelverlängerung

Nenngröße				Netto-gewicht	VPE/ Palette	Palette		Best.Nr.	
Breite	**Höhe**	**Tiefe**	**Ausstattung**	**kg**	**Stück**	**BxT**	**Type**	**RAL 7032**	**RAL 7035**
440	250	200	ST/ST	4,5	18	Europalette	SV3 250/180	1399	○
440	500	200	ST/ST	7,6	12	Europalette	SV3 500/180	1400	○
440	250	250	ST/ST	5,4	18	Europalette	SV3/1 250/250	1466	○
440	500	250	ST/ST	8,8	12	Europalette	SV3/1 500/250	1467	○
440	250	320	ST/ST	6,0	12	Europalette	SV3/1 250/320	1408	○
440	500	320	ST/ST	10,0	8	Europalette	SV3/1 500/320	1409	○
460	250	320	ST/ST	6,0	12	Europalette	SV X00 250/320	○	2943
460	500	320	ST/ST	10,0	8	Europalette	SV X00 500/320	○	2939
590	250	250	ST/ST	6,2	18	Europalette	SV4 250/250	1468	1468.1
590	500	250	ST/ST	10,0	12	Europalette	SV4 500/250	1469	1469.1
590	250	320	ST/ST	7,0	12	Europalette	SV4 250/320	1401	1401.1
590	500	320	ST/ST	11,0	8	Europalette	SV4 500/320	1402	1402.1
590	250	470	ST/ST	9,0	6	Europalette	SV4 250/470	3352	10050724
590	500	470	ST/ST	11,0	4	Europalette	SV4 500/470	10050847	10050727
785	250	250	ST/ST	7,8	12	Europalette	SV5 250/250	1470	1470.1
785	500	250	ST/ST	12,0	8	Europalette	SV5 500/250	1471	1471.1
785	250	320	ST/ST	9,0	9	Europalette	SV5 250/320	1410	1410.1
785	500	320	ST/ST	13,0	6	Europalette	SV5 500/320	1411	1411.1
785	250	470	ST/ST	11,0	4	Europalette	SV5 250/470	3351	10050684
785	500	470	ST/ST	16,0	2	Europalette	SV5 500/470	10050848	10050728
1115	250	320	ST/ST	11,0	6	Europalette	SV6 250/320	1412	1412.1
1115	500	320	ST/ST	17,0	4	Europalette	SV6 500/320	1413	1413.1
1115	250	470	ST/ST	14,0	3	Europalette	SV6 250/470	3007	10050725
1115	500	470	ST/ST	20,0	2	Europalette	SV6 500/470	3165	10050729
1445	250	320	ST/ST	13,0	6	1500x800	SV X3 250/320	○	3003
1445	500	320	ST/ST	23,0	4	1500x800	SV X3 500/320	○	10038384
1445	250	470	ST/ST	16,0	3	1500x800	SV X3 250/470	○	10050726
1445	500	470	ST/ST	23,0	2	1500x800	SV X3 500/470	○	10050730

Festplatzsockel

Eingrabsockel mit Klappe

Nenngröße				Netto-gewicht	VPE/ Palette	Palette		Best.Nr.	
Breite	**Höhe**	**Tiefe**	**Ausstattung**	**kg**	**Stück**	**BxT**	**Type**	**RAL 7032**	**RAL 7035**
440	950	320	AS/ST/SC	15,0	4	Europalette	FP S3/1 950/320	2283	○
460	950	320	AS/ST/SC	15,0	4	Europalette	FP S X00 950/320	○	2282
590	950	320	AS/ST/SC	17,0	4	Europalette	FP S4 950/320	2284	2284.1
785	950	320	AS/ST/SC	19,0	2	Europalette	FP S5 950/320	2285	2285.1
1115	950	320	AS/ST/SC	25,0	2	Europalette	FP S6 950/320	2286	2286.1

Bodenmontagesockel mit Klappe

Nenngröße				Netto-gewicht	VPE/ Palette	Palette		Best.Nr.	
Breite	**Höhe**	**Tiefe**	**Ausstattung**	**kg**	**Stück**	**BxT**	**Type**	**RAL 7032**	**RAL 7035**
440	500	320	AS/ST/ST	12,0	4	Europalette	FP SB3/1 500/320	2661	○
590	500	320	AS/ST/ST	14,5	4	Europalette	FP SB4 500/320	2889	◐
785	500	320	AS/ST/ST	17,0	2	Europalette	FP SB5 500/320	2660	◐
1115	500	320	AS/ST/ST	23,0	2	Europalette	FP SB6 500/320	2860	◐

Eingrabsockel mit Rundschieber

Nenngröße				Netto-gewicht	VPE/ Palette	Palette		Best.Nr.	
Breite	**Höhe**	**Tiefe**	**Ausstattung**	**kg**	**Stück**	**BxT**	**Type**	**RAL 7032**	**RAL 7035**
460	950	320	WP/ST/ST, 1xRS120	14,0	20	1200x1000	S X00 950/320 RS	○	10019317
590	950	320	WP/ST/ST, 1xRS120 mittig	15,0	20	1200x1000	S4 950/320 RS	10019431	10016637
785	950	320	WP/ST/ST, 1xRS120 mittig	18,0	20	1200x1000	S5 950/320 RS	10017690	10017791
785	950	320	WP/ST/ST, 2xRS120	18,0	20	1200x1000	S5 950/320 RS	10018340	10028566
1115	950	320	WP/ST/ST, 2xRS120	23,0	20	1200x1250	S6 950/320 RS	10018037	10016874
1445	950	320	WP/ST/ST, 3xRS120	23,0	10	1500x800	S X3 950/320 RS	○	10028103

Bodenmontagesockel mit Rundschieber

Nenngröße				Netto-gewicht	VPE/ Palette	Palette		Best.Nr.	
Breite	**Höhe**	**Tiefe**	**Ausstattung**	**kg**	**Stück**	**BxT**	**Type**	**RAL 7032**	**RAL 7035**
460	500	320	WP/ST/ST, 1xRS120 mittig	11,0	8	1500x800	SB X00 500/320 RS	○	10051226
590	500	320	WP/ST/ST, 1xRS120 mittig	11,5	8	1500x800	SB4 500/320 RS	10051224	10051225
785	500	320	WP/ST/ST, 1xRS120 mittig	14,0	6	1500x800	SB5 500/320 RS	10051221	10038813
1115	500	320	WP/ST/ST, 2xRS120	17,5	4	1500x800	SB6 500/320 RS	10051222	10036991
1445	500	320	WP/ST/ST, 3xRS120	28,0	4	1500x800	SB X3 500/320 RS	○	10051223

Polyestersäulen

Nenngröße			RAL-Farbe		Front		Netto-gewicht	VPE/ Palette	Palette		Best.Nr.	
Breite	**Höhe**	**Tiefe**	**7035**	**7032**	**glatt**	**ripp**	**kg**	**Stück**	**BxT**	**Type**	**IP 44**	**IP 54**
208	1303	116		●	●		4,60	25	1500x800	Verteilersäule 100	10015501	-
208	1303	116		●	●		4,70	25	1500x800	Verteilersäule 100, mit Hutschiene	10016779	-
208	1303	116		●	●		4,70	25	1500x800	Verteilersäule 100, mit Profilschiene	4491149	-
296	1140	161		●	●		11,0	10	Europalette	Verteilersäule 270	4491240	-
345	1450	240	●			●	13,0	8	Europalette	Verteilersäule 306, AS	3291	○
345	1450	240	●			●	13,0	8	Europalette	Verteilersäule 306, WP	10050741	○
345	1600	240	●			●	16,0	8	Europalette	Verteilersäule 308, AS	3292	○
345	1600	240	●			●	16,0	8	Europalette	Verteilersäule 308, WP	10050643	○
350	1710	278	●			●	22,0	8	Europalette	Verteilersäule 310, AS	2947	○
350	1710	278	●			●	22,0	8	Europalette	Verteilersäule 310, WP	10050389	○
583	1710	278	●			●	30,0	4	Europalette	Verteilersäule 320, AS	2948	○
583	1710	278	●			●	30,0	4	Europalette	Verteilersäule 320, WP	10037047	○
350	2010	278	●			●	26,0	8	Europalette	Verteilersäule 330, AS	2949	○
350	2010	278	●			●	26,0	8	Europalette	Verteilersäule 330, WP	10051178	○
583	2010	278	●			●	36,0	4	Europalette	Verteilersäule 340, AS	2950	○
583	2010	278	●			●	36,0	4	Europalette	Verteilersäule 340, WP	10038417	○

Serie einschalig

Nenngröße			RAL-Farbe		Front		Netto-gewicht	VPE/ Palette	Palette		Best.Nr.
Breite	**Höhe**	**Tiefe**	**7035**	**7032**	**glatt**	**ripp**	**kg**	**Stück**	**BxT**	**Type**	**IP 44**
265	385	130		●	●		2,0	60	Europalette	PUP 265/385/130 (KÜK), EHZ	3819
320	320	160		●	●		4,0	30	Europalette	PUP 320/320/160 (E0), EHZ	4491202
320	520	180		●	●		4,0	20	Europalette	PUP 320/520/180 (E1), EHZ	4491152
330	440	150		●	●		3,0	20	Europalette	PUP 330/440/150 (VSK), EHZ	3820
440	330	150		●	●		3,0	20	Europalette	PUP 440/330/150, EHZ	4491346
450	450	130		●	●		4,0	10	Europalette	PUP 450/450/130, EHZ	3822
450	450	165		●	●		5,0	10	Europalette	PUP 450/450/165, EHZ	3823
450	600	165		●	●		6,0	10	Europalette	PUP 450/600/165, EHZ	3826
472	712	180		●	●		8,0	10	Europalette	PUP 472/712/180 (E3), EHZ	4491145
600	450	130		●	●		5,0	10	Europalette	PUP 600/450/130, EHZ	3828
600	450	165		●	●		2,0	10	Europalette	PUP 600/450/165, EHZ	3830
712	472	180		●	●		9,0	10	Europalette	PUP 712/472/180, EHZ	3832

Serie E

Nenngröße			RAL-Farbe		Front		Netto-	VPE/	Palette		Best.Nr.	
Breite	**Höhe**	**Tiefe**	**7035**	**7032**	**glatt**	**ripp**	**kg**	**Stück**	**BxT**	**Type**	**IP 44**	**IP 54**
440	620	250		●	●		12,0	6	Europalette	E3/1 620/250	4491377	○
440	820	200		●	●		14,0	6	Europalette	E3/1 820/200	3871	○
440	820	250		●	●		15,0	6	Europalette	E3/1 820/250	4491275.1	○
440	820	320		●	●		18,0	5	Europalette	E3/1 820/320	4491276.1	○
440	1050	200		●	●		18,0	5	Europalette	E3/1 1050/200	3872	○
440	1050	250		●	●		15,0	5	Europalette	E3/1 1050/250	4491283.1	○
440	1050	320		●	●		18,0	5	Europalette	E3/1 1050/320	4491284.1	○
590	820	200		●	●		16,0	5	Europalette	E4 820/200	3873	○
590	820	250		●	●		17,0	5	Europalette	E4 820/250	4491277.1	○
590	820	320		●	●		19,0	5	Europalette	E4 820/320	4491278.1	○
590	1050	200		●	●		21,0	5	Europalette	E4 1050/200	3874	○
590	1050	250		●	●		21,0	5	Europalette	E4 1050/250	4491285.1	○
590	1050	320		●	●		23,0	5	Europalette	E4 1050/320	4491286.1	○
590	1350	200		●	●		27,0	4	Europalette	E4 1350/200	3875	○
590	1350	250		●	●		28,0	4	Europalette	E4 1350/250	3395.UP	○
590	1350	320		●	●		31,0	4	Europalette	E4 1350/320	3397.UP	○
785	820	200		●	●		19,0	5	Europalette	E5 820/200	3876	○
785	820	250		●	●		20,0	5	Europalette	E5 820/250	4491279.1	○
785	820	320		●	●		22,0	4	Europalette	E5 820/320	4491280.1	○
785	1050	200		●	●		25,0	5	Europalette	E5 1050/200	3877	○
785	1050	250		●	●		25,0	5	Europalette	E5 1050/250	4491287.1	○
785	1050	320		●	●		27,0	4	Europalette	E5 1050/320	4491288.1	○
785	1350	200		●	●		34,0	5	Europalette	E5 1350/200	3878	○
785	1350	250		●	●		35,0	5	Europalette	E5 1350/250	3396.UP	○
785	1350	320		●	●		37,0	4	Europalette	E5 1350/320	3398.UP	○
1115	820	200		●	●		26,0	2	Europalette	E6 820/200	3868	○
1115	820	250		●	●		28,0	2	Europalette	E6 820/250	4491281.1	○
1115	820	320		●	●		30,0	2	Europalette	E6 820/320	4491282.1	○
1115	1050	200		●	●		33,0	2	Europalette	E6 1050/200	3869	○
1115	1050	250		●	●		34,0	2	Europalette	E6 1050/250	4491289.1	○
1115	1050	320		●	●		35,0	2	Europalette	E6 1050/320	4491290.1	○
1115	1350	200		●	●		45,0	2	Europalette	E6 1350/200	3870	○
1115	1350	250		●	●		47,0	2	Europalette	E6 1350/250	3465.UP	○
1115	1350	320		●	●		49,0	2	Europalette	E6 1350/320	3399.UP	○

Serie einschalig

Nenngröße			RAL-Farbe		Front		Netto-gewicht	VPE/ Palette	Palette		Best.Nr.
Breite	**Höhe**	**Tiefe**	**7035**	**7032**	**glatt**	**ripp**	**kg**	**Stück**	**BxT**	**Type**	**IP 44**
250	320	150		●	●		3,0	50	Europalette	PAP 250/320/150 (KHAS)	0151.1
265	385	130		●	●		2,0	60	Europalette	PAP 265/385/130 (KÜK), EHZ	3313
320	320	160		●	●		4,0	30	Europalette	PAP 320/320/160 (A0), EHZ	4491202.AP
320	520	180		●	●		5,0	20	Europalette	PAP 320/520/180 (A1), EHZ	4491267
330	440	150		●	●		3,0	20	Europalette	PAP 330/440/150 (VSK), EHZ	3583
440	330	150		●	●		3,0	20	Europalette	PAP 440/330/150, EHZ	4491346.AP
450	450	130		●	●		4,0	10	Europalette	PAP 450/450/130, EHZ	3821
450	450	165		●	●		5,0	10	Europalette	PAP 450/450/165, EHZ	3824
450	600	165		●	●		6,0	10	Europalette	PAP 450/600/165, EHZ	3825
472	712	180		●	●		9,0	10	Europalette	PAP 472/712/180 (A3), EHZ	4491270
600	450	130		●	●		5,0	10	Europalette	PAP 600/450/130, EHZ	3827
600	450	165		●	●		2,0	10	Europalette	PAP 600/450/165, EHZ	3829
712	472	180		●	●		9,0	10	Europalette	PAP 712/472/180, EHZ	3831

Serie A

Nenngröße			RAL-Farbe		Front		Netto-gewicht	VPE/ Palette	Palette		Best.Nr.	
Breite	**Höhe**	**Tiefe**	**7035**	**7032**	**glatt**	**ripp**	**kg**	**Stück**	**BxT**	**Type**	**IP 44**	**IP 54**
440	650	250		●	●		14,0	6	Europalette	A3/1 650/250	1443.1.AP	1443.1.AP.54
440	850	200		●	●		16,0	6	Europalette	A3/1 850/200	0596.1.AP	0596.1.AP.54
440	850	250		●	●		17,0	4	Europalette	A3/1 850/250	1451.1.AP	1451.1.AP.54
440	850	320		●	●		19,0	4	Europalette	A3/1 850/320	0579.1.AP	0579.1.AP.54
440	1080	250		●	●		20,0	4	Europalette	A3/1 1080/250	1452.AP	1452.AP.54
440	1080	320		●	●		21,0	4	Europalette	A3/1 1080/320	0580.1.AP	0580.1.AP
590	850	250		●	●		20,0	4	Europalette	A4 850/250	1453.AP	1453.AP.54
590	850	320		●	●		22,0	4	Europalette	A4 850/320	0284.1.AP	0284.1.AP.54
590	1080	250		●	●		24,0	4	Europalette	A4 1080/250	1454.AP	1454.AP.54
590	1080	320		●	●		25,0	4	Europalette	A4 1080/320	0318.1.AP	0318.AP.54
590	1350	250		●	●		31,0	4	1500x800	A4 1350/250	3395.AP	3395.AP.54
590	1350	320		●	●		33,0	4	1500x800	A4 1350/320	3397.AP	3397.AP.54
785	850	250		●	●		24,0	3	Europalette	A5 850/250	1455.AP	1455.AP.54
785	850	320		●	●		25,0	3	Europalette	A5 850/320	0285.AP	0285.AP.54
785	1080	250		●	●		29,0	3	Europalette	A5 1080/250	1456.AP	1456.AP.54
785	1080	320		●	●		30,0	3	Europalette	A5 1080/320	0319.1.AP	0319.54.AP
785	1350	250		●	●		38,0	3	1500x800	A5 1350/250	3396.AP	3396.AP.54
785	1350	320		●	●		41,0	3	1500x800	A5 1350/320	3398.AP	3398.AP.54
1115	850	320		●	●		34,0	3	1200x1000	A6 850/320	0537.AP	0537.AP.54
1115	1080	320		●	●		39,0	3	1200x1200	A6 1080/320	0552.AP	0552.AP.54
1115	1350	320		●	●		53,0	2	1500x1100	A6 1350/320	3399.AP	3399.AP.54

NOTIZEN



07-2020 DE

ELSTA Mosdorfer GmbH
Bahnstraße 29, 8430 Kaindorf/Sulm, Austria
Phone +43 3452 71660-0
office@elsta.com

KNILL GRUPPE

www.elsta.com